Perno AA4, Serie CM1

R412025615

Perno



Dati tecnici

Per serie	RPC PRA TRB CCL-IS
Normalizzazione	ISO 15552
Diametro pistone	63 mm

Materiale

Materiale corpo	Acciaio inox
Codice	R412025615

Perno AA4, Serie CM1

R412025615

Dimensioni

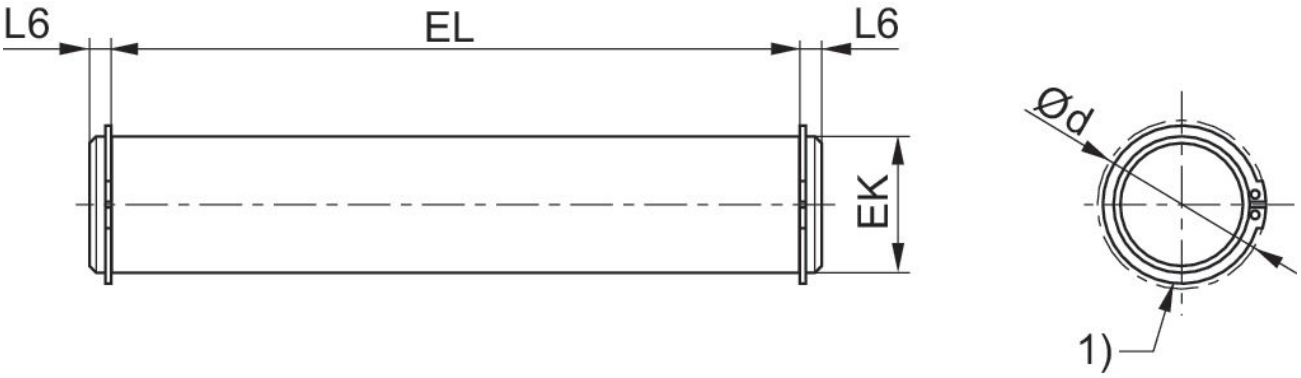

1) con anello di fissaggio

Codice	Ø pistone	Ø d max.	EK e8	EL +0.3	L6 max.
R412027660	25	9.6	10	36.5	3
R412025612	32	9.6	10	46	9
R412025613	40	11.5	12	53	9
R412025614	50	11.5	12	61	9
R412025615	63	15.2	16	71	11
R412025616	80	15.2	16	91	11
R412025617	100	19.0	20	111	11
R412025618	125	23.9	25	132	11