Connettori circolari ad innesto, Serie CON-RD

R412024839

Connettori circolari AVENTICS serie CON-RD

La serie CON-RD AVENTICS con cavo è dotata di cavi con connettori circolari per vari tipi come M8x1, M12x1 o 7/8-16UNC e diverse lunghezze di cavo, ottimizzati per le nostre valvole specifiche con connessione M8x1 o M12x1 e sistemi elettronici quali AES e G3.



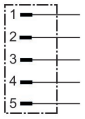

Dati tecnici

Settore	Industria
Tipo	Connettore circolare ad innesto
Tipo di raccordo	Viti
Cavo collegabile - Ø min.	6 mm
Cavo collegabile - Ø max.	8 mm
Schermatura	non schermato
Temperatura ambiente min.	-25 °C
Temperatura ambiente max.	85 °C
Corrente, max.	9 A
Tipo di protezione	IP67
Tensione di esercizio	48 V AC/DC
Attacco elettrico 1, tipo	Connettore
Conexión eléctrica 1, grandezza filettatura	7/8″-16UNF
Attacco elettrico 1, numero poli	a 5 poli
Uscita del cavo	diritto
Uscita del cavo angolare	180°
Coppia di serraggio della vite di fissaggio	0.8 Nm
Peso	0.047 kg

Materiale

Materiale corpo	polibutilenetereftalato
Codice	R412024839

Informazioni tecniche

Il tipo di protezione indicato è valido esclusivamente allo stato montato e collaudato.

Dimensioni

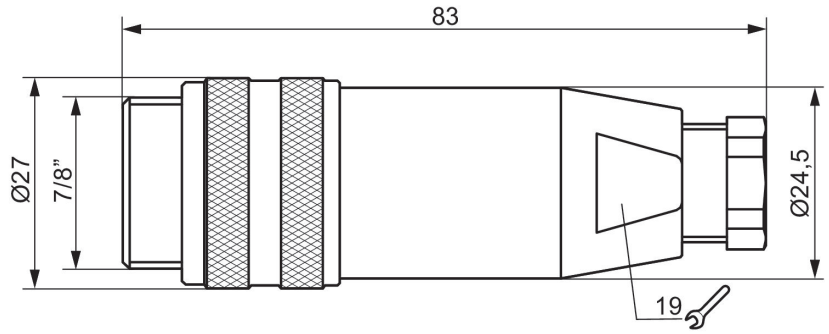

Schema dei poli connettore

