Flangia intermedia JP2, Serie CM1

R412024536

Flange intermedie AVENTICS



Dati tecnici

Settore	Industria
Versione	per cilindro multiposizione
Per serie	CCI
Diametro pistone	100 mm

Materiale

Materiale	Alluminio
Codice	R412024536

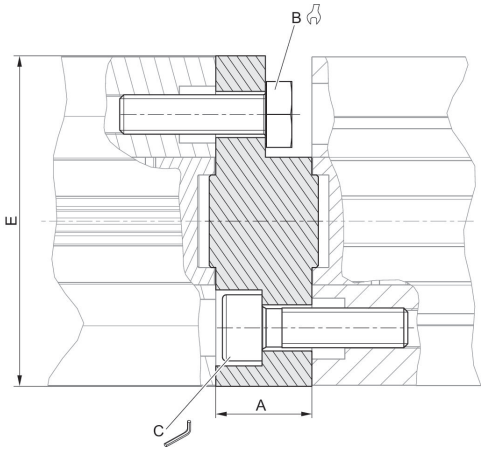

Flangia intermedia JP2, Serie CM1

R412024536

Ø pistone	Codice	Per serie	A	B	C	Md [Nm] 1)	E
16	1827020290	CCI, KPZ	12.5	7	–	2.5	28.4
20	1827020267	CCI, KPZ	12.5	8	–	4	35
25	1827020268	CCI, KPZ	13	8	4	4	40
32	1827020269	CCI, KPZ	14.5	10	5	4	50
40	1827020270	CCI, KPZ	14.5	10	5	4	57.1
50	1827020271	CCI, KPZ	14.5	13	6	8	67.4
63	1827020272	CCI, KPZ	14.5	13	6	8	80
80	R412024535	KPZ	16.5	16	8	16	95
80	1827020273	CCI	16.5	16	–	16	98.4
100	R412024536	CCI	19.5	16	8	16	115
100	1827020274	KPZ	19.5	16	–	16	120

1) coppia