Rundsteckverbinder, Serie CON-RD

R412023861

AVENTICS Serie CON-RD
Rundsteckverbinder mit Kabel

Die AVENTICS Serie CON-RD mit Kabel bietet Kabel mit Rundsteckverbindern für diverse Typen, z. B. M8x1, M12x1 oder 7/8-16UNC, und unterschiedliche Kabellängen, die speziell für unsere dezidierten Ventile mit M8x1- bzw. M12x1-Verbindung sowie elektronische Systeme wie AES und G3 optimiert wurden.

- Rundsteckverbinder mit angeschlossenem Kabel
- M8x1, M12x1, M23, 7/8"
- Y-Kabel

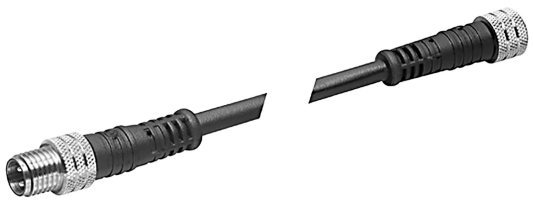

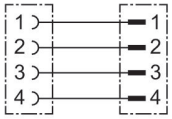

Technische Daten

Branche	Industrie
Bauart	Rundsteckverbinder
Kabel	mit Kabel
Betriebsspannung	30 V AC/DC
Elektrischer Anschluss 1, Typ	Buchse
Elektrischer Anschluss 1, Gewindegröße	M8x1
Elektrischer Anschluss 1, Anzahl Pole	4-polig
Elektrischer Anschluss 1, Codierung	A-codiert
Kabelabgang 1	gerade
Elektrischer Anschluss 2, Typ	Stecker
Elektrischer Anschluss 2, Gewindegröße	M8x1
Elektrischer Anschluss 2, Anzahl Pole	4-polig
Elektrischer Anschluss 2, Codierung	A-codiert
Kabelabgang 2	gerade
Anzahl Leiter	4
Schirmung	ungeschirmt
Kabellänge L	1 m
schleppkettentauglich	schleppkettentauglich
Biegeradius min.	44 mm

Rundsteckverbinder, Serie CON-RD

R412023861

Schutzart	IP68
Umgebungstemperatur min.	-25 °C
Umgebungstemperatur max.	80 °C
Strom, max.	4 A
Leiterquerschnitt	0.25 mm²
Kabel-Ø	4.4 mm
Anzugsmoment der Befestigungsschraube	0.6 Nm
Liefereinheit	1 Stück
Gewicht	0.05 kg

Werkstoff

Werkstoff Gehäuse	Polyurethan
Werkstoff Kabelummantelung	Polyurethan
Materialnummer	R412023861

Polbild Stecker

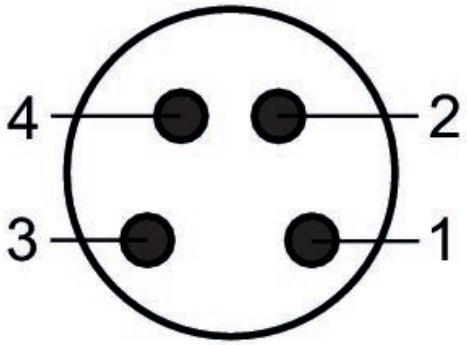

(1) BN=braun (2) WH=weiß (3) BU=blau (4) BK=Schwarz

Polbild Buchse

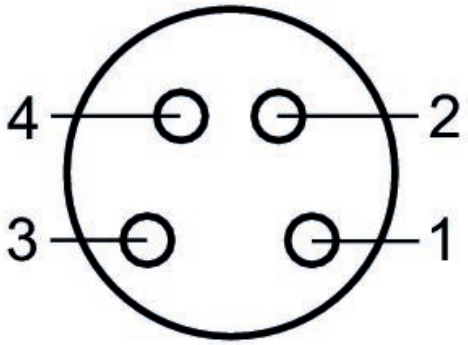

(1) BN=braun (2) WH=weiß (3) BU=blau (4) BK=Schwarz

Rundsteckverbinder, Serie CON-RD

R412023861

Abmessungen

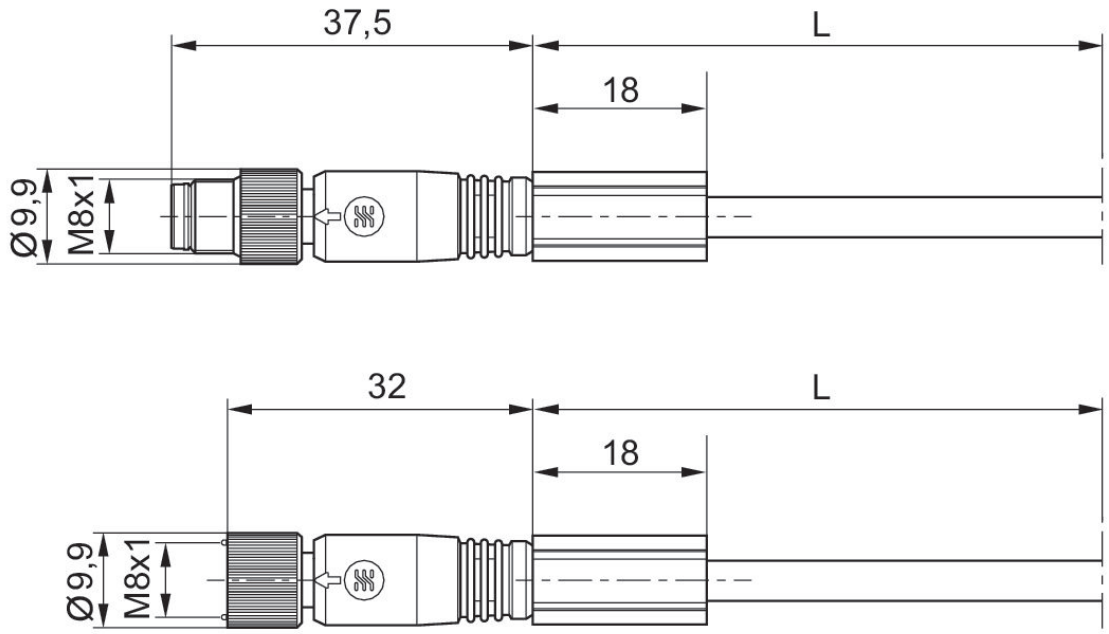

L = Länge