Conector redondo, Série CON-RD

R412022193

AVENTICS série CON-RD Conectores de plugue redondos com cabo

AVENTICS série CON-RD com cabo oferece cabos com conectores de plugue redondos para vários tipos, como M8x1, M12x1 ou 7/8-16UNC e diferentes comprimentos de cabo, otimizados para nossas válvulas em foco com conexão M8x1 ou M12x1 e sistemas eletrônicos como AES e G3.

- Conector de encaixe redondo com cabo ligado
- M8x1, M12x1, M23, 7/8"
- Cabo Y

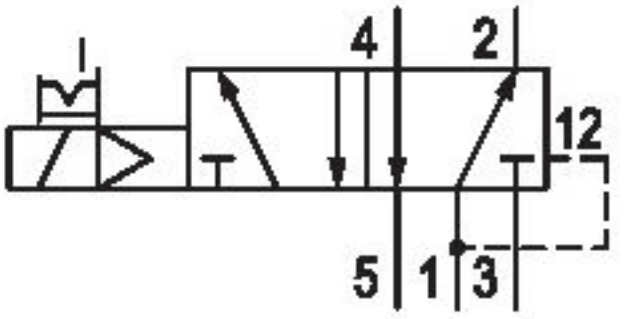

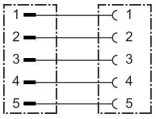

Dados técnicos

Setor	Indústria
Modelo	Conector redondo
Cabo	com cabo
Tensão de operação	48 V AC/DC
Conexão elétrica 1, tipo	Tomada
Conexão elétrica 1, Tamanho da rosca	M12x1
Conexão elétrica 1, número de polos	de 5 pinos
Conexão elétrica 1, codificação	Código A
Saída de cabo 1	reto
Saída de cabo ângulo	180°
Conexão elétrica 2, tipo	Conector
Conexão elétrica 2, Tamanho da rosca	M12x1
Conexão elétrica 2, número de polos	de 5 pinos
Conexão elétrica 2, codificação	Código A
Saída de cabo 2	angular
Saída de cabo ângulo	90°
Número de condutores	4
Blindagem	blindado
Comprimento do cabo L	2 m
próprio para correntes progressivas	próprio para correntes progressivas
Raio de flexão mín.	54 mm
Tipo de proteção	IP68
Temperatura ambiente mín.	-20 °C
Temperatura ambiente máx.	85 °C
Corrente, máx.	4 A
Seção transversal de fio	0.34 mm²
Cabo-Ø	5.4 mm

Conector redondo, Série CON-RD

R412022193

Momento de aperto do parafuso de fixação	0.8 Nm

Material

Material de caixa	Poliuretano
Material revestimento de cabo	Poliuretano
N° de material	R412022193

Informações técnicas

O tipo de proteção indicado é válido exclusivamente no estado montado e verificado.

Esquema de polos tomada

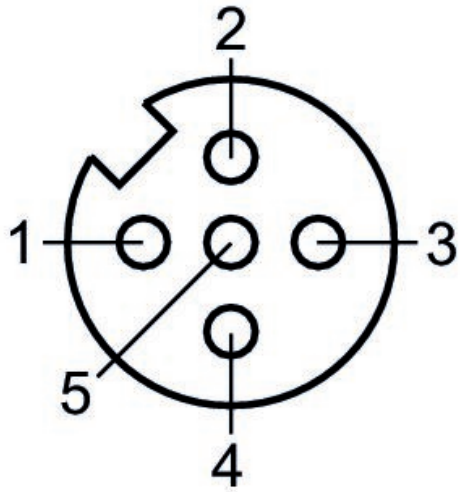

Esquema de polos conector

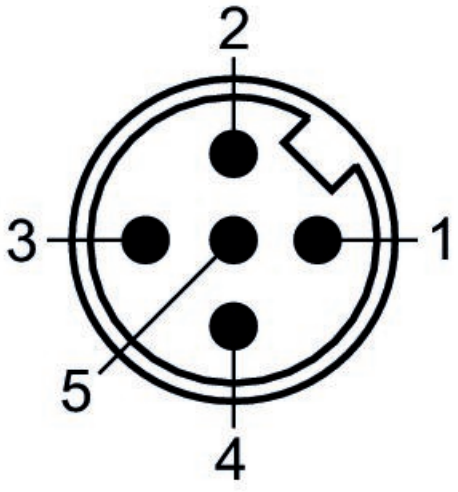

Dimensões

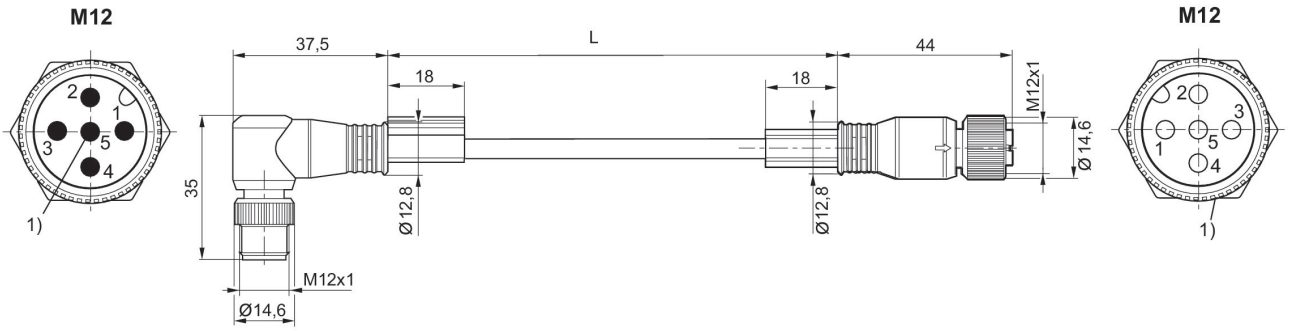

L = comprimento
Ocupação de pinos 1:1
1) Blindagem situa-se no pino 5 do plugue e no parafuso recartilhado da tomada.