Connettori circolari ad innesto, Serie CON-RD

R412022193

Connettori circolari con cavo AVENTICS serie CON-RD

La serie CON-RD AVENTICS con cavo è dotata di cavi con connettori circolari per vari tipi come M8x1, M12x1 o 7/8-16UNC e diverse lunghezze di cavo, ottimizzati per le nostre valvole specifiche con connessione M8x1 o M12x1 e sistemi elettronici quali AES e G3.

- Connettore circolare con cavo collegato
- M8x1, M12x1, M23, 7/8"
- Cavo Y

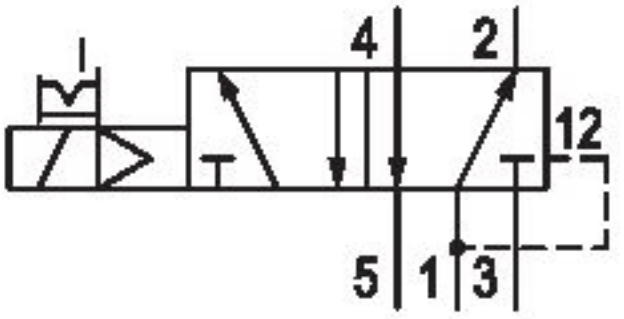

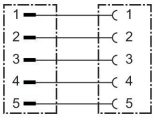

Dati tecnici

Settore	Industria
Tipo	Connettore circolare ad innesto
Cavo	con cavo
Tensione di esercizio	48 V AC/DC
Attacco elettrico 1, tipo	Boccola
Conexión eléctrica 1, grandezza filettatura	M12x1
Attacco elettrico 1, numero poli	a 5 poli
Attacco elettrico 1, codifica	Con codifica A
Uscita del cavo 1	diritto
Uscita del cavo angolare	180°
Attacco elettrico 2, tipo	Connettore
Conexión eléctrica 2, grandezza filettatura	M12x1
Conexión eléctrica 2, numero poli	a 5 poli
Attacco elettrico 2, codifica	Con codifica A
Uscita del cavo 2	a gomito
Uscita del cavo angolare	90°
Numero di conduttori	4
Schermatura	schermato
Lunghezza cavo L	2 m
adatto alla catena portacavi	adatto alla catena portacavi
Raggio di curvatura min.	54 mm
Tipo di protezione	IP68
Temperatura ambiente min.	-20 °C
Temperatura ambiente max.	85 °C
Corrente, max.	4 A
Sezione del conduttore	0.34 mm²
Cavo-Ø	5.4 mm

Connettori circolari ad innesto, Serie CON-RD

R412022193

Coppia di serraggio della vite di fissaggio	0.8 Nm

Materiale

Materiale corpo	Poliuretano
Materiale guaina cavo	Poliuretano
Codice	R412022193

Informazioni tecniche

Il tipo di protezione indicato è valido esclusivamente allo stato montato e collaudato.

Schema dei poli presa

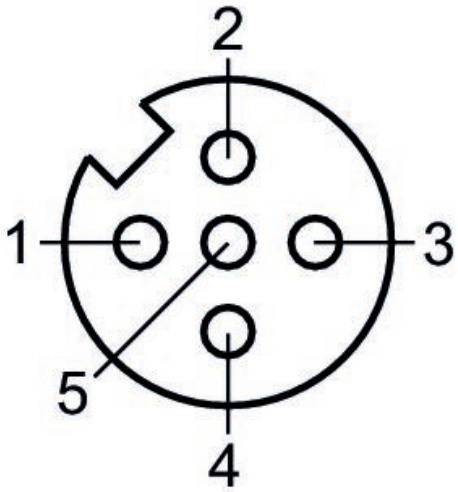

Schema dei poli connettore

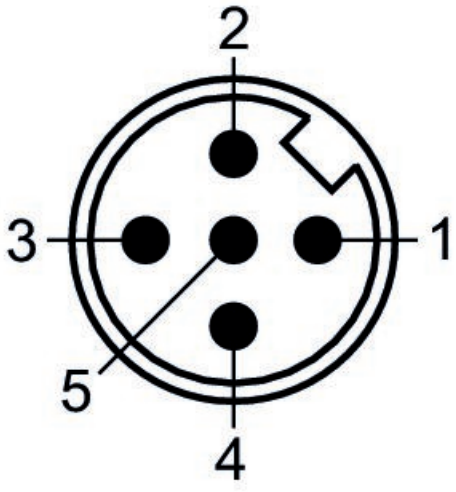

Dimensioni

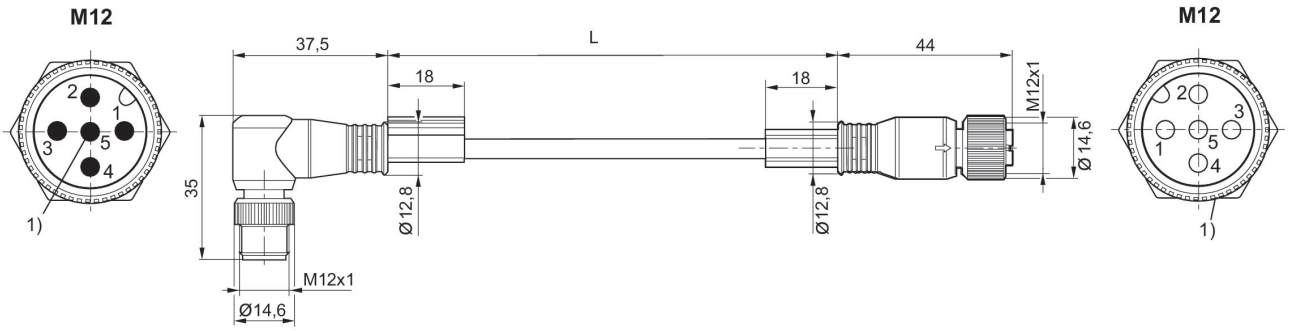

L = lunghezza
Occupazione PIN 1:1
1) Schermatura sul pin 5 del connettore e sulla vite zigrinata della presa.