Connecteur rond, Série CON-RD

R412021678

Connecteurs ronds avec câble AVENTICS série CON-RD

La série CON-RD d'AVENTICS avec câble propose des câbles avec connecteurs ronds pour différents types tels que M8x1, M12x1 ou 7/8-16UNC et différentes longueurs de câble, optimisés pour nos vannes avec raccordement M8x1 ou M12x1 et des systèmes électroniques comme AES et G3 .

- Connecteur rond avec câble raccordé
- M8x1, M12x1, M23, 7/8"
- Câble en Y



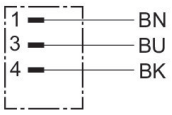

Données techniques

Secteur	Industrie
Remarque	Produit d'archive: Ne pas utiliser pour de nouvelles constructions!
Type de construction	Connecteur rond
Câble	Avec câble
Tension de service des équipements	48 V AC/DC
Raccordement électrique 1, type	Connecteur
Raccordement électrique 1, taille du filetage	M8x1
Raccordement électrique 1, nombre de pôles	À 3 pôles
Raccordement électrique 1, codage	Codage A
Sortie de câble 1	Coudé
Sortie de câble équerre	90°
Raccordement électrique 2, type	Extrémités de câble ouvertes
Raccordement électrique 2, nombre de pôles	À 3 pôles
Nombre de conducteurs	3
Blindage	non blindé
Longueur câble L	2 m
Adapté à l'utilisation dans une goulotte de câbles	Adapté à l'utilisation dans une goulotte de câbles
Rayon de courbure min.	41 mm

Connecteur rond, Série CON-RD

R412021678

Indice de protection	IP68
Température ambiante min.	-25 °C
Température ambiante max.	80 °C
Courant max.	4 A
Section du conducteur	0.25 mm²
Câble-Ø	4.1 mm
Poids	0.06 kg

Matériau

Matériau boîtiers	Polyuréthane (PUR)
Matériau gaine de câble	Polyuréthane (PUR)
Référence	R412021678

Informations techniques

L’indice de protection indiqué s’applique uniquement à un état monté et vérifié.

Dimensions

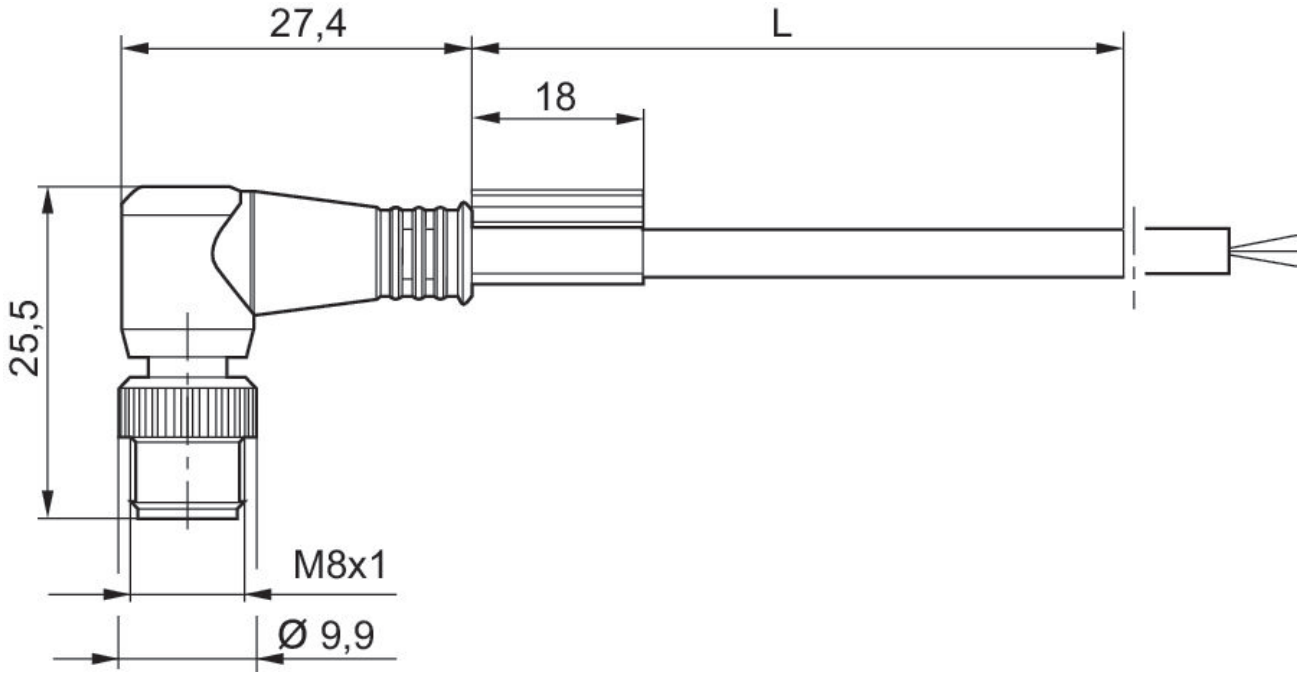

L = longueur

Connecteur rond, Série CON-RD

R412021678

Affectation des broches du connecteur

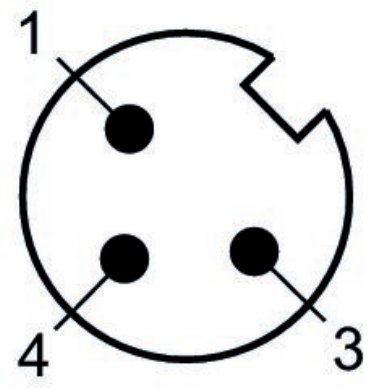

(1) BN=brun (3) BU=bleu (4) BK=noir