3/2-Wegeventil, Serie DO16

R412019226

Allgemeine Serieninformationen
AVENTICS Serie DO Wegeventile

- Die AVENTICS Serie DO bietet eine einfache, zuverlässige und robuste Lösung für alle klassischen Vorsteuerungsfunktionen mit direkter elektrischer Betätigung.



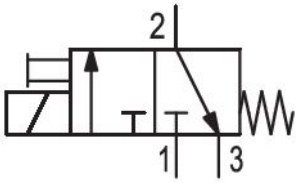

Technische Daten

Branche	Industrie
Betätigung	elektrisch
Baugröße	DO16
Bauart Ventil	Sitzventil
Schaltprinzip	3/2, mit Federrückstellung
Ventilfunktion	NC
Dichtprinzip	weich dichtend
Anschlussart	Plattenanschluss
Handhilfsbetätigung	nicht rastend

Nenndurchfluss Qn 1 zu 2	18 l/min
Nenndurchfluss Qn 2 zu 3	24 l/min

Betriebsdruck min.	0 bar
Betriebsdruck max.	10 bar
Elektrischer Anschluss Größe	M12
Elektrischer Anschluss Anzahl Pole	3-polig
Schutzklasse nach DIN EN 61140	Klasse I
Betriebsspannung	24 V DC
Betriebsspannung DC	24 V
Spannungstoleranz DC	-10% / +10%
Spulenbreite	16 mm
Leistungsaufnahme DC	1.5 W
Einschaltdauer	100 %
Umgebungstemperatur min.	-10 °C
Umgebungstemperatur max.	50 °C
Mediumstemperatur min.	-10 °C
Mediumstemperatur max.	50 °C
Medium	Druckluft
Ölgehalt der Druckluft min.	0 mg/m³
Ölgehalt der Druckluft max.	5 mg/m³
Max. Partikelgröße	5 µm
Montage auf Sammelanschlussleiste	PRS-Leiste
Gewicht	0.035 kg

Werkstoff

Werkstoff Gehäuse	Polyphenylensulfid Polyamid glasfaserverstärkt
Werkstoff Dichtungen	Acrylnitril-Butadien-Kautschuk
Materialnummer	R412019226

Technische Informationen

Lieferumfang: inkl. 1 Dichtung und 2 Befestigungsschrauben

Der min. Steuerdruck darf nicht unterschritten werden, da es sonst zu Fehlschaltungen und ggf. Ventilausfall kommen kann!

Der Drucktaupunkt muss mindestens 15 °C unter der Umgebungs- und Mediumstemperatur liegen und darf max. 3 °C betragen.

Der Ölgehalt der Druckluft muss über die gesamte Lebensdauer konstant bleiben.

Verwenden Sie ausschließlich von AVENTICS zugelassene Öle. Weitere Informationen finden Sie im Dokument „Technische Informationen“ (erhältlich im https://www.emerson.com/de-de/support).

Abmessungen in mm

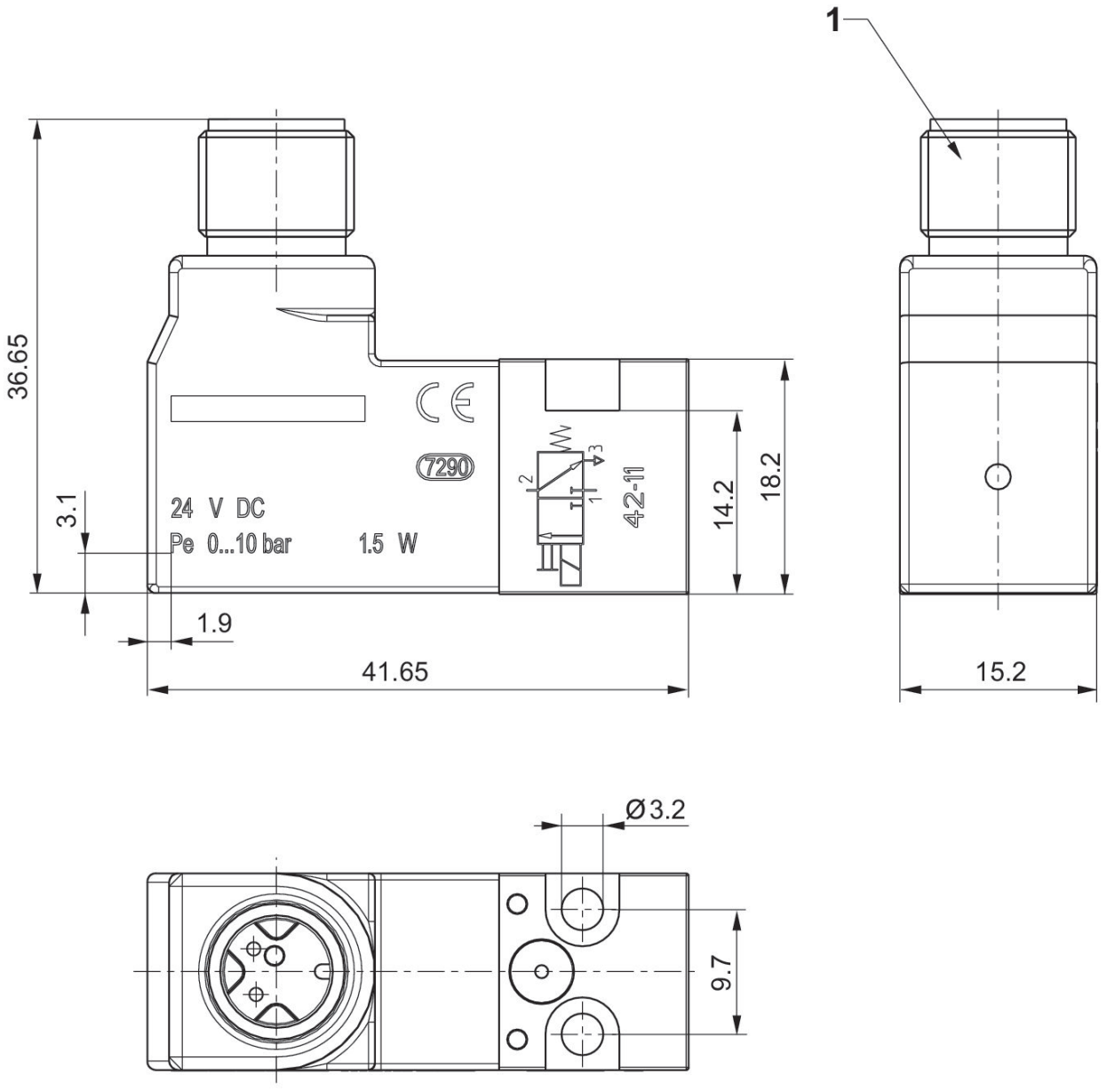

1) Anschluss für Stecker M12x1