Valvola di blocco 3/2 ad azionamento meccanico, Serie AS1-BAV

2024-01-02

R412014742

Serie AS1

La serie AS1 di AVENTICS è costituita da un gruppo trattamento aria modulare, versatile per applicazioni universali. Questa serie offre dimensioni compatte, è altamente efficiente, leggera e facile da utilizzare. La serie AS AVENTICS assicura affidabilità, sicurezza ed efficienza con montaggio e manutenzione semplificati.



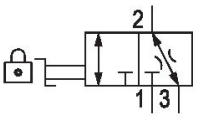

Dati tecnici

Azionamento	meccanico
Portata nominale Qn	2600 l/min
Raccordo aria compressa	G 1/4
Pressione di esercizio min.	0 bar
Pressione di esercizio max	12 bar
Elemento di comando	manopola
Tipo	rubinetto a sfera
Componenti	Valvola di blocco
Tipo di chiusura	lucchettabile
Tipo di chiusura	per lucchetto
montabile in batteria	montabile in batteria
Alimentazione dell'aria	destra
Temperatura ambiente min.	-10 °C
Temperatura ambiente max.	50 °C
Fluido	Aria compressa Gas neutri
Dimensione max. particella	25 µm
scarico raccordo aria compressa	G 1/4
Portata nominale Qn 1 a 2	2600 l/min
Portata nominale Qn 2 a 3	380 l/min

Valvola di blocco 3/2 ad azionamento meccanico, Serie AS1-BAV

2024-01-02

R412014742

~~Peso~~	~~0.15 kg~~
Materiale corpo	Poliammide
Materiale guarnizioni	Gomma acrilonitrile-butadiene
Materiale coperchio anteriore	Plastica acrilonitrile-butadiene-stirene
Materiale elemento di azionamento	Poliossimetilene
Codice	R412014742

Informazioni tecniche

Il punto di rugiada in pressione deve essere inferiore alla temperatura ambiente e a quella del fluido di almeno 15 °C e non superare il valore di 3 °C .

Portata nominale Qn con pressione secondaria p2 = 6 bar e Δp = 1 bar

Dimensioni in mm

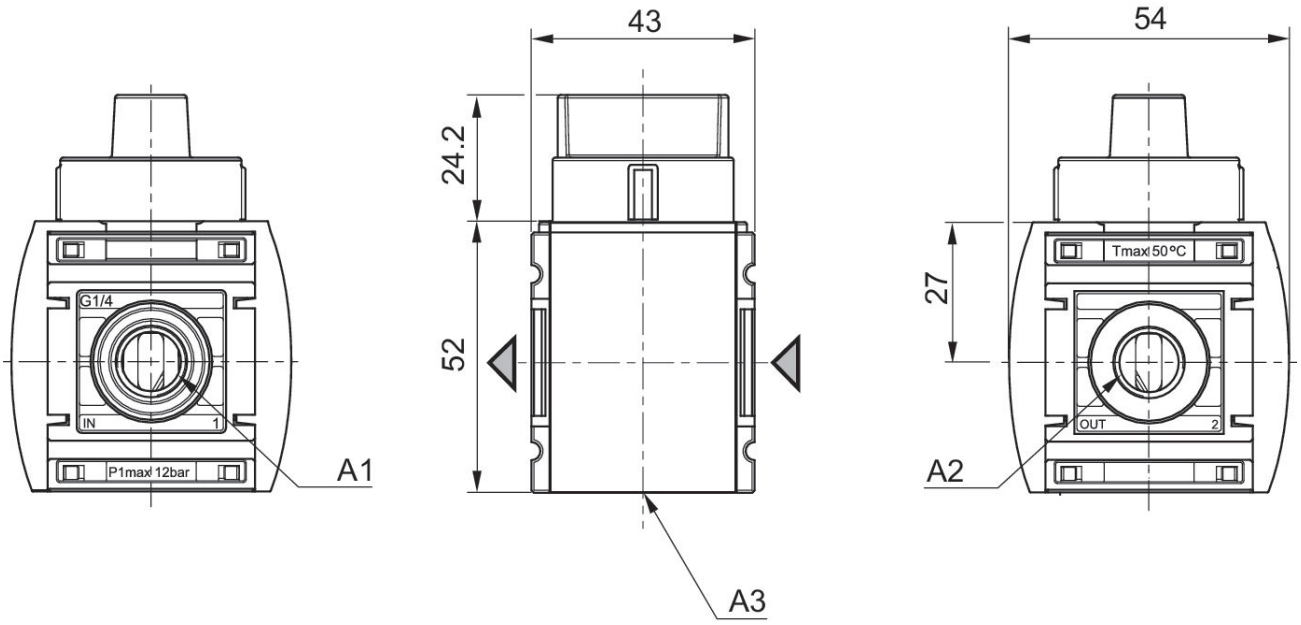

A1 = ingresso
A2 = uscita
A3 = attacco di scarico

Valvola di blocco 3/2 ad azionamento meccanico, Serie AS1-BAV

R412014742

Caratteristica della portata, p2 = 0,05 - 7 bar

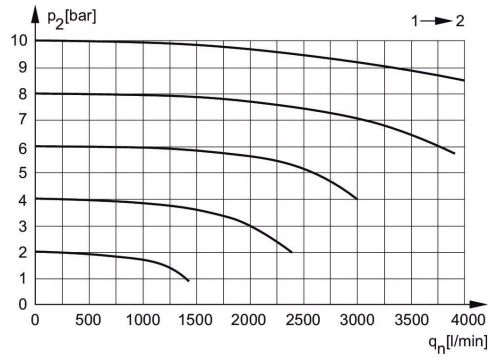

p2 = Pressione secondaria
qn = Portata nominale

scarico all'indietro

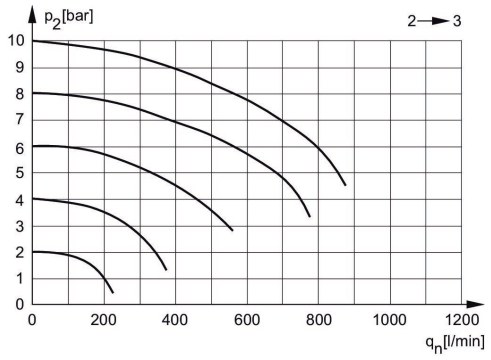

p2 = Pressione secondaria
qn = Portata nominale

Valvola di blocco 3/2 ad azionamento meccanico, Serie AS1-BAV

2024-01-02

R412014742

Panoramica accessori

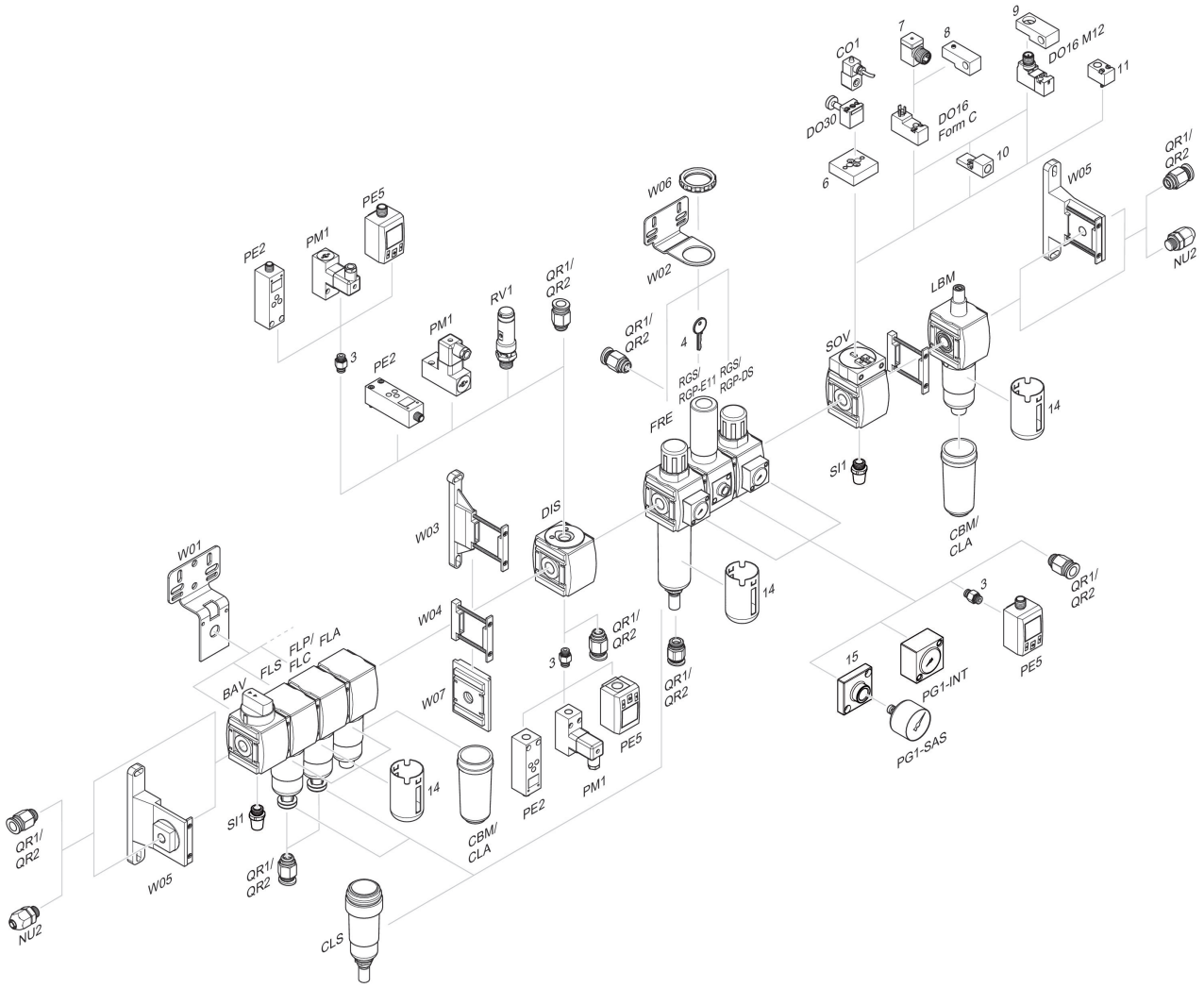

3 = Nipplo doppio 4 = Chiave per chiusura E11 6 = Piastra di adattamento DO30 7 = Adattatore, Serie CON-VP 8 = Dispositivo di montaggio DO16, forma C 9 = Dispositivo di montaggio DO16, M12 10 = Adattatore aria di pilotaggio esterna 11 = Adattatore azionamento pneumatico 14 = Gabbia di protezione 15 = Piastra adattatore per montaggio di un manometro con filettatura di raccordo G 1/8