Vanne d'arrêt 3/2, commande mécanique, Série AS1-BAV

2024-01-02

R412014742

Série AS1

Le modèle AVENTICS série AS1 est une unité de maintenance modulaire et polyvalente pour applications universelles. Cette série offre des dimensions compactes, est hautement efficace, légère et conviviale. La série AS d'AVENTICS garantit fiabilité, sécurité et efficacité tout en offrant des efforts de montage et de maintenance réduits.



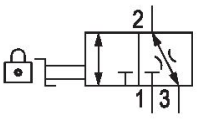

Données techniques

Commande	mécanique
Débit nominal Qn	2600 l/min
Raccordement de l'air comprimé	G 1/4
Pression de service min.	0 bar
Pression de service maxi	12 bar
Elément de commande	Commutateur rotatif
Type de construction	Boisseau sphérique
Composants	Vanne d'arrêt
Type de fermeture	Verrouillable
Type de fermeture	pour cadenas
montage en batterie possible	montage en batterie possible
Alimentation en air comprimé	droite
Température ambiante min.	-10 °C
Température ambiante max.	50 °C
Fluide	Air comprimé Gaz neutres
Taille de particule max.	25 µm
Raccord d'air comprimé échappement	G 1/4
Débit nominal Qn 1 vers 2	2600 l/min
Débit nominal Qn 2 vers 3	380 l/min

Vanne d'arrêt 3/2, commande mécanique, Série AS1-BAV

2024-01-02

R412014742

~~Poids~~	~~0.15 kg~~
Matériau boîtiers	Polyamide
Matériau joints	Caoutchouc nitrile (NBR)
Matériau couvercle avant	Plastique acrylonitrile-styrène-butadiène
Matériaux élément de commande	Polyoxyméthylène
Référence	R412014742

Informations techniques

Le point de rosée sous pression doit se situer à au moins 15 °C sous la température ambiante et la température du fluide et peut atteindre max. 3 °C .

Débit nominal Qn avec pression secondaire p2 = 6 bar et Δp = 1 bar

Dimensions en mm

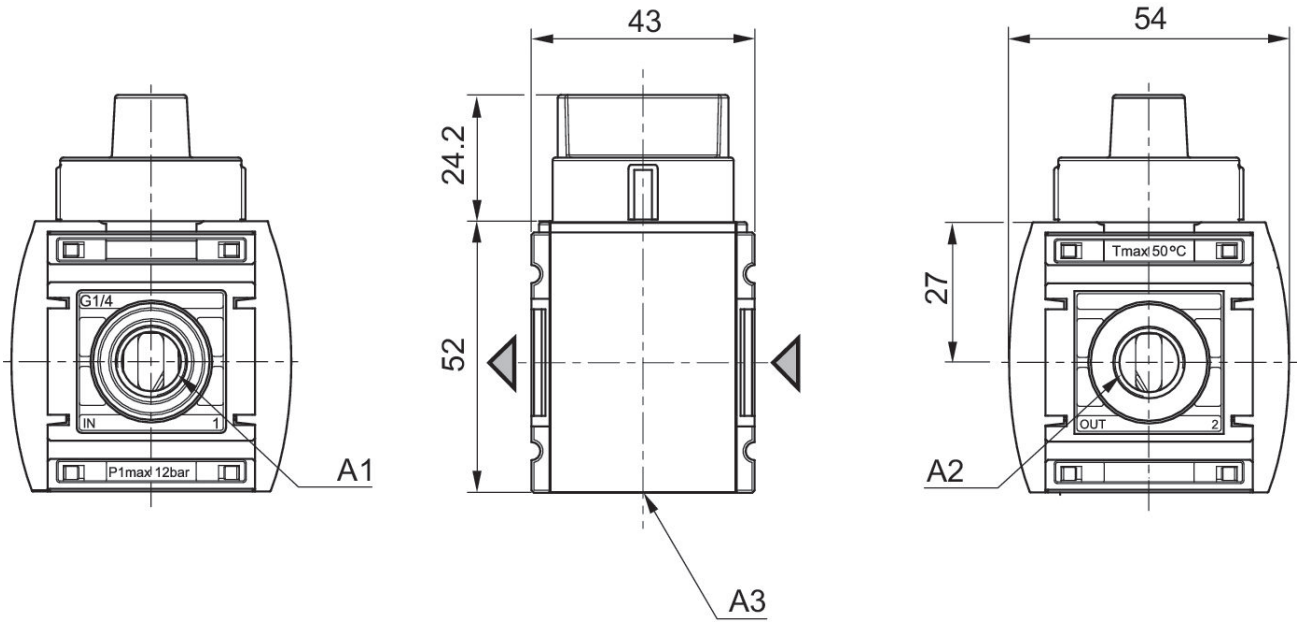

A1 = entrée
A2 = sortie
A3 = raccordement d'échappement

Vanne d'arrêt 3/2, commande mécanique, Série AS1-BAV

2024-01-02

R412014742

Caractéristiques de débit, p2 = 0,05 - 7 bar

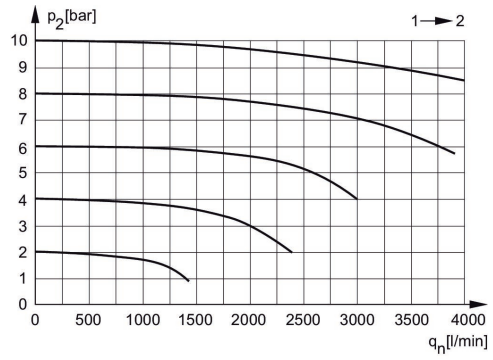

p2 = Pression secondaire
qn = Débit nominal

Échappement arrière

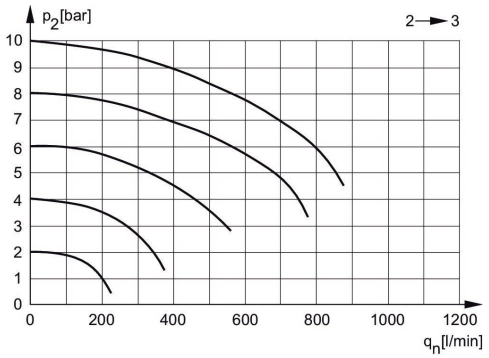

p2 = Pression secondaire
qn = Débit nominal

Vanne d'arrêt 3/2, commande mécanique, Série AS1-BAV

2024-01-02

R412014742

Vue d'ensemble des accessoires

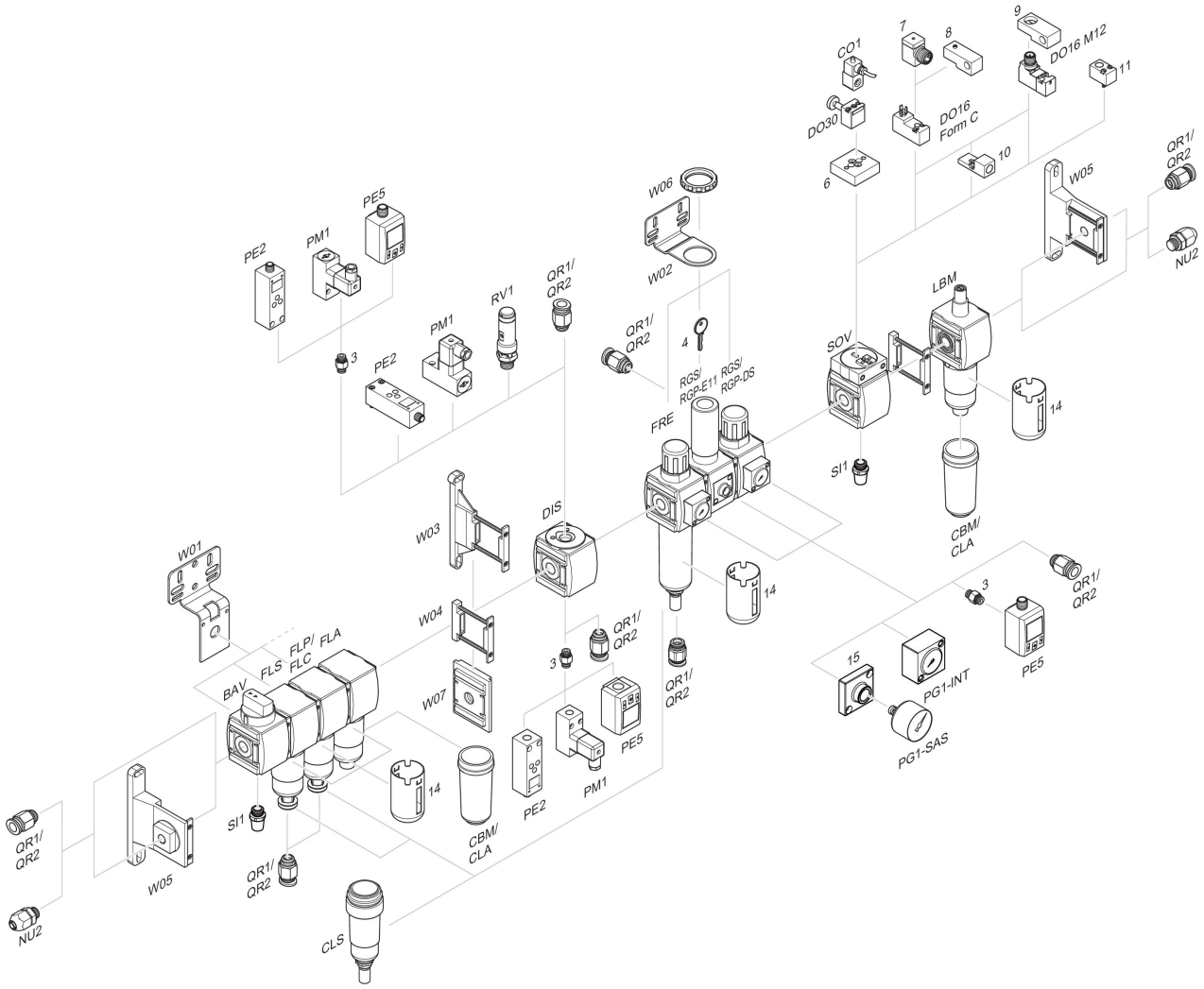

3 = Double manchon 4 = Clé pour fermeture E11 6 = Plaque d'adaptation DO30 7 = Adaptateur, Série CON-VP 8 = Aide au montage DO16, Forme C 9 = Aide au montage DO16, M12 10 = Adaptateur air de pilotage externe 11 = Adaptateur Commande pneumatique 14 = Capot de protection 15 = Plaque d'adaptation pour montage d'un manomètre à l'aide du raccordement fileté G 1/8