# Válvula reguladora de presión, Serie AS1-RGS



**R412014718**



## Serie AS1

La serie AS1 de AVENTICS cuenta con unidades de mantenimiento modulares y versátiles para aplicaciones universales. Esta serie ofrece dimensiones compactas, es altamente eficiente, ligera y fácil de usar. La serie AS de AVENTICS garantiza fiabilidad, seguridad y eficiencia, con montaje y mantenimiento muy simples.




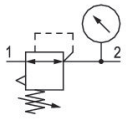


## Datos técnicos

| | |
|---|---|
| Sector | Industria |
| Función | Regulador de presión estándar |
| Componentes | Válvula reguladora de presión |
| Manómetros | manómetro en el volante |
| Posición de montaje | Indiferente |
| Tipo de regulador | Válvulas reguladoras de presión de membrana |
| Orificio | G 1/4 |
| Caudal nominal Qn | 1000 l/min |
| Margen de regulación de presión min. | 0.5 bar |
| Margen de regulación de presión max. | 8 bar |
| Presión de funcionamiento mín. | 0.5 bar |
| Presión de funcionamiento máx. | 12 bar |
| Temperatura ambiente mín. | -10 °C |
| Temperatura ambiente máx. | 50 °C |
| Alimentación de aire | a derecha |
| Accionamiento | manual |
| Función de regulador | Con escape secundario |
| Tipo de regulador | bloqueable |
| Tipo de cierre | no cerrable |

# Válvula reguladora de presión, Serie AS1-RGS

R412014718



| | |
|---|---|
| Fluido | Aire comprimido<br>Gases neutros |
| Peso | 0.239 kg |

## Material

| | |
|---|---|
| Material carcasa | Poliamida |
| Material placa frontal | Acrilonitrilo butadieno estireno |
| Material juntas | Caucho de acrilnitrilo butadieno |
| N° de material | R412014718 |

## Información técnica

El punto de condensación de presión se debe situar como mínimo 15 °C por debajo de la temperatura ambiental y del medio, y debe ser como máx. de 3 °C .

Escape secundario (≤ 0,3 bar por encima de la presión ajustada)

Con escape de retroceso (>3 bar)

Caudal nominal Qn con presión secundaria p2 = 6 bar y Δp = 1 bar

Tuerca del panel incluida en el volumen de suministro

## Dimensiones en mm

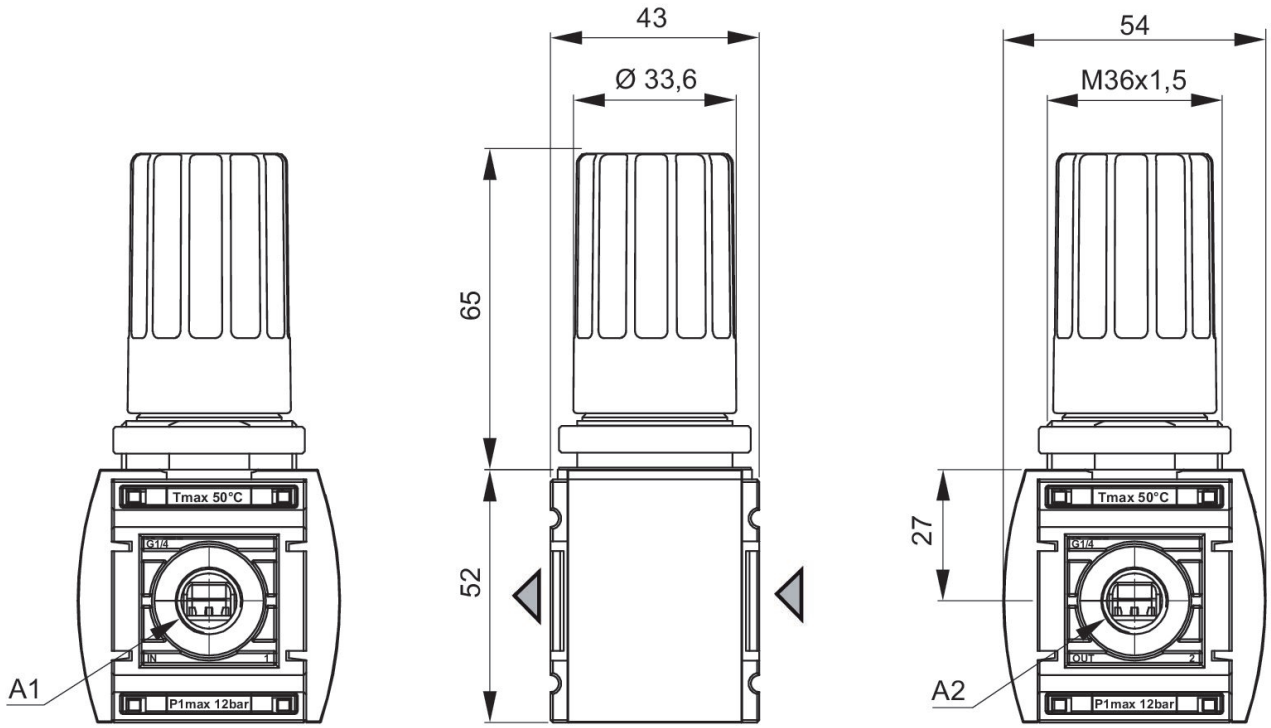


A1 = entrada
A2 = salida

# Válvula reguladora de presión, Serie AS1-RGS

R412014718

## curva característica de presión

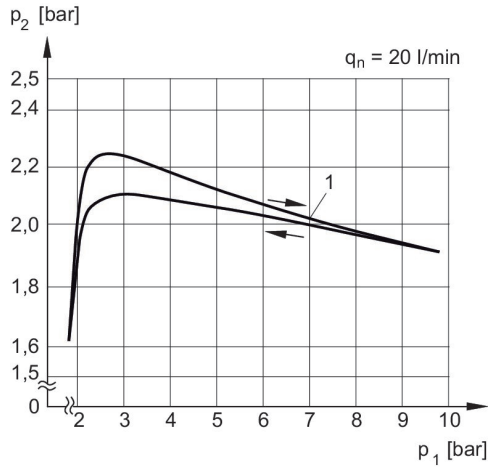


p1 = Presión de funcionamiento
p2 = Presión secundaria
qn = Caudal nominal
1) = Punto inicial

## Característica de caudal, p2 = 0,05 - 7 bar

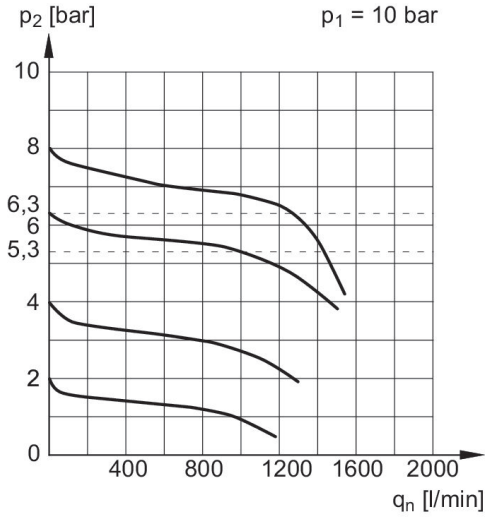


p1 = Presión de funcionamiento
p2 = Presión secundaria
qn = Caudal nominal

# Válvula reguladora de presión, Serie AS1-RGS

R412014718

2023-12-18

## Vista general de accesorios

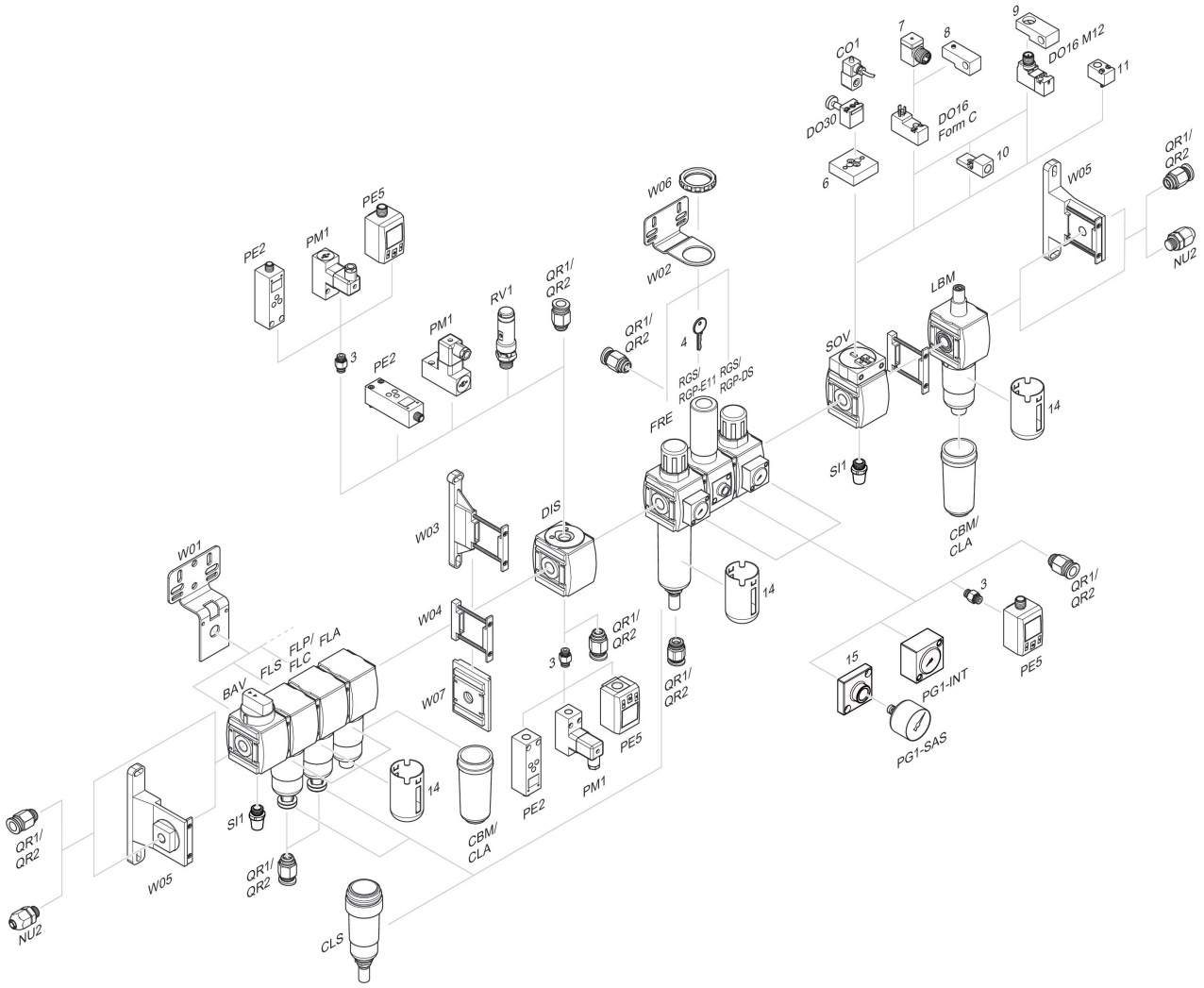


3 = Boquilla doble 4 = Llave para cierre E11 6 = Placa adaptadora DO30 7 = Adaptador, Serie CON-VP 8 = Ayuda de montaje DO16, forma C 9 = Ayuda de montaje DO16, M12 10 = Adaptador, aire de pilotaje externo 11 = Adaptador acción neumática 14 = Cesta de protección 15 = Placa adaptadora para montaje del manómetro con conexión roscada G 1/8