Válvula de regulagem de pressão, Série AS1-RGS-...-DS

R412014716

Série AS1

A série AS1 da AVENTICS é uma unidade de manutenção modular e versátil para aplicação universal. Essa série tem dimensões compactas e apresenta alta eficiência, além de ser leve e fácil de usar. A série AS da AVENTICS garante confiabilidade, segurança e eficiência com montagem e manutenção simplificadas.



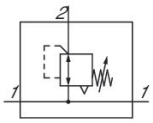

Dados técnicos

Setor	Indústria
Função	Regulador de pressão padrão
Componentes	Válvula de regulagem de pressão com alimentação de pressão contínua
Manômetros	sem manômetro
Local de montagem	À escolha
Tipo de regulador	Válvulas de regulagem de pressão à membrana
Conexão	G 1/4
Fluxo nominal Qn	1000 l/min
Variedade de regulagem de pressão min.	0.5 bar
Variedade de regulagem de pressão max.	10 bar
Pressão de operação mín.	0.5 bar
Pressão de operação máx	12 bar
Temperatura ambiente mín.	-10 °C
Temperatura ambiente máx.	50 °C
Alimentação de ar	direita
acionamento	manual
Função de regulador	Com exaustão de ar secundária
Tipo de regulador	bloqueável
Alimentação de pressão	bilateral

Válvula de regulagem de pressão, Série AS1-RGS-...-DS

R412014716

~~Tipo de peça obturadora~~	~~não travável~~
com alimentação de pressão contínua	com alimentação de pressão contínua
Máx. Ø de manômetro em estado bloqueado	40 mm
Fluido	Ar comprimido Gases neutros
Peso	0.206 kg

Material

Material de caixa	Poliamida
Material placa dianteira	Plástico acrilonitrila-butadieno-estirol
Material de vedações	Borracha de acrilonitrila butadieno
N° de material	R412014716

Informações técnicas

O ponto de condensação de pressão deve ser pelo menos 15 °C abaixo da temperatura ambiente e do fluido e um máximo de 3 °C .

Exaustão de ar secundária (≤ 0,3 bar por pressão ajustada)

Com escape de retorno (>3 bar)

Fluxo nominal Qn com pressão secundária p2 = 6 bar e Δp = 1 bar

Pedir separadamente o manômetro

Válvula de regulagem de pressão, Série AS1-RGS-...-DS

R412014716

Dimensões em mm

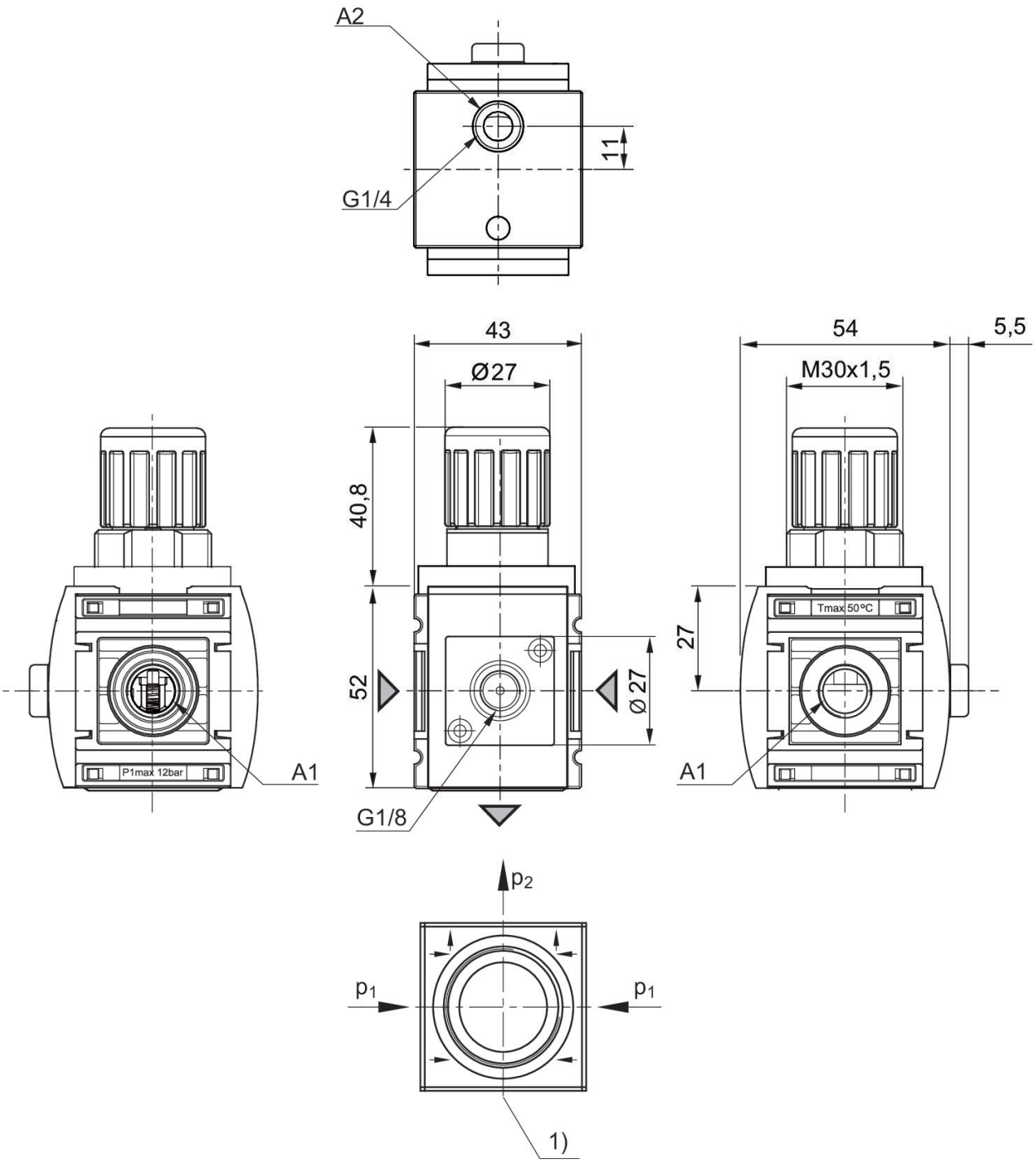

A1 = entrada
A2 = saída
1) conexão de manômetro

Válvula de regulagem de pressão, Série AS1-RGS-...-DS

R412014716

linha de identificação da pressão

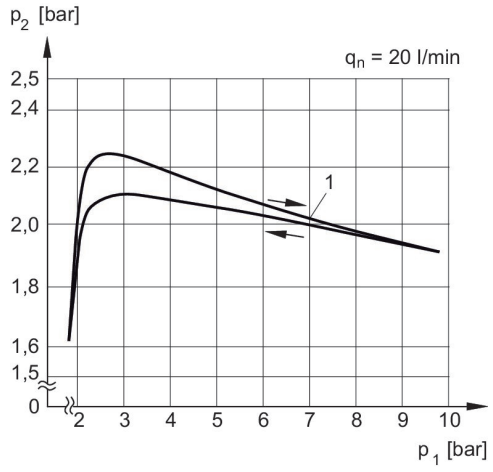

p1 = Pressão de operação
p2 = Pressão secundária
qn = Fluxo nominal
1) = Ponto de início

Característica de fluxo, p2 = 0,05 - 7 bar

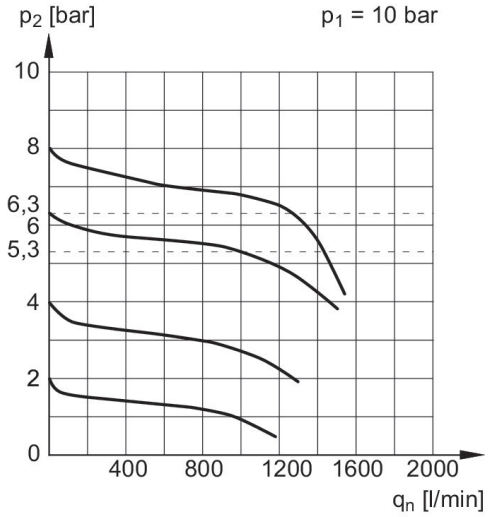

p1 = Pressão de operação
p2 = Pressão secundária
qn = Fluxo nominal

exemplo de uso

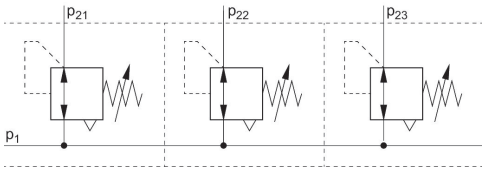

p1 = Pressão de operação

Válvula de regulagem de pressão, Série AS1-RGS-...-DS

R412014716

Visão geral de acessórios

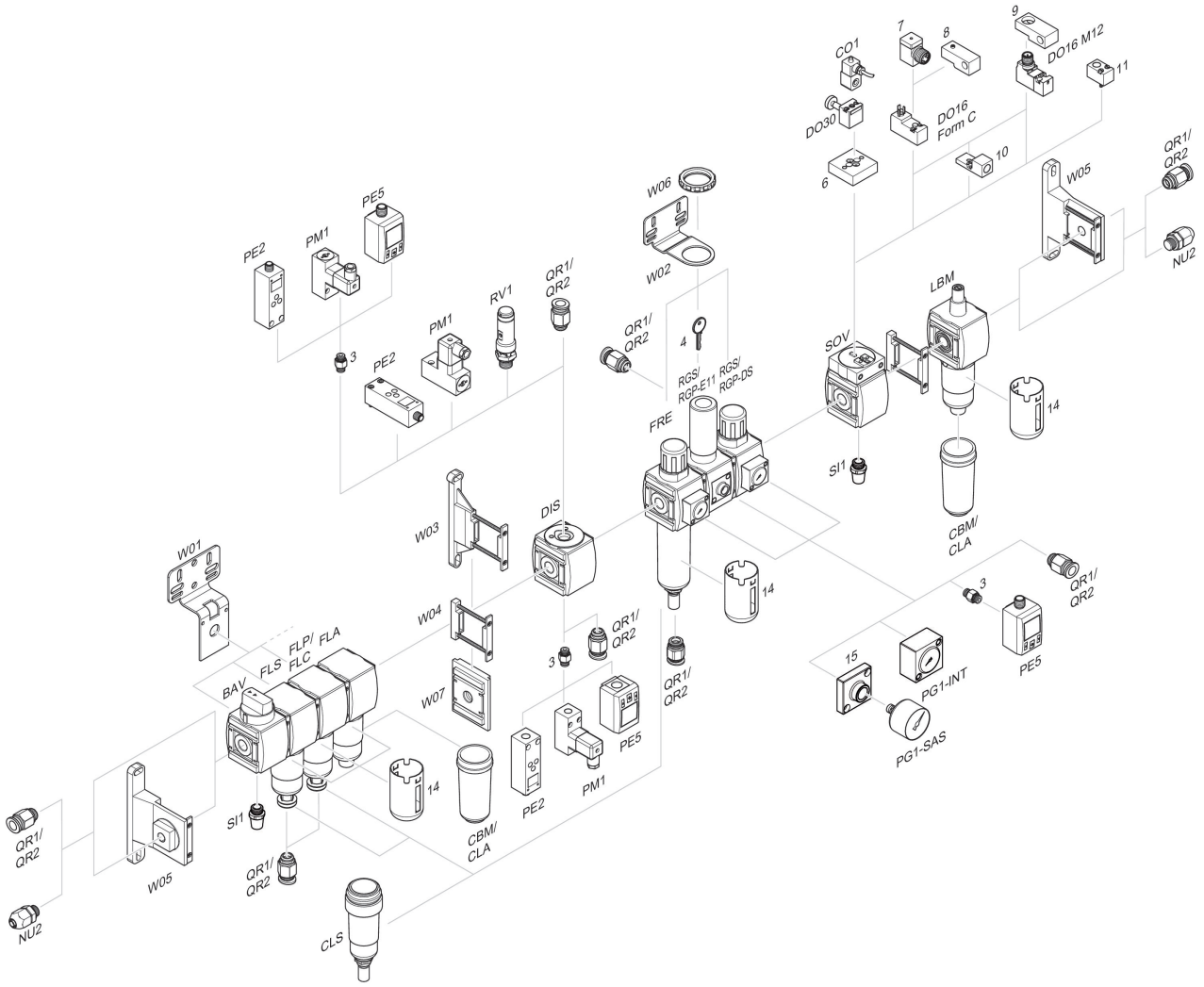

3 = Niple duplo 4 = Chave para fechamento E11 6 = Placa adaptadora DO30 7 = Adaptador, Série CON-VP 8 = Auxiliar de montagem DO16, formato C 9 = Auxiliar de montagem DO16, M12 10 = Adaptador de ar de comando externo 11 = Adaptador de acionamento pneumático 14 = Cesta de protección 15 = Placa de adaptação para montagem de um manômetro com rosca de ligação G 1/8