# Válvula de regulagem de pressão, Série AS1-RGS-...-DS

**R412014715**



## Série AS1

A série AS1 da AVENTICS é uma unidade de manutenção modular e versátil para aplicação universal. Essa série tem dimensões compactas e apresenta alta eficiência, além de ser leve e fácil de usar. A série AS da AVENTICS garante confiabilidade, segurança e eficiência com montagem e manutenção simplificadas.




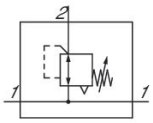


## Dados técnicos

| | |
|---|---|
| Setor | Indústria |
| Função | Regulador de pressão padrão |
| Componentes | Válvula de regulagem de pressão com alimentação de pressão contínua |
| Manômetros | sem manômetro |
| Local de montagem | À escolha |
| Tipo de regulador | Válvulas de regulagem de pressão à membrana |
| Conexão | G 1/4 |
| Fluxo nominal Qn | 1000 l/min |
| Variedade de regulagem de pressão min. | 0.5 bar |
| Variedade de regulagem de pressão max. | 8 bar |
| Pressão de operação mín. | 0.5 bar |
| Pressão de operação máx | 12 bar |
| Temperatura ambiente mín. | -10 °C |
| Temperatura ambiente máx. | 50 °C |
| Alimentação de ar | direita |
| acionamento | manual |
| Função de regulador | Com exaustão de ar secundária |
| Tipo de regulador | bloqueável |
| Alimentação de pressão | bilateral |

# Válvula de regulagem de pressão, Série AS1-RGS-...-DS

R412014715

| | |
|---|---|
| ~~Tipo de peça obturadora~~ | ~~não travável~~ |
| com alimentação de pressão contínua | com alimentação de pressão contínua |
| Máx. Ø de manômetro em estado bloqueado | 40 mm |
| Fluido | Ar comprimido<br>Gases neutros |
| Peso | 0.206 kg |

## Material

| | |
|---|---|
| Material de caixa | Poliamida |
| Material placa dianteira | Plástico acrilonitrila-butadieno-estirol |
| Material de vedações | Borracha de acrilonitrila butadieno |
| N° de material | R412014715 |

## Informações técnicas

O ponto de condensação de pressão deve ser pelo menos 15 °C abaixo da temperatura ambiente e do fluido e um máximo de 3 °C .

Exaustão de ar secundária (≤ 0,3 bar por pressão ajustada)

Com escape de retorno (>3 bar)

Fluxo nominal Qn com pressão secundária p2 = 6 bar e Δp = 1 bar

Pedir separadamente o manômetro

# Válvula de regulagem de pressão, Série AS1-RGS-...-DS

R412014715

## Dimensões em mm

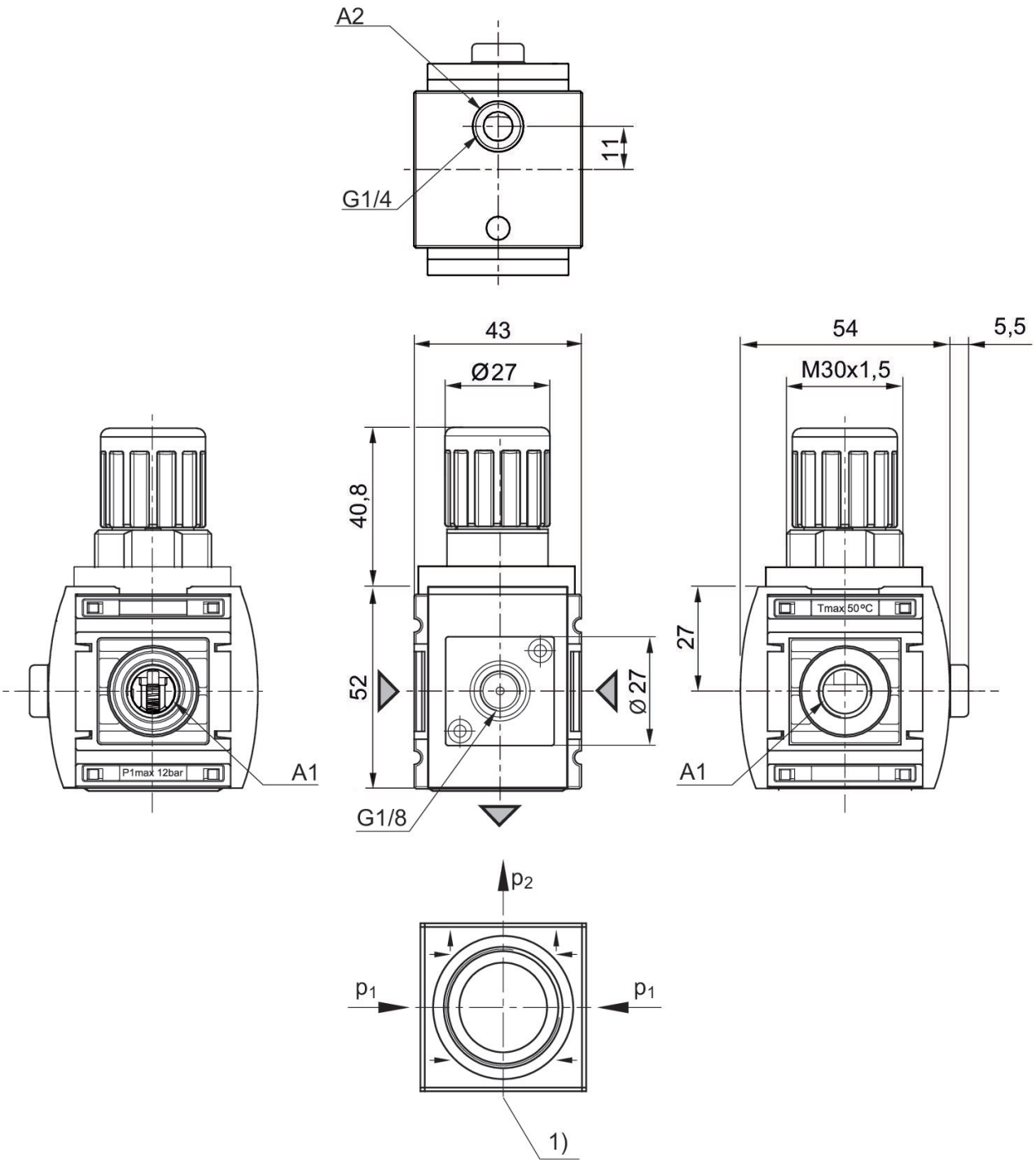


A1 = entrada
A2 = saída
1) conexão de manômetro

# Válvula de regulagem de pressão, Série AS1-RGS-...-DS

R412014715

## linha de identificação da pressão

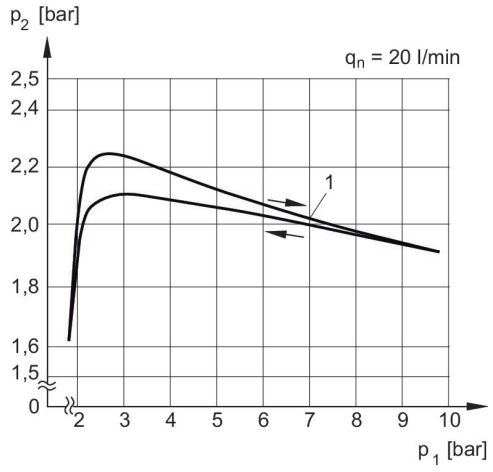


p1 = Pressão de operação
p2 = Pressão secundária
qn = Fluxo nominal
1) = Ponto de início

## Característica de fluxo, p2 = 0,05 - 7 bar

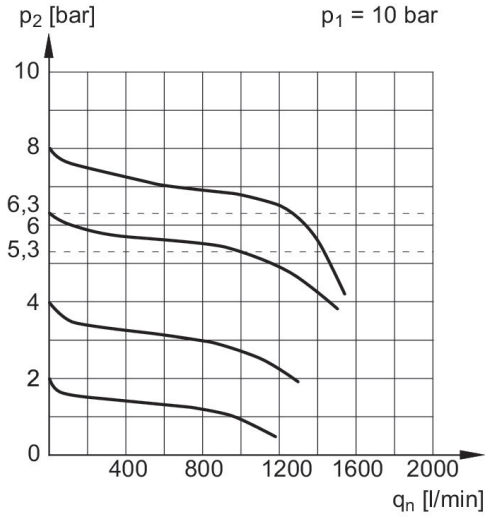


p1 = Pressão de operação
p2 = Pressão secundária
qn = Fluxo nominal

## exemplo de uso

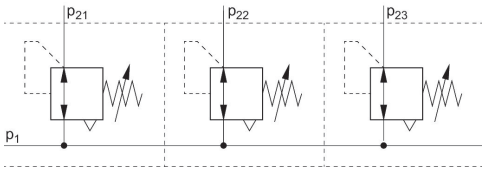


p1 = Pressão de operação

# Válvula de regulagem de pressão, Série AS1-RGS-...-DS



R412014715

## Visão geral de acessórios

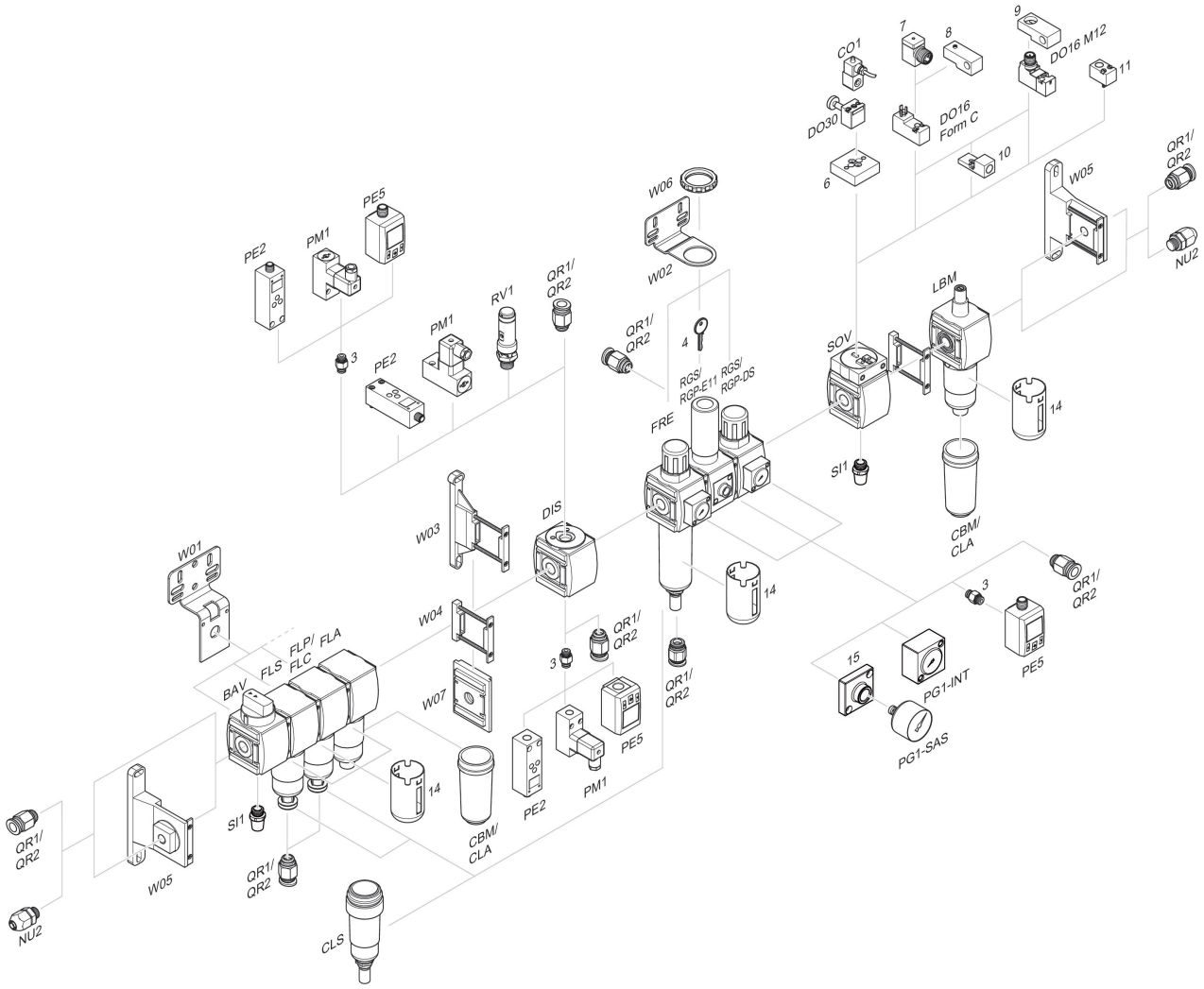


3 = Niple duplo 4 = Chave para fechamento E11 6 = Placa adaptadora DO30 7 = Adaptador, Série CON-VP 8 = Auxiliar de montagem DO16, formato C 9 = Auxiliar de montagem DO16, M12 10 = Adaptador de ar de comando externo 11 = Adaptador de acionamento pneumático 14 = Cesta de protección 15 = Placa de adaptação para montagem de um manômetro com rosca de ligação G 1/8