Valvola riduttrice di pressione, Serie AS1-RGS-...-DS

R412014715

Serie AS1

La serie AS1 di AVENTICS è costituita da un gruppo trattamento aria modulare, versatile per applicazioni universali. Questa serie offre dimensioni compatte, è altamente efficiente, leggera e facile da utilizzare. La serie AS AVENTICS assicura affidabilità, sicurezza ed efficienza con montaggio e manutenzione semplificati.



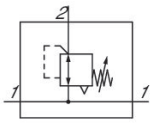

Dati tecnici

Settore	Industria
Funzione	Riduttore di pressione standard
Componenti	Valvola riduttrice di pressione con alimentazione di pressione continua
Manometri	senza manometro
Posizione di montaggio	A piacere
Tipo di riduttore	Riduttori di pressione a membrana
Raccordo	G 1/4
Portata nominale Qn	1000 l/min
Campo di regolazione della temperatura min.	0.5 bar
Campo di regolazione della temperatura max.	8 bar
Pressione di esercizio min.	0.5 bar
Pressione di esercizio max	12 bar
Temperatura ambiente min.	-10 °C
Temperatura ambiente max.	50 °C
Alimentazione dell'aria	destra
Azionamento	manuale
Funzione del riduttore	Con scarico secondario
Tipo di riduttore	montabile in batteria
Alimentazione di pressione	su entrambi i lati

Valvola riduttrice di pressione, Serie AS1-RGS-...-DS

R412014715

~~Tipo di chiusura~~	~~non lucchettabile~~
con alimentazione di pressione continua	con alimentazione di pressione continua
Diametro max. del manometro collegato in batteria	40 mm
Fluido	Aria compressa Gas neutri
Peso	0.206 kg

Materiale

Materiale corpo	Poliammide
Materiale piastra frontale	Plastica acrilonitrile-butadiene-stirene
Materiale guarnizioni	Gomma acrilonitrile-butadiene
Codice	R412014715

Informazioni tecniche

Il punto di rugiada in pressione deve essere inferiore alla temperatura ambiente e a quella del fluido di almeno 15 °C e non superare il valore di 3 °C .

Scarico secondario (≤ 0,3 bar al di sopra della pressione impostata)

Con scarico all'indietro (>3 bar)

Portata nominale Qn con pressione secondaria p2 = 6 bar e Δp = 1 bar

Ordinare il manometro separatamente

Valvola riduttrice di pressione, Serie AS1-RGS-...-DS

R412014715

Dimensioni in mm

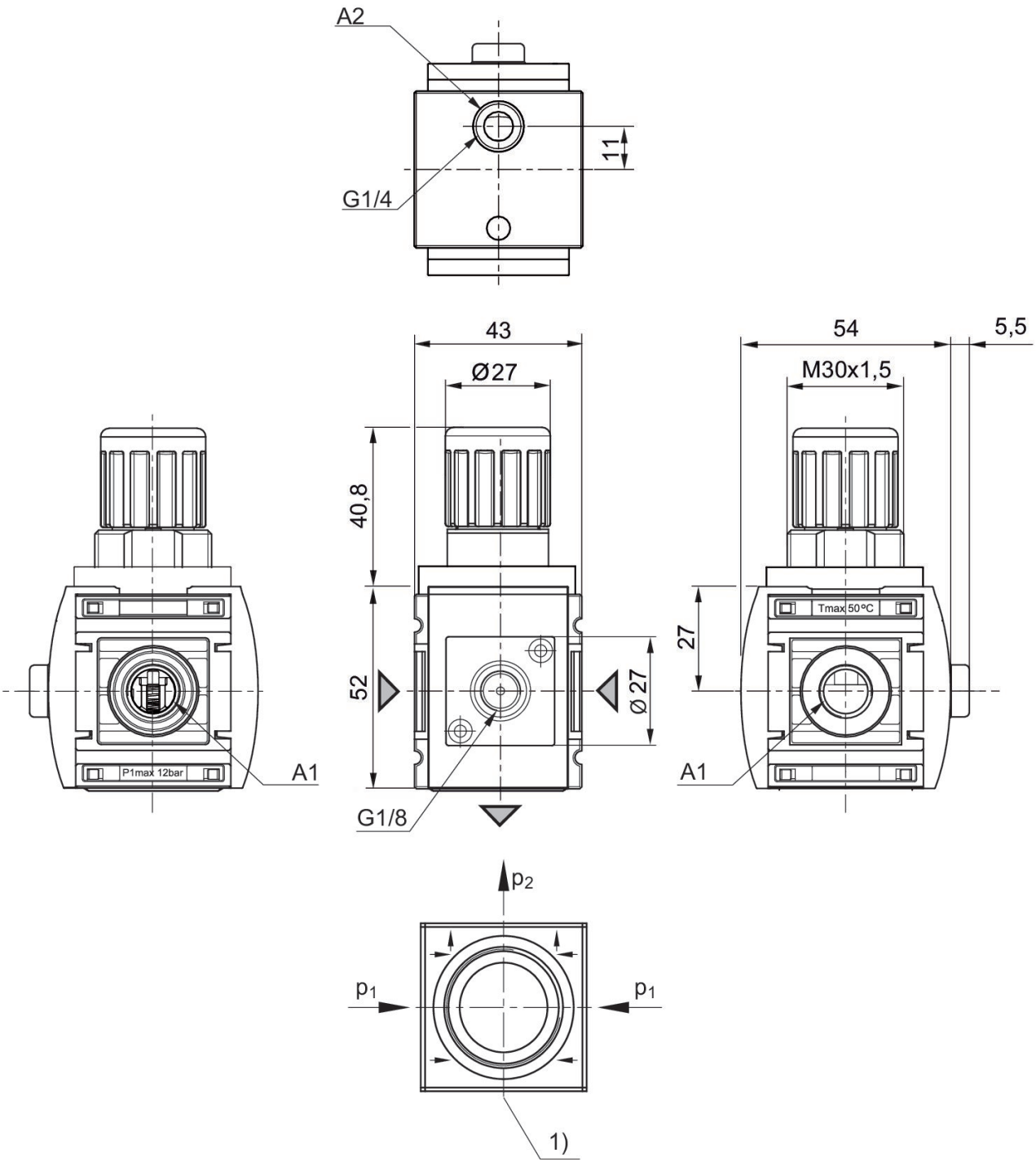

A1 = ingresso
A2 = uscita
1) attacco manometro

Valvola riduttrice di pressione, Serie AS1-RGS-...-DS

R412014715

caratteristica della pressione

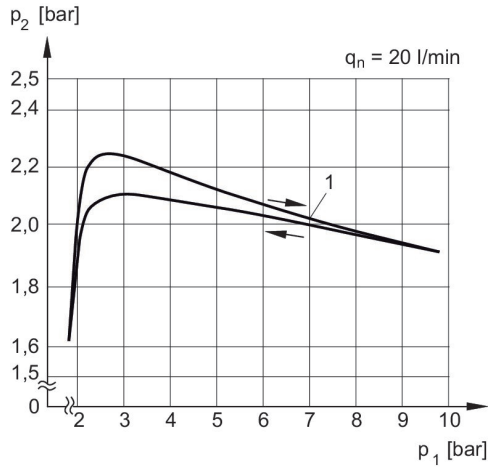

p1 = Pressione di esercizio
p2 = Pressione secondaria
qn = Portata nominale
1) = Punto iniziale

Caratteristica della portata, p2 = 0,05 - 7 bar

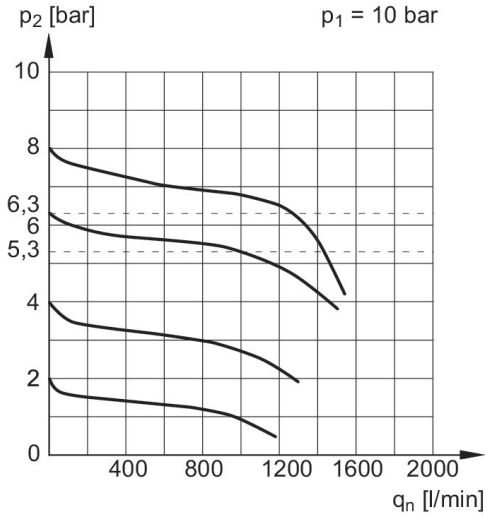

p1 = Pressione di esercizio
p2 = Pressione secondaria
qn = Portata nominale

esempio di applicazione

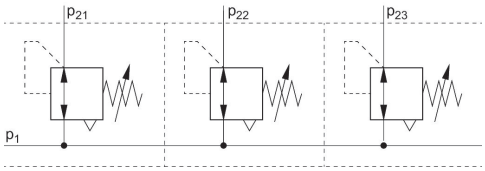

p1 = Pressione di esercizio

Valvola riduttrice di pressione, Serie AS1-RGS-...-DS

R412014715

Panoramica accessori

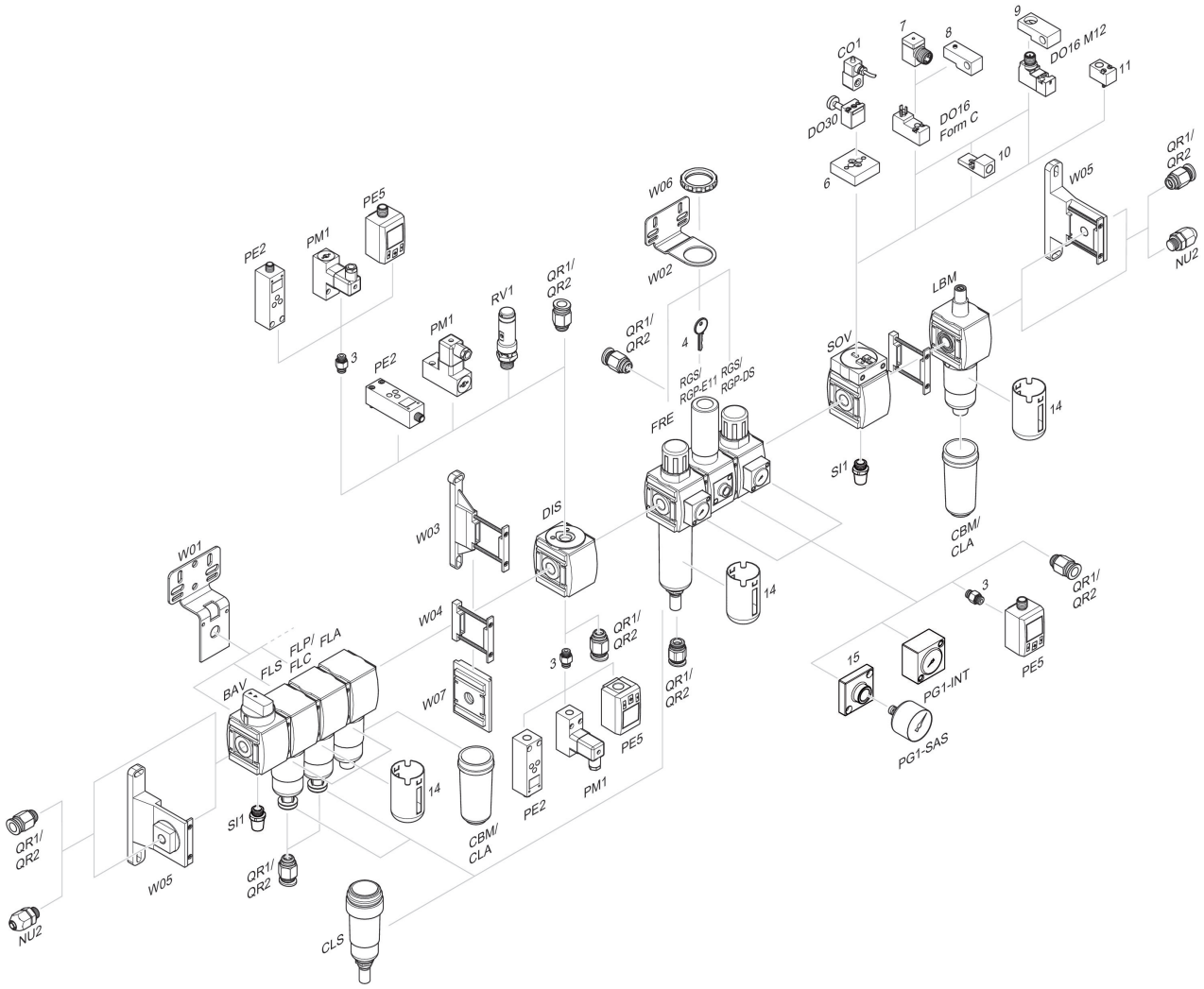

3 = Nipplo doppio 4 = Chiave per chiusura E11 6 = Piastra di adattamento DO30 7 = Adattatore, Serie CON-VP 8 = Dispositivo di montaggio DO16, forma C 9 = Dispositivo di montaggio DO16, M12 10 = Adattatore aria di pilotaggio esterna 11 = Adattatore azionamento pneumatico 14 = Gabbia di protezione 15 = Piastra adattatore per montaggio di un manometro con filettatura di raccordo G 1/8