Válvula de regulagem de pressão, Série AS1-RGS-...-DS

R412014708

Série AS1

A série AS1 da AVENTICS é uma unidade de manutenção modular e versátil para aplicação universal. Essa série tem dimensões compactas e apresenta alta eficiência, além de ser leve e fácil de usar. A série AS da AVENTICS garante confiabilidade, segurança e eficiência com montagem e manutenção simplificadas.



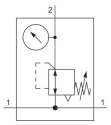

Dados técnicos

Setor	Indústria
Função	Regulador de pressão padrão
Componentes	Válvula de regulagem de pressão com alimentação de pressão contínua
Manômetros	Com manômetro integrado
Local de montagem	À escolha
Tipo de regulador	Válvulas de regulagem de pressão à membrana
Conexão	G 1/4
Fluxo nominal Qn	1000 l/min
Variedade de regulagem de pressão min.	0.2 bar
Variedade de regulagem de pressão max.	4 bar
Pressão de operação mín.	0.2 bar
Pressão de operação máx	12 bar
Temperatura ambiente mín.	-10 °C
Temperatura ambiente máx.	50 °C
Alimentação de ar	direita
acionamento	manual
Função de regulador	Com exaustão de ar secundária
Tipo de regulador	bloqueável
Alimentação de pressão	bilateral

Válvula de regulagem de pressão, Série AS1-RGS-...-DS

R412014708

~~Tipo de peça obturadora~~	~~não travável~~
com alimentação de pressão contínua	com alimentação de pressão contínua
Máx. Ø de manômetro em estado bloqueado	40 mm
Fluido	Ar comprimido Gases neutros
Peso	0.209 kg

Material

Material de caixa	Poliamida
Material placa dianteira	Plástico acrilonitrila-butadieno-estirol
Material de vedações	Borracha de acrilonitrila butadieno
N° de material	R412014708

Informações técnicas

O ponto de condensação de pressão deve ser pelo menos 15 °C abaixo da temperatura ambiente e do fluido e um máximo de 3 °C .

Exaustão de ar secundária (≤ 0,3 bar por pressão ajustada)

Com escape de retorno (>3 bar)

Fluxo nominal Qn com pressão secundária p2 = 6 bar e Δp = 1 bar

Válvula de regulagem de pressão, Série AS1-RGS-...-DS

R412014708

Dimensões em mm

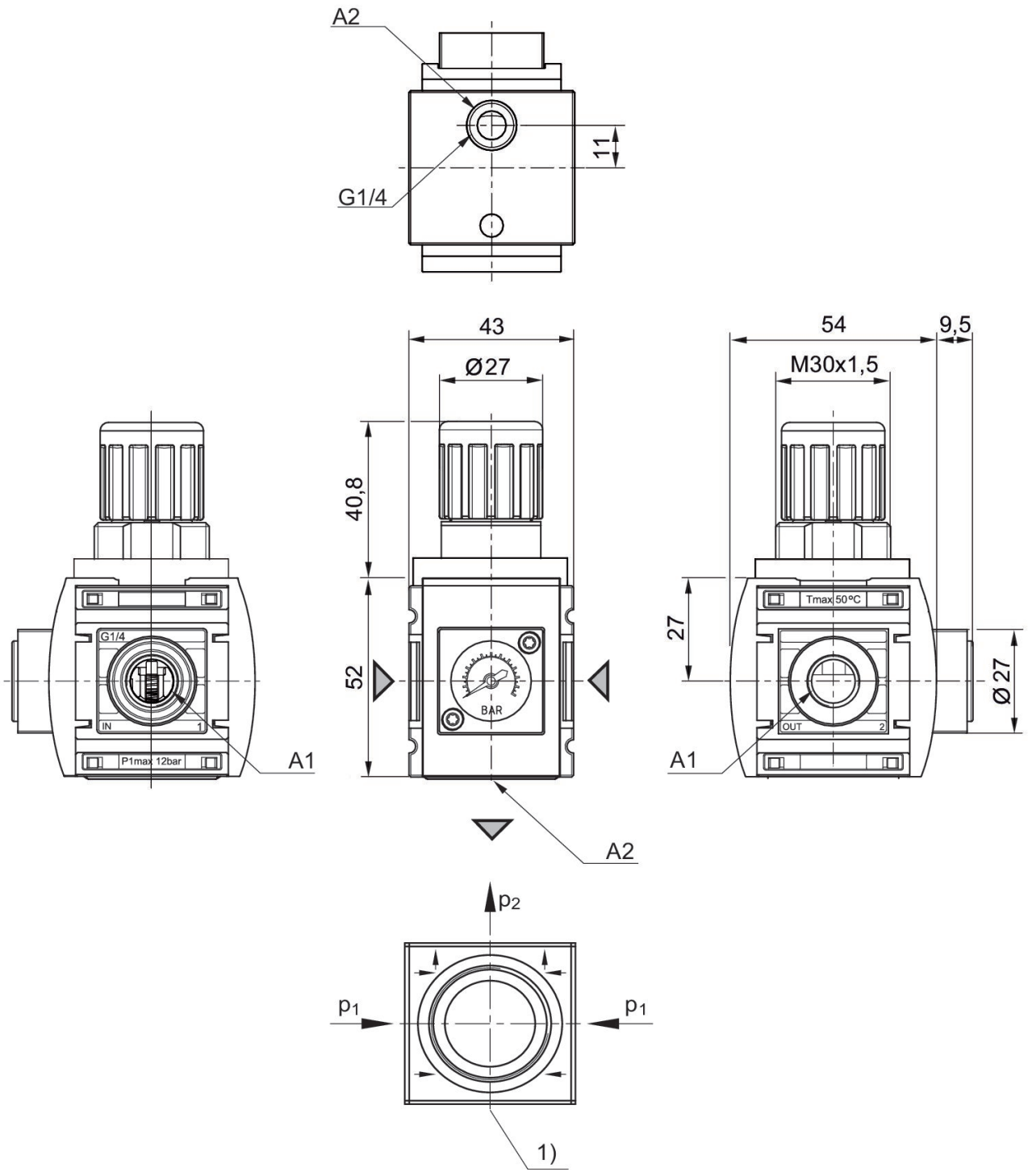

A1 = entrada
A2 = saída
1) conexão de manômetro

Válvula de regulagem de pressão, Série AS1-RGS-...-DS

R412014708

linha de identificação da pressão

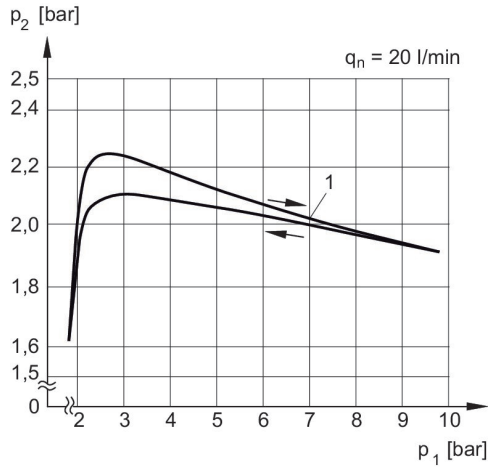

p1 = Pressão de operação
p2 = Pressão secundária
qn = Fluxo nominal
1) = Ponto de início

Característica de fluxo, p2 = 0,05 - 7 bar

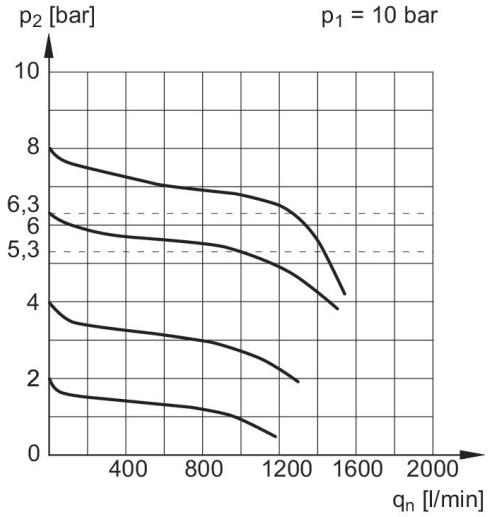

p1 = Pressão de operação
p2 = Pressão secundária
qn = Fluxo nominal

exemplo de uso

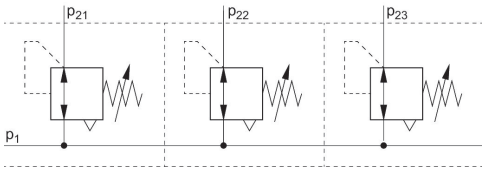

p1 = Pressão de operação

Válvula de regulagem de pressão, Série AS1-RGS-...-DS

R412014708

Visão geral de acessórios

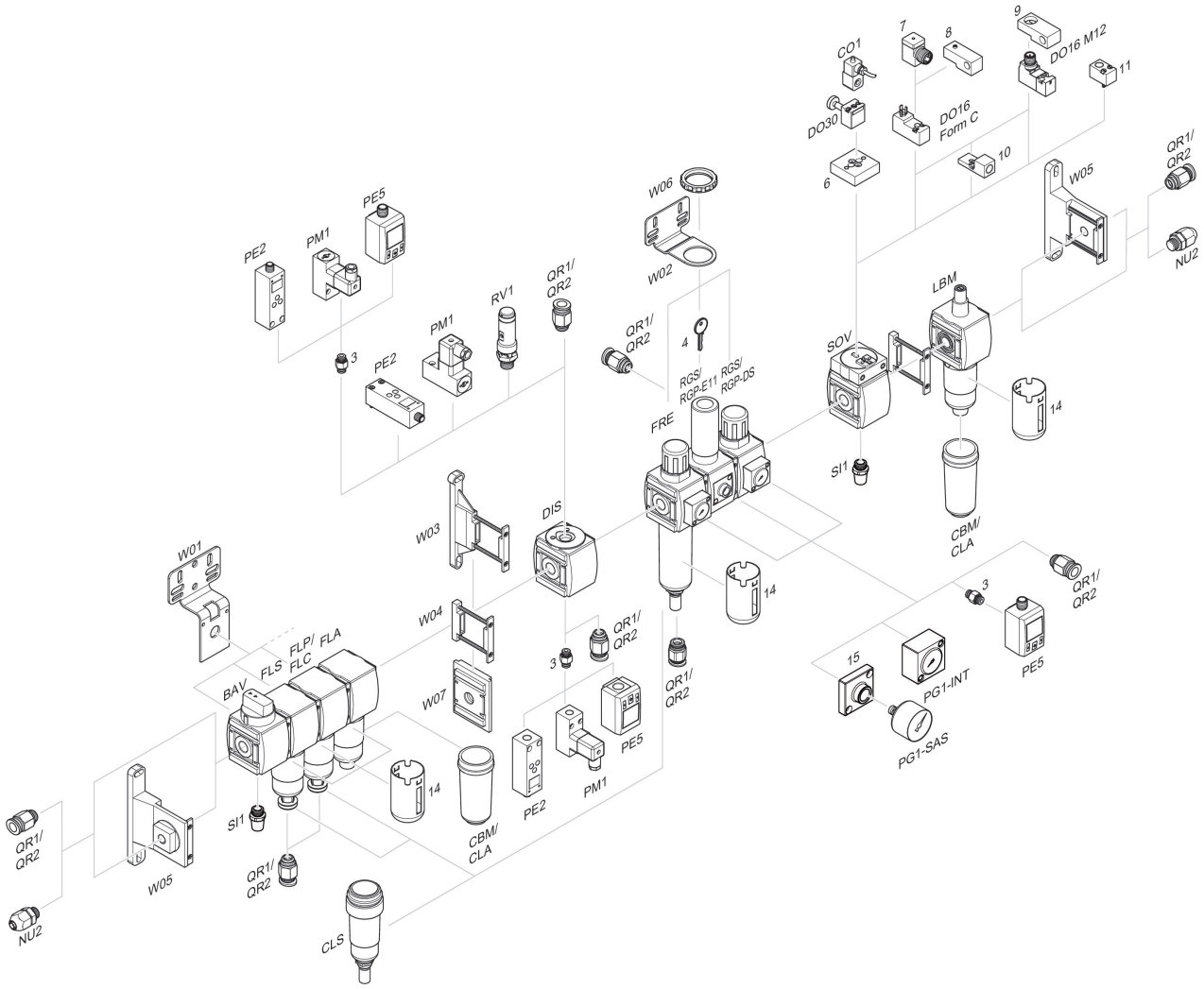

3 = Niple duplo 4 = Chave para fechamento E11 6 = Placa adaptadora DO30 7 = Adaptador, Série CON-VP 8 = Auxiliar de montagem DO16, formato C 9 = Auxiliar de montagem DO16, M12 10 = Adaptador de ar de comando externo 11 = Adaptador de acionamento pneumático 14 = Cesta de protección 15 = Placa de adaptação para montagem de um manômetro com rosca de ligação G 1/8