Valvola riduttrice di pressione, Serie AS1-RGS

R412014706

Serie AS1

La serie AS1 di AVENTICS è costituita da un gruppo trattamento aria modulare, versatile per applicazioni universali. Questa serie offre dimensioni compatte, è altamente efficiente, leggera e facile da utilizzare. La serie AS AVENTICS assicura affidabilità, sicurezza ed efficienza con montaggio e manutenzione semplificati.



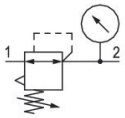

Dati tecnici

Settore	Industria
Funzione	Riduttore di pressione standard
Componenti	Valvola riduttrice di pressione
Manometri	Con manometro integrato
Posizione di montaggio	A piacere
Tipo di riduttore	Riduttori di pressione a membrana
Raccordo	G 1/4
Portata nominale Qn	1000 l/min
Campo di regolazione della temperatura min.	0.5 bar
Campo di regolazione della temperatura max.	8 bar
Pressione di esercizio min.	0.5 bar
Pressione di esercizio max	12 bar
Temperatura ambiente min.	-10 °C
Temperatura ambiente max.	50 °C
Alimentazione dell'aria	destra
Azionamento	manuale
Funzione del riduttore	Con scarico secondario
Tipo di riduttore	montabile in batteria
Tipo di chiusura	non lucchettabile

Valvola riduttrice di pressione, Serie AS1-RGS

R412014706

Diametro max. del manometro collegato in batteria	40 mm
Fluido	Aria compressa Gas neutri
Peso	0.209 kg

Materiale

Materiale corpo	Poliammide
Materiale piastra frontale	Plastica acrilonitrile-butadiene-stirene
Materiale guarnizioni	Gomma acrilonitrile-butadiene
Codice	R412014706

Informazioni tecniche

Il punto di rugiada in pressione deve essere inferiore alla temperatura ambiente e a quella del fluido di almeno 15 °C e non superare il valore di 3 °C .

Scarico secondario (≤ 0,3 bar al di sopra della pressione impostata)

Con scarico all'indietro (>3 bar)

Portata nominale Qn con pressione secondaria p2 = 6 bar e Δp = 1 bar

Dimensioni in mm

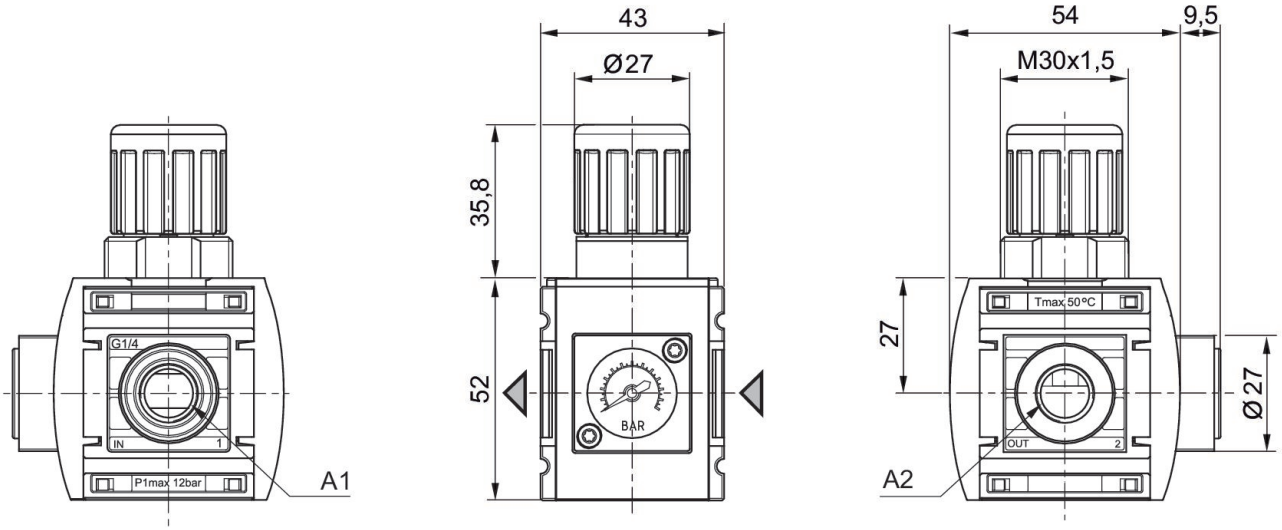

A1 = ingresso
A2 = uscita

Valvola riduttrice di pressione, Serie AS1-RGS

R412014706

caratteristica della pressione

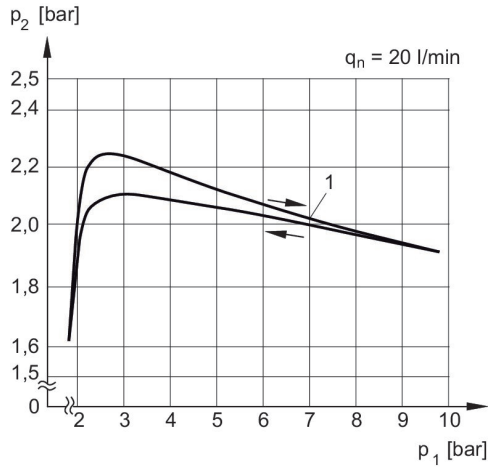

p1 = Pressione di esercizio
p2 = Pressione secondaria
qn = Portata nominale
1) = Punto iniziale

Caratteristica della portata, p2 = 0,05 - 7 bar

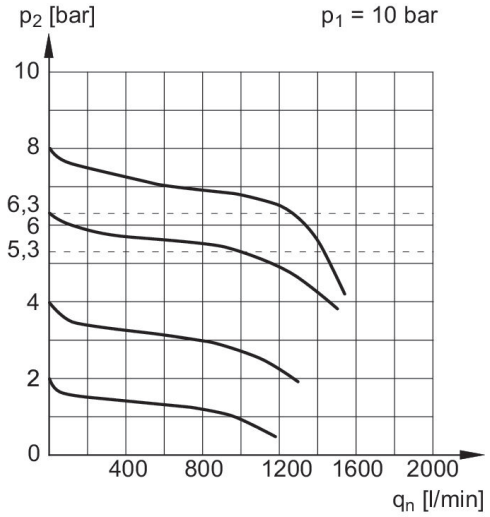

p1 = Pressione di esercizio
p2 = Pressione secondaria
qn = Portata nominale

Valvola riduttrice di pressione, Serie AS1-RGS

R412014706

Panoramica accessori

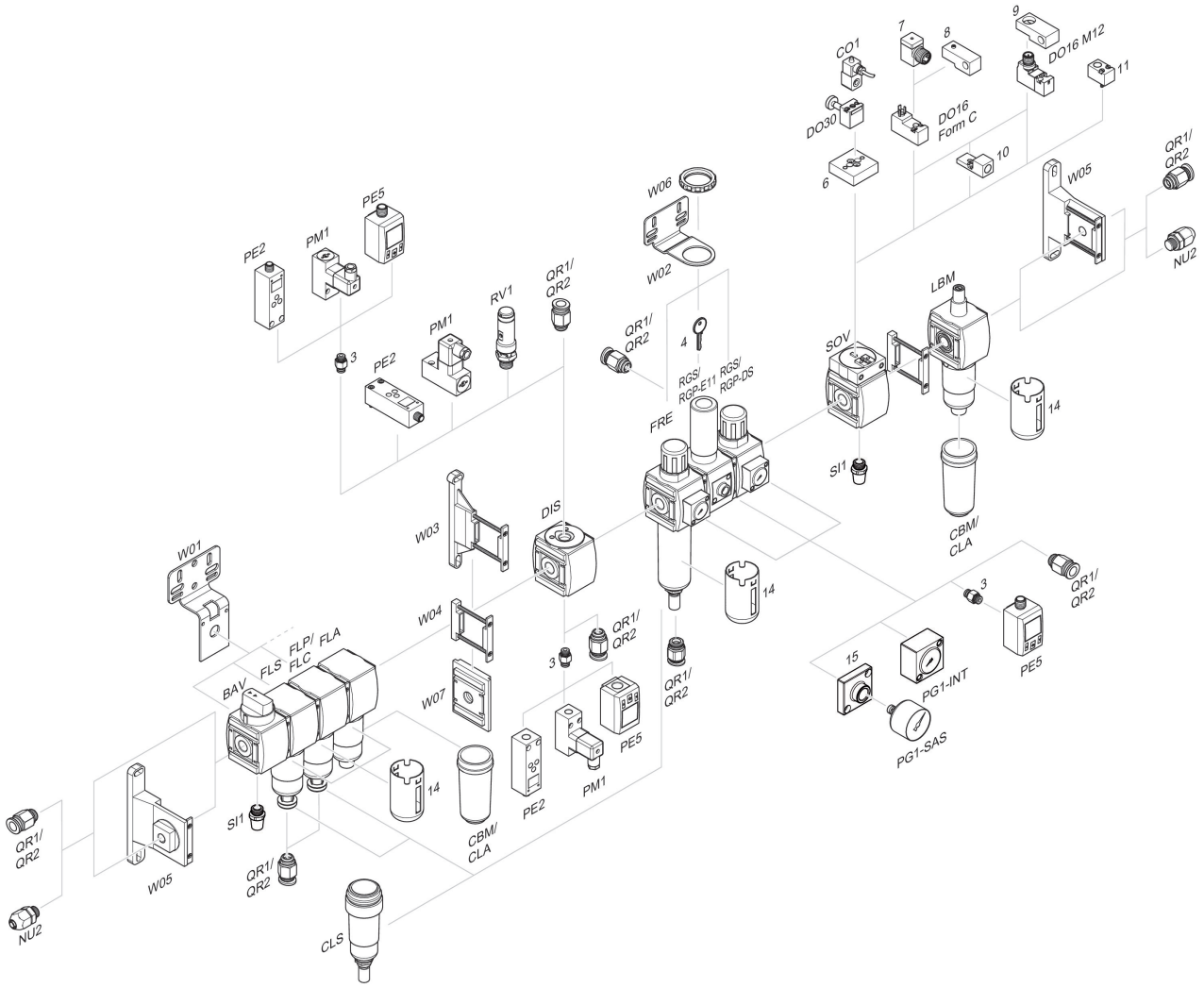

3 = Nipplo doppio 4 = Chiave per chiusura E11 6 = Piastra di adattamento DO30 7 = Adattatore, Serie CON-VP 8 = Dispositivo di montaggio DO16, forma C 9 = Dispositivo di montaggio DO16, M12 10 = Adattatore aria di pilotaggio esterna 11 = Adattatore azionamento pneumatico 14 = Gabbia di protezione 15 = Piastra adattatore per montaggio di un manometro con filettatura di raccordo G 1/8