Micronebulizador, Serie AS1-LBM

2023-12-18

R412014704

Serie AS1

La serie AS1 de AVENTICS cuenta con unidades de mantenimiento modulares y versátiles para aplicaciones universales. Esta serie ofrece dimensiones compactas, es altamente eficiente, ligera y fácil de usar. La serie AS de AVENTICS garantiza fiabilidad, seguridad y eficiencia, con montaje y mantenimiento muy simples.



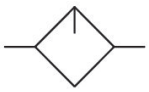

Datos técnicos

Sector	Industria
Componentes	lubricador
Recipiente	recipiente metálico sin mirilla
Versión de lubricador	llenado de aceite manual
Conexión de aire comprimido	G 1/4
Caudal nominal Qn	1400 l/min
Posición de montaje	vertical
Presión de funcionamiento mín.	0.8 bar
Presión de funcionamiento máx.	12 bar
Temperatura ambiente mín.	-10 °C
Temperatura ambiente máx.	50 °C
Fluido	Aire comprimido Gases neutros
Alimentación de aire	a derecha
Tipo de llenado	llenado de aceite manual
Lubricador de volumen de recipiente	35 cm³
Dosificación de aceite con 1000 l/min	10-20 gotas
Función	Micronebulizador
Función	bloqueable
Peso	0.248 kg

Micronebulizador, Serie AS1-LBM

2023-12-18

R412014704

Material

Material carcasa	Poliamida
Material placa frontal	Acrilonitrilo butadieno estireno
Material juntas	Caucho de acrilnitrilo butadieno
Material recipiente	Zinc fundido a presión
N° de material	R412014704

Información técnica

El punto de condensación de presión se debe situar como mínimo 15 °C por debajo de la temperatura ambiental y del medio, y debe ser como máx. de 3 °C .

Sólo aprox. un 10% de la cantidad de gotas ajustada llega al sistema de aire comprimido.

llenado de aceite imposible durante el funcionamiento.

Tenga en cuenta que los recipientes de policarbonato son sensibles a los disolventes, encontrará indicaciones complementarias en "Información para el cliente".

Caudal nominal Qn con presión secundaria p2 = 6 bar y Δp = 1 bar

Dimensiones en mm

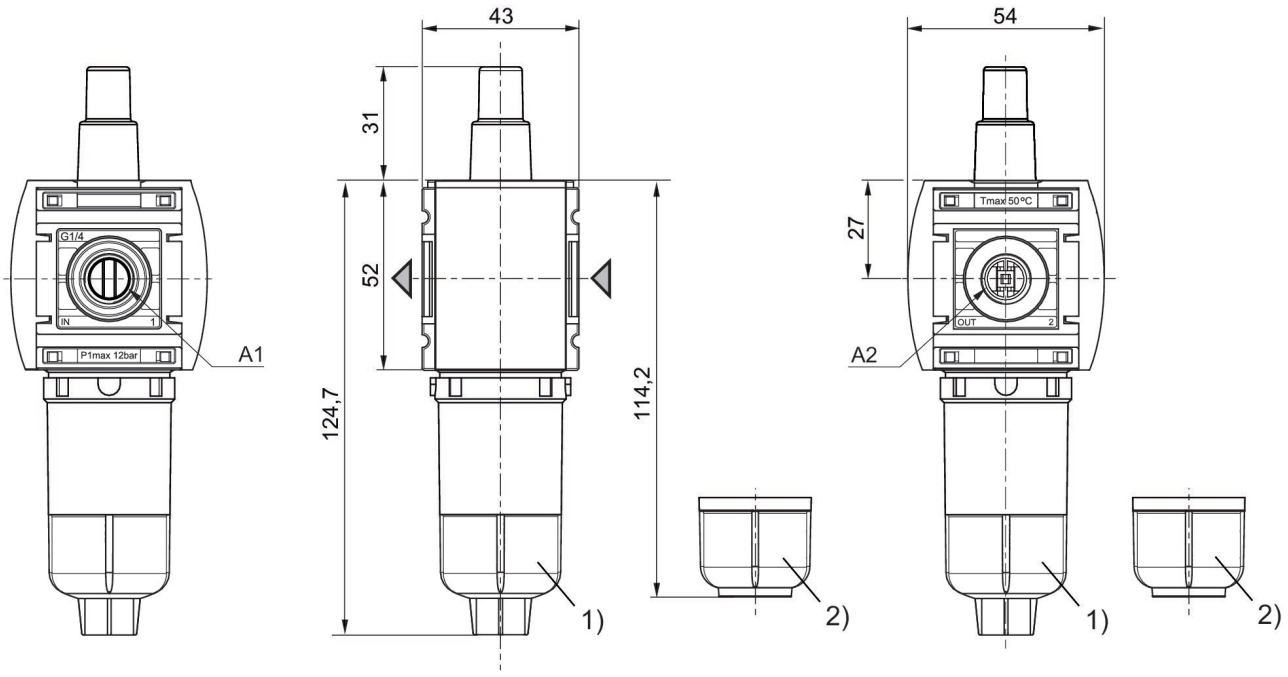

A1 = entrada
1) A2 = salida
2) Recipiente: policarbonato
Recipiente: metal

Característica de caudal, p2 = 0,05 - 7 bar

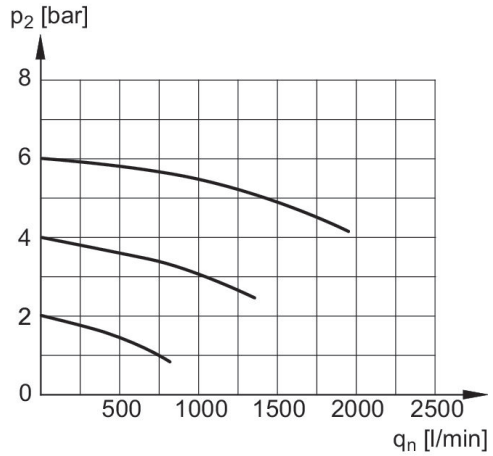

p2 = Presión secundaria
qn = Caudal nominal

límite de respuesta del lubricador

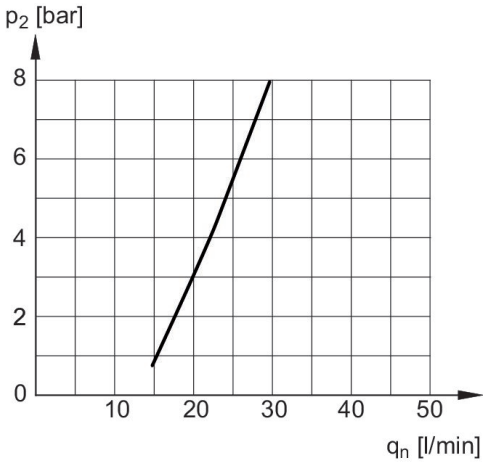

p2 = Presión secundaria
qn = Caudal nominal

Micronebulizador, Serie AS1-LBM

2023-12-18

R412014704

Vista general de accesorios

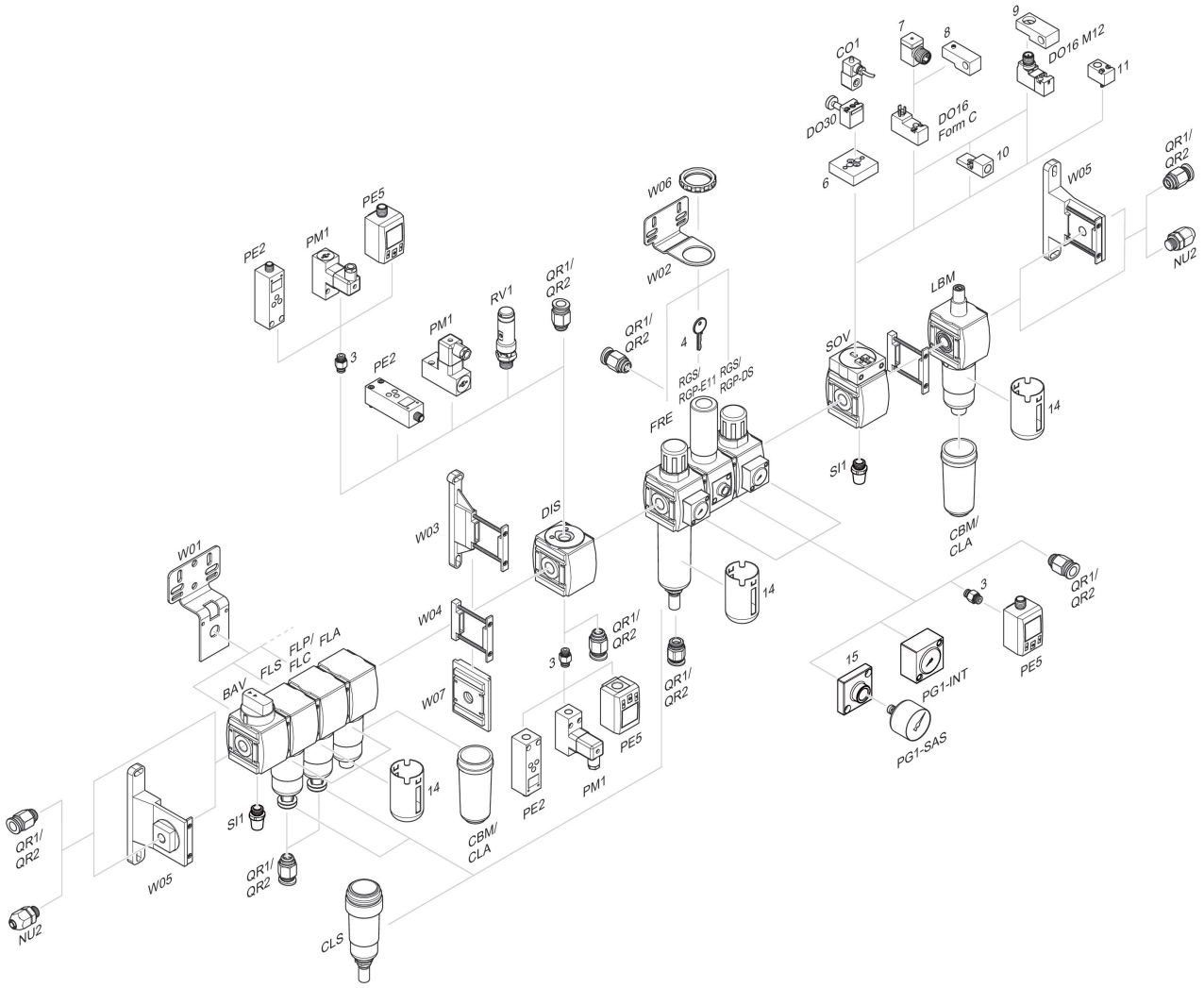

3 = Boquilla doble 4 = Llave para cierre E11 6 = Placa adaptadora DO30 7 = Adaptador, Serie CON-VP 8 = Ayuda de montaje DO16, forma C 9 = Ayuda de montaje DO16, M12 10 = Adaptador, aire de pilotaje externo 11 = Adaptador acción neumática 14 = Cesta de protección 15 = Placa adaptadora para montaje del manómetro con conexión roscada G 1/8