Microlubrificador de neblina, Série AS1-LBM

2023-12-18

R412014704

Série AS1

A série AS1 da AVENTICS é uma unidade de manutenção modular e versátil para aplicação universal. Essa série tem dimensões compactas e apresenta alta eficiência, além de ser leve e fácil de usar. A série AS da AVENTICS garante confiabilidade, segurança e eficiência com montagem e manutenção simplificadas.



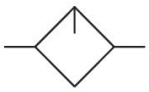

Dados técnicos

Setor	Indústria
Componentes	Lubrificador
Recipiente	reservatório de metal sem óculo de inspeção
Modelo de lubrificador	enchimento manual de óleo
Conexão de ar comprimido	G 1/4
Fluxo nominal Qn	1400 l/min
Local de montagem	vertical
Pressão de operação mín.	0.8 bar
Pressão de operação máx	12 bar
Temperatura ambiente mín.	-10 °C
Temperatura ambiente máx.	50 °C
Fluido	Ar comprimido Gases neutros
Alimentação de ar	direita
Modo de preenchimento	enchimento manual de óleo
Volume de recipiente lubrificador	35 cm³
Dosagem de óleo com 1000 l/min	10-20 gota
Função	Microlubrificador de neblina
Função	bloqueável
Peso	0.248 kg

Microlubrificador de neblina, Série AS1-LBM

2023-12-18

R412014704

Material

Material de caixa	Poliamida
Material placa dianteira	Plástico acrilonitrila-butadieno-estirol
Material de vedações	Borracha de acrilonitrila butadieno
Material recipiente	Zinco moldado a pressão
N° de material	R412014704

Informações técnicas

O ponto de condensação de pressão deve ser pelo menos 15 °C abaixo da temperatura ambiente e do fluido e um máximo de 3 °C .

Somente aprox. 10% da quantidade de gostas ajustada chega ao sistema de pressão.

Não é possível encher com óleo durante o funcionamento.

Observe o seguinte: os recipientes em policarbonato são suscetíveis a solventes, consulte as informações complementares em "Informações ao Cliente".

Fluxo nominal Qn com pressão secundária p2 = 6 bar e Δp = 1 bar

Dimensões em mm

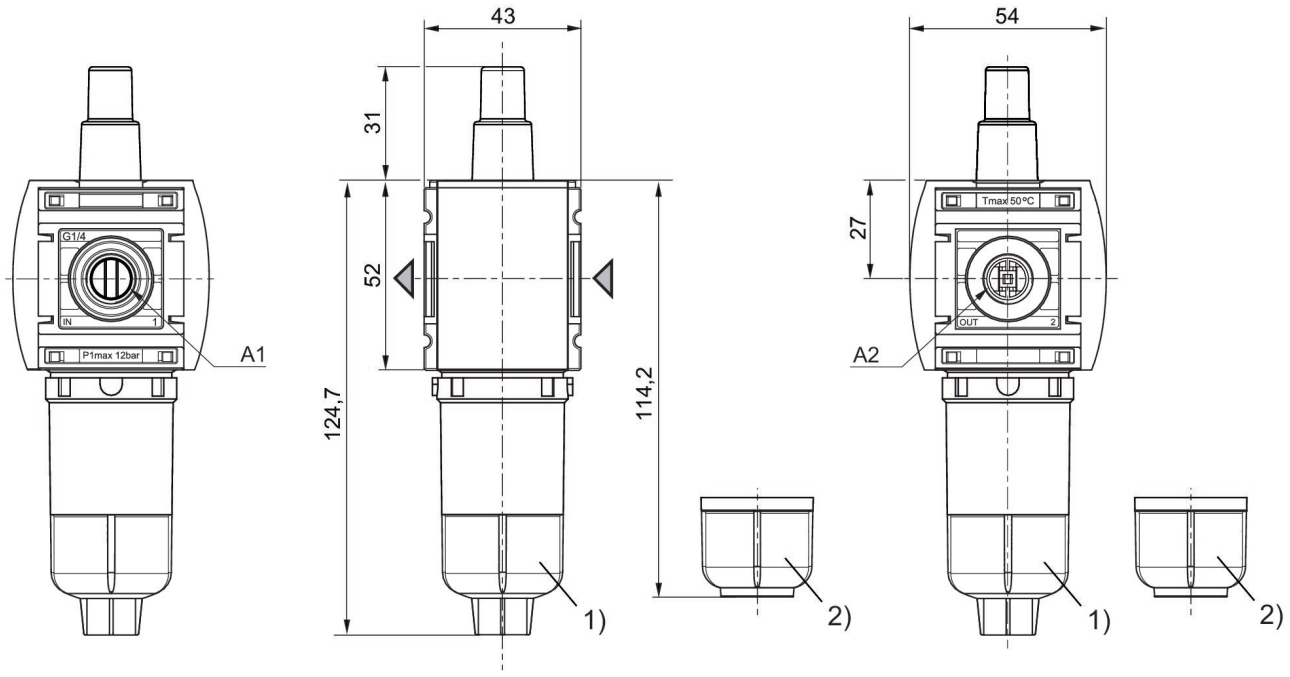

A1 = entrada
1) A2 = saída
2) Recipiente: policarbonato
Recipiente: metal

Característica de fluxo, p2 = 0,05 - 7 bar

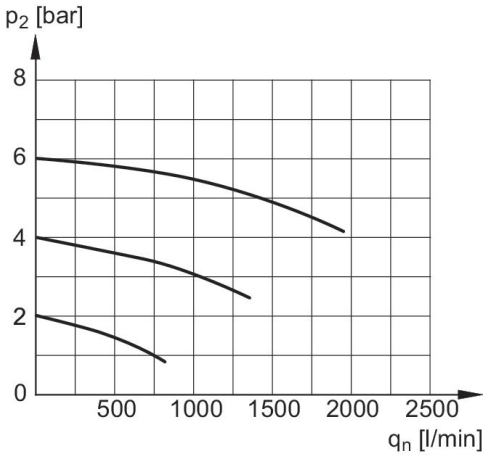

p2 = Pressão secundária
qn = Fluxo nominal

limite de reação do lubrificador

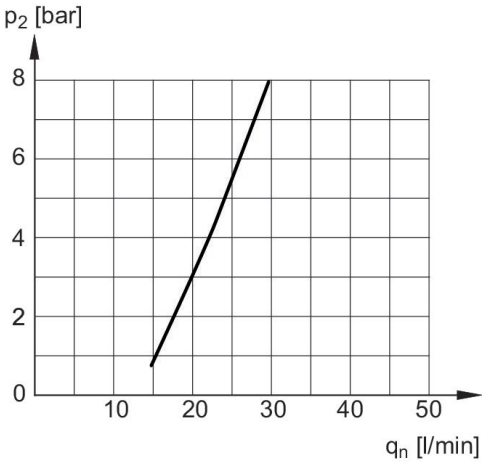

p2 = Pressão secundária
qn = Fluxo nominal

Microlubrificador de neblina, Série AS1-LBM

2023-12-18

R412014704

Visão geral de acessórios

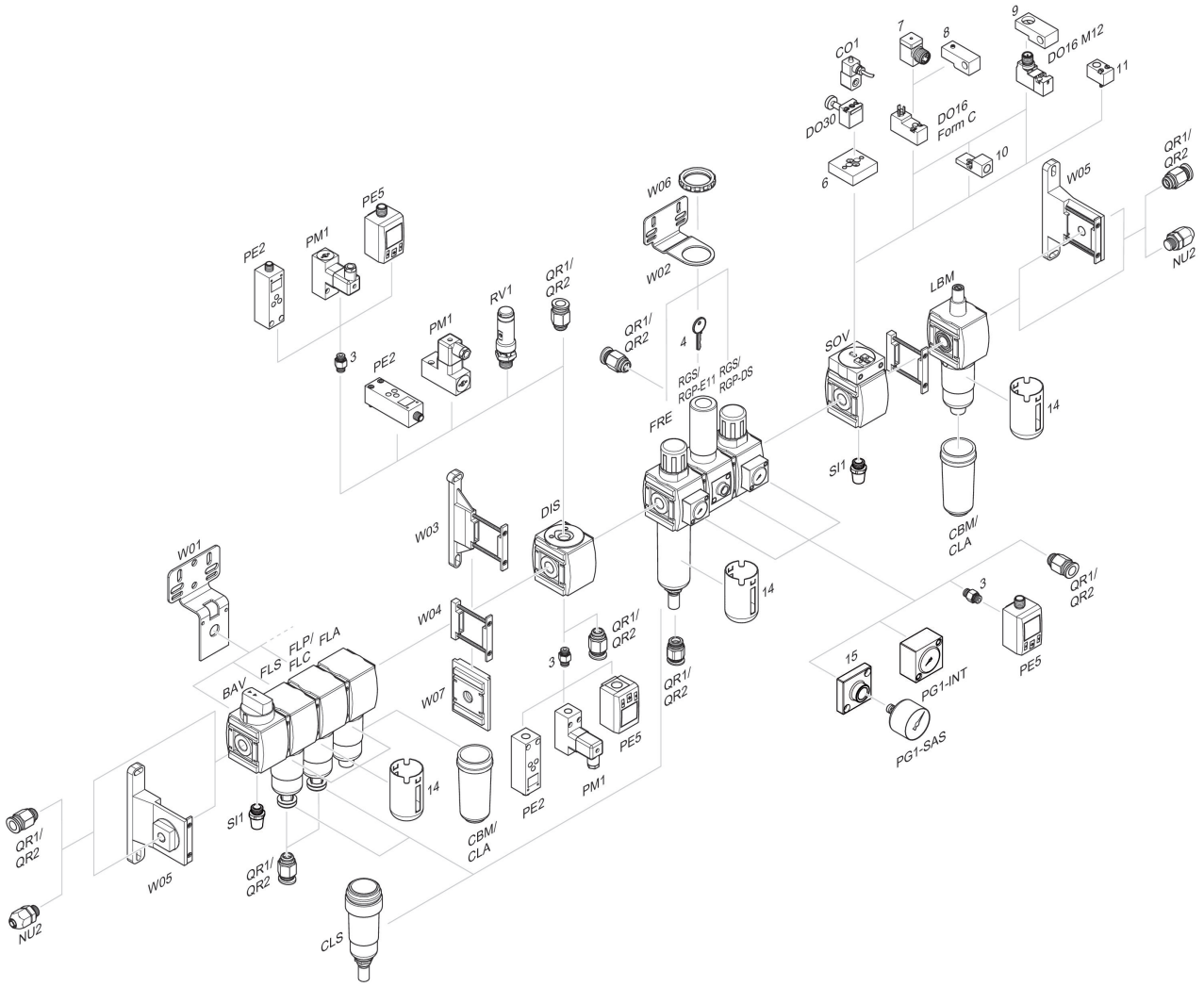

3 = Niple duplo 4 = Chave para fechamento E11 6 = Placa adaptadora DO30 7 = Adaptador, Série CON-VP 8 = Auxiliar de montagem DO16, formato C 9 = Auxiliar de montagem DO16, M12 10 = Adaptador de ar de comando externo 11 = Adaptador de acionamento pneumático 14 = Cesta de protección 15 = Placa de adaptação para montagem de um manômetro com rosca de ligação G 1/8