Micro-nebulizzatore, Serie AS1-LBM

2023-12-18

R412014704

Serie AS1

La serie AS1 di AVENTICS è costituita da un gruppo trattamento aria modulare, versatile per applicazioni universali. Questa serie offre dimensioni compatte, è altamente efficiente, leggera e facile da utilizzare. La serie AS AVENTICS assicura affidabilità, sicurezza ed efficienza con montaggio e manutenzione semplificati.



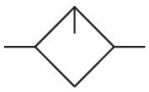

Dati tecnici

Settore	Industria
Componenti	lubrificatore
Contenitore	contenitore in metallo senza cupoletta
Esecuzione lubrificatore	caricamento manuale dell'olio
Raccordo aria compressa	G 1/4
Portata nominale Qn	1400 l/min
Posizione di montaggio	verticale
Pressione di esercizio min.	0.8 bar
Pressione di esercizio max	12 bar
Temperatura ambiente min.	-10 °C
Temperatura ambiente max.	50 °C
Fluido	Aria compressa Gas neutri
Alimentazione dell'aria	destra
Tipo di riempimento	caricamento manuale dell'olio
Volume contenitore del lubrificatore	35 cm³
Dosaggio dell'olio per 1000 l/min	10-20 gocce
Funzione	Micro-nebulizzatore
Funzione	montabile in batteria
Peso	0.248 kg

Micro-nebulizzatore, Serie AS1-LBM

2023-12-18

R412014704

Materiale

Materiale corpo	Poliammide
Materiale piastra frontale	Plastica acrilonitrile-butadiene-stirene
Materiale guarnizioni	Gomma acrilonitrile-butadiene
Materiale contenitore	Pressofuso di zinco
Codice	R412014704

Informazioni tecniche

Il punto di rugiada in pressione deve essere inferiore alla temperatura ambiente e a quella del fluido di almeno 15 °C e non superare il valore di 3 °C .

Solo circa il 10% della quantità di gocce impostata finisce nel sistema ad aria compressa.

Impossibile riempire l'olio durante il funzionamento.

Nota: i contenitori di policarbonato sono sensibili a solventi, ulteriori indicazioni sono riportate sotto "Informazioni clienti".

Portata nominale Qn con pressione secondaria p2 = 6 bar e Δp = 1 bar

Dimensioni in mm

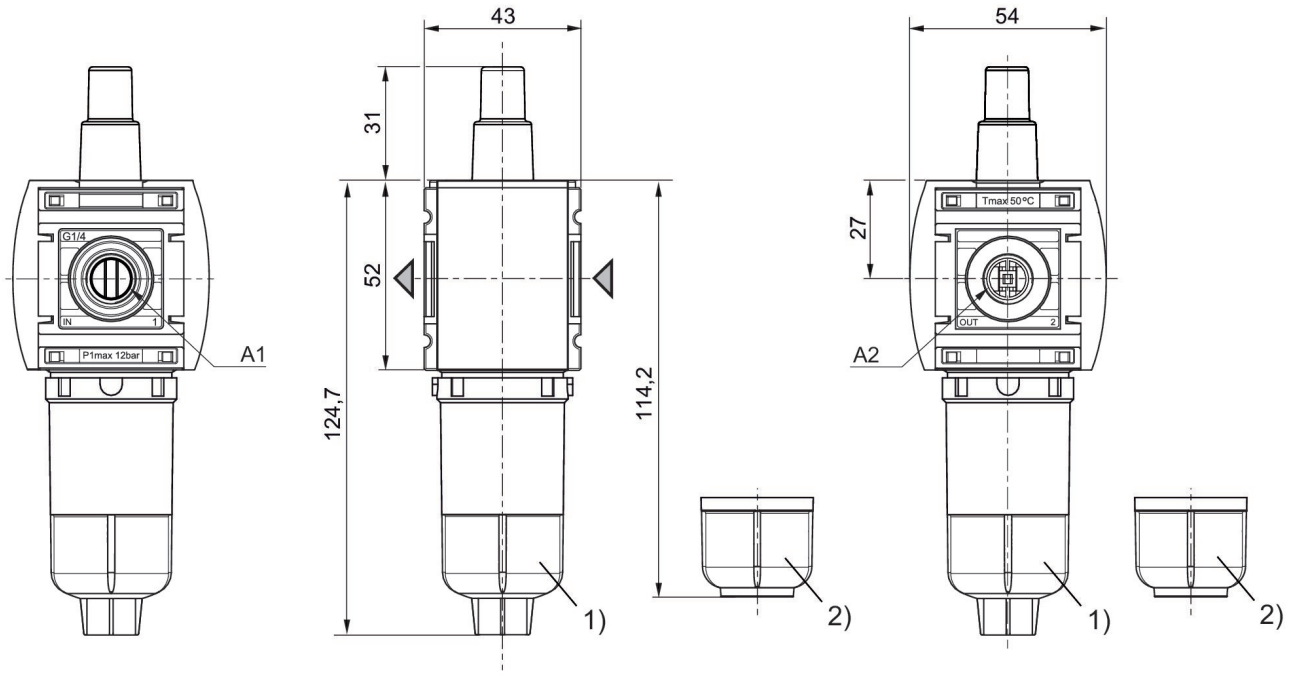

A1 = ingresso
1) A2 = uscita
2) Contenitore: policarbonato
Contenitore: metallo

Caratteristica della portata, p2 = 0,05 - 7 bar

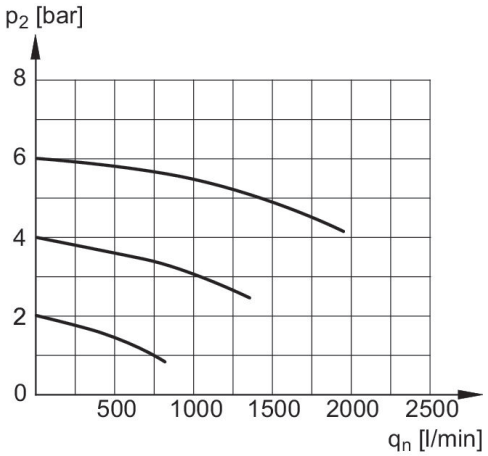

p2 = Pressione secondaria
qn = Portata nominale

valore limite di risposta lubrificatore

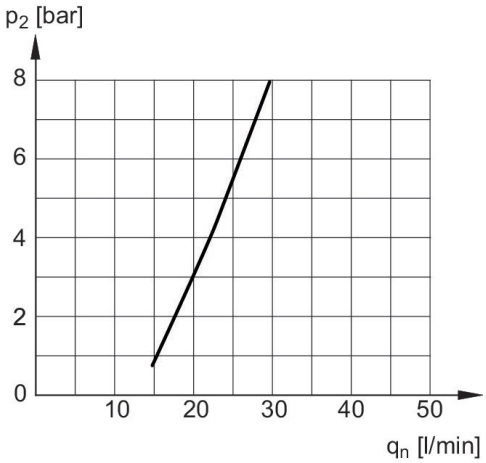

p2 = Pressione secondaria
qn = Portata nominale

Micro-nebulizzatore, Serie AS1-LBM

2023-12-18

R412014704

Panoramica accessori

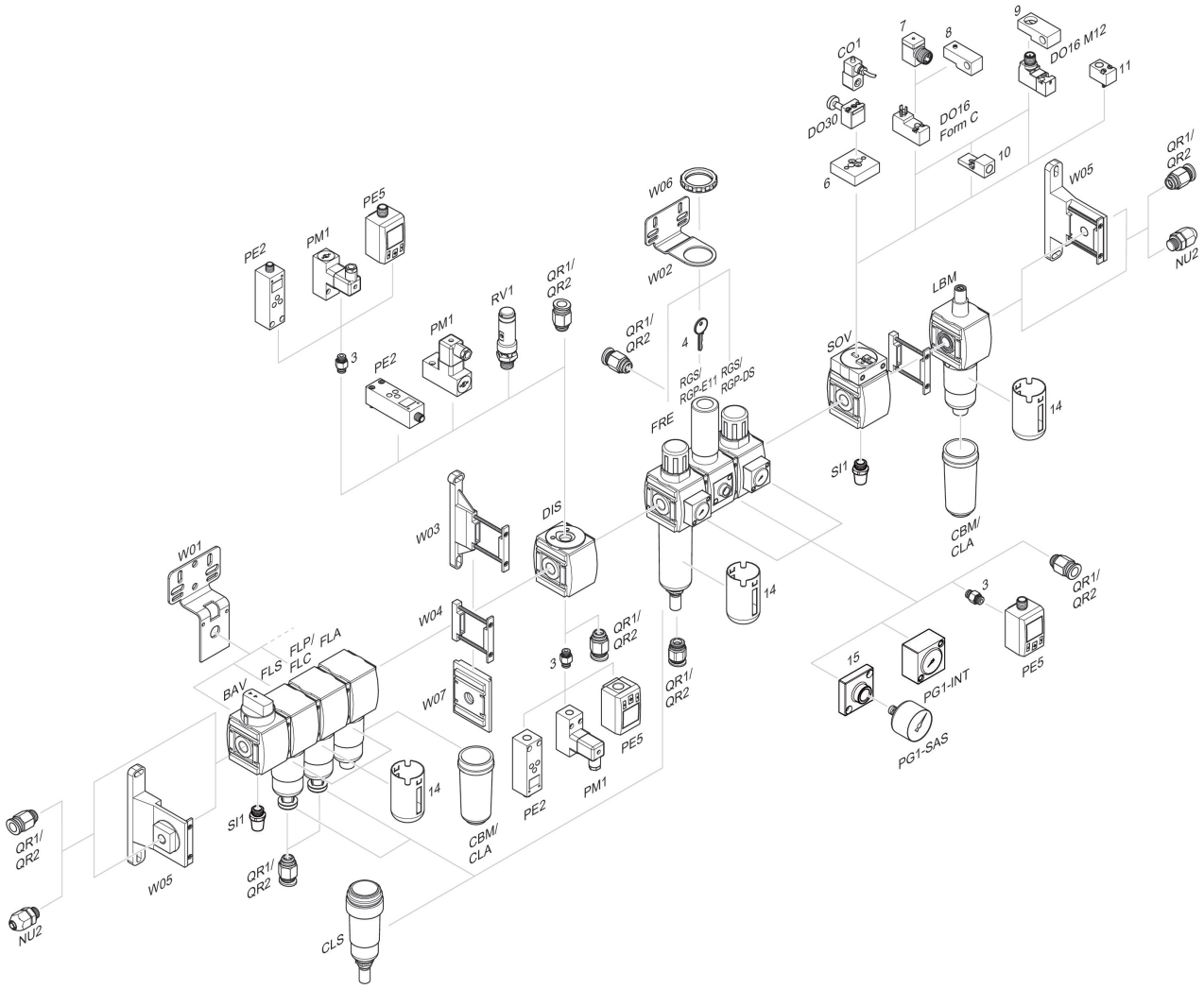

3 = Nipplo doppio 4 = Chiave per chiusura E11 6 = Piastra di adattamento DO30 7 = Adattatore, Serie CON-VP 8 = Dispositivo di montaggio DO16, forma C 9 = Dispositivo di montaggio DO16, M12 10 = Adattatore aria di pilotaggio esterna 11 = Adattatore azionamento pneumatico 14 = Gabbia di protezione 15 = Piastra adattatore per montaggio di un manometro con filettatura di raccordo G 1/8