# Micro-lubrificateur à brouillard, Série AS1-LBM

2023-12-18

**R412014704**

## Série AS1

Le modèle AVENTICS série AS1 est une unité de maintenance modulaire et polyvalente pour applications universelles. Cette série offre des dimensions compactes, est hautement efficace, légère et conviviale. La série AS d'AVENTICS garantit fiabilité, sécurité et efficacité tout en offrant des efforts de montage et de maintenance réduits.




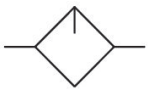

## Données techniques

| | |
|---|---|
| Secteur | Industrie |
| Composants | Lubrificateur |
| Réservoir | Cuve métal sans voyant |
| Variante de lubrificateur | Remplissage manuel de l'huile |
| Raccordement de l'air comprimé | G 1/4 |
| Débit nominal Qn | 1400 l/min |
| Position de montage | Vertical |
| Pression de service min. | 0.8 bar |
| Pression de service maxi | 12 bar |
| Température ambiante min. | -10 °C |
| Température ambiante max. | 50 °C |
| Fluide | Air comprimé<br>Gaz neutres |
| Alimentation en air comprimé | droite |
| Type de mise en pression | Remplissage manuel de l'huile |
| Volume de cuve à lubrificateur | 35 cm³ |
| Dosage d'huile pour 1000 l/min | 10-20 gouttes |
| Fonction | Micro-lubrificateur à brouillard |
| Fonction | montage en batterie possible |
| Poids | 0.248 kg |

# Micro-lubrificateur à brouillard, Série AS1-LBM

2023-12-18

R412014704

## Matériau

| | |
|---|---|
| Matériau boîtiers | Polyamide |
| Matériau plaque frontale | Plastique acrylonitrile-styrène-butadiène |
| Matériau joints | Caoutchouc nitrile (NBR) |
| Matériau réservoir | Zinc coulé sous pression |
| Référence | R412014704 |

## Informations techniques

Le point de rosée sous pression doit se situer à au moins 15 °C sous la température ambiante et la température du fluide et peut atteindre max. 3 °C .

Env. 10 % seulement du nombre de gouttes réglé parvient dans le système pneumatique.

Remplissage de l’huile pendant le fonctionnement impossible.

A noter : les cuves en polycarbonate sont sensibles aux solvants , vous trouverez des informations complémentaires sur "Informations client".

Débit nominal Qn avec pression secondaire p2 = 6 bar et Δp = 1 bar

## Dimensions en mm

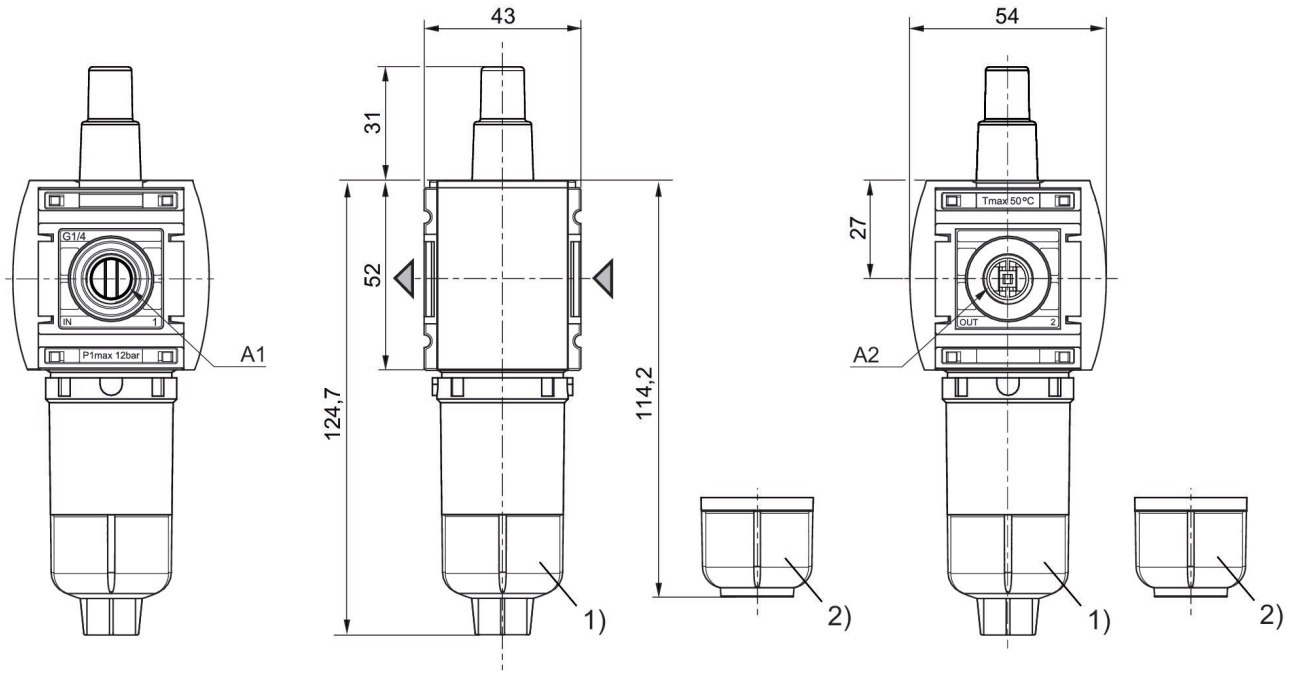


A1 = entrée
1) A2 = sortie
2) Cuve : polycarbonate
Cuve : métal

## Caractéristiques de débit, p2 = 0,05 - 7 bar

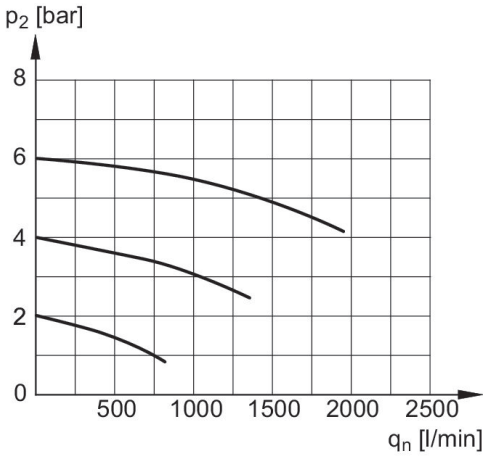


p2 = Pression secondaire
qn = Débit nominal

## Limite de fonctionnement du lubrificateur

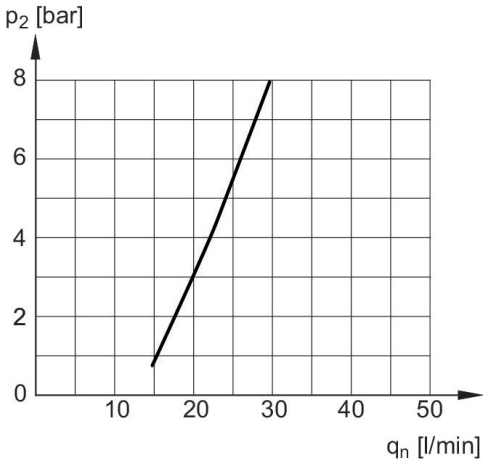


p2 = Pression secondaire
qn = Débit nominal

# Micro-lubrificateur à brouillard, Série AS1-LBM

2023-12-18

R412014704

## Vue d'ensemble des accessoires

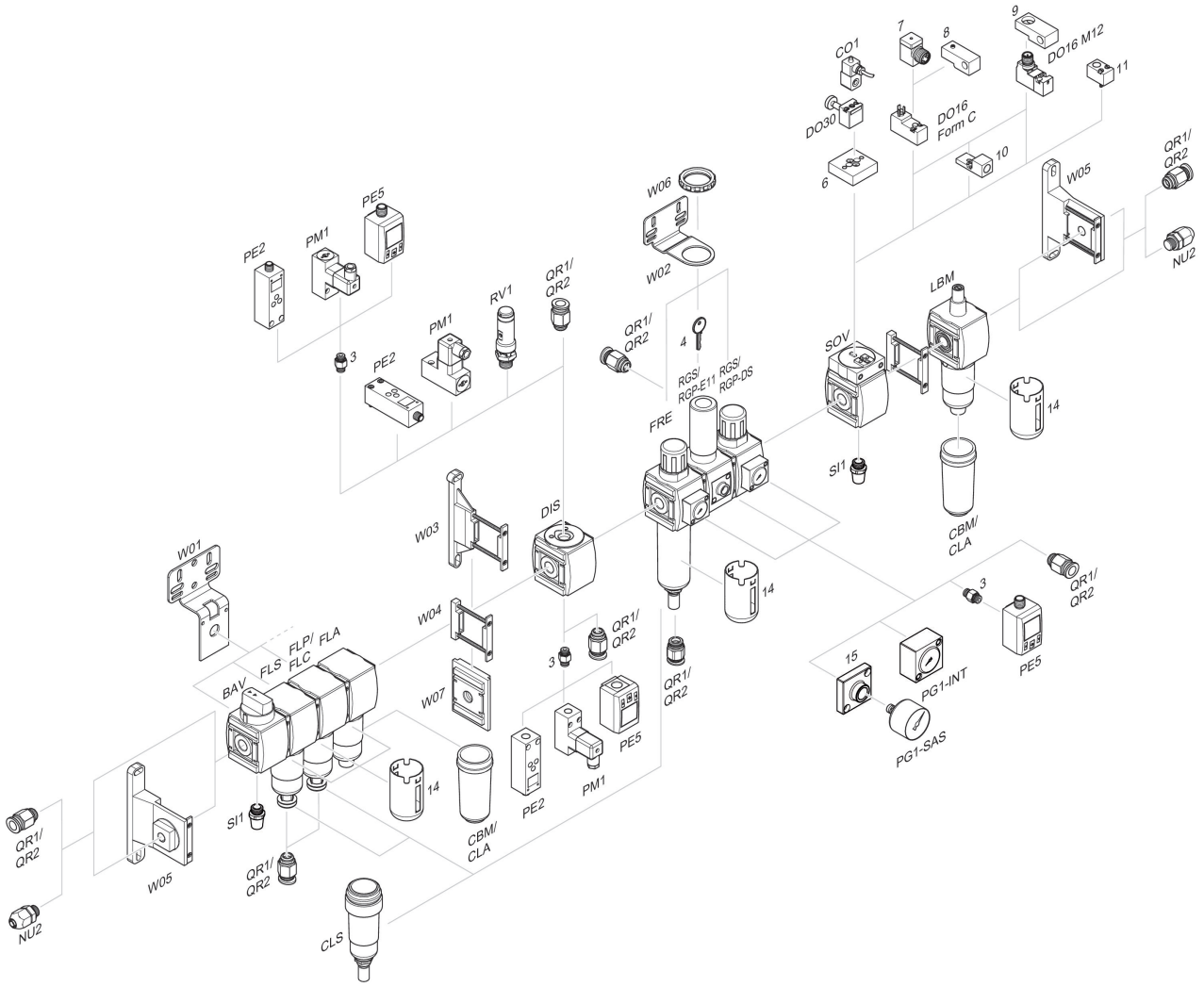


3 = Double manchon 4 = Clé pour fermeture E11 6 = Plaque d'adaptation DO30 7 = Adaptateur, Série CON-VP 8 = Aide au montage DO16, Forme C 9 = Aide au montage DO16, M12 10 = Adaptateur air de pilotage externe 11 = Adaptateur Commande pneumatique 14 = Capot de protection 15 = Plaque d'adaptation pour montage d'un manomètre à l'aide du raccordement fileté G 1/8