Aktivkohle-Filter, Serie AS1-FLA

R412014701

2026-07-29

Serie AS1

Die AVENTICS Serie AS1 besteht aus modularen, vielseitigen Wartungsgeräten für universelle Anwendungen. Diese Serie bietet kompakte Abmessungen, ist hocheffizient, leicht und einfach zu bedienen. Die AVENTICS Serie AS sorgt mit vereinfachtem Montage- und Wartungsaufwand für Zuverlässigkeit, Sicherheit und Effizienz.



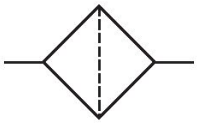

Technische Daten

Branche	Industrie
Hinweis	Archivprodukt: Nicht für Neukonstruktion verwenden!
Bestandteile	Aktivkohlefilter
Behälter	Behälter Metall ohne Schauglas
Anschluss	G 1/4
Nenndurchfluss Qn	350 l/min
Betriebsdruck min.	0 bar
Betriebsdruck max.	12 bar
Umgebungstemperatur min.	-10 °C
Umgebungstemperatur max.	50 °C
Medium	Druckluft neutrale Gase
Lufteinspeisung	rechts
Max. erreichbare Druckluftklasse nach ISO 8573-1:2010	- : - : 1
Behältervolumen Filter	12 cm³
Filterelement	wechselbar
Empfohlene Vorfilterung	0.01 µm
Gewicht	0.232 kg

Aktivkohle-Filter, Serie AS1-FLA

R412014701

2026-07-29

Einbaulage	senkrecht
Bauart	verblockbar

Werkstoff

Werkstoff Gehäuse	Polyamid
Werkstoff Frontplatte	Acrylnitril-Butadien-Styrol
Werkstoff Dichtungen	Acrylnitril-Butadien-Kautschuk
Werkstoff Behälter	Metall
Werkstoff Filtereinsatz	Aktivkohle
Materialnummer	R412014701

Technische Informationen

Der Drucktaupunkt muss mindestens 15 °C unter der Umgebungs- und Mediumstemperatur liegen und darf max. 3 °C betragen.

Nenndurchfluss Qn bei Sekundärdruck p2 = 6 bar und Δp = 0,1 bar

Abmessungen in mm

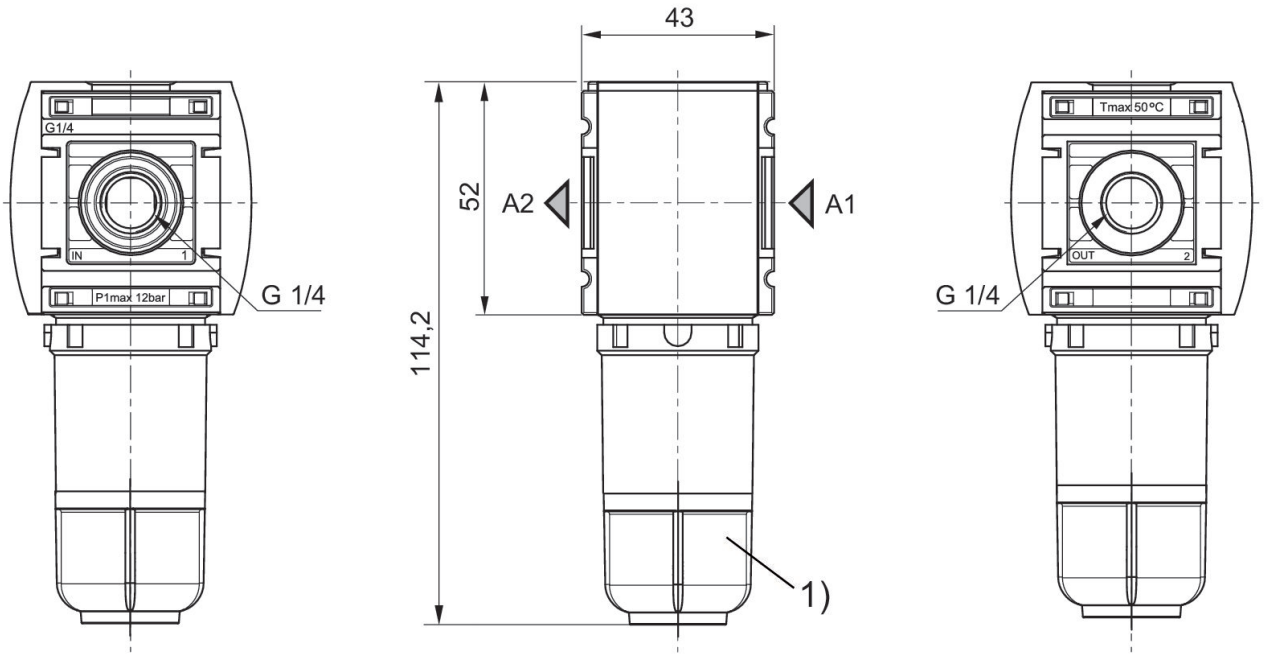

1) Behälter: Metall

Aktivkohle-Filter, Serie AS1-FLA

R412014701

2026-07-29

Zubehörübersicht

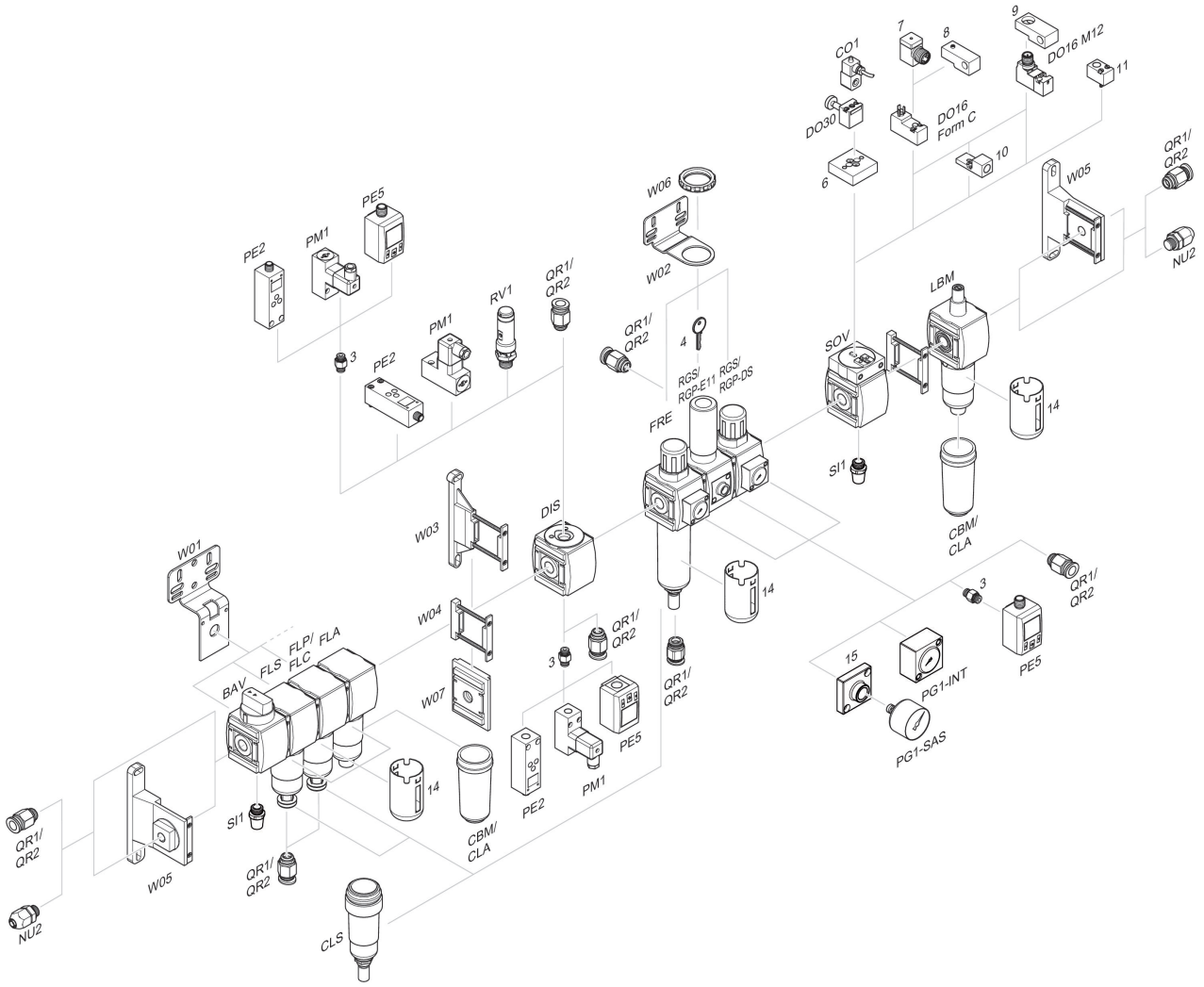

3 = Doppelnippel 4 = Schlüssel für E11-Schließung 6 = Adapterplatte DO30 7 = Adapter, Serie CON-VP 8 = Montagehilfe DO16, Form C 9 = Montagehilfe DO16, M12 10 = Adapter externe Steuerluft 11 = Adapter pneumatische Betätigung 14 = Schutzkorb 15 = Adapterplatte zur Montage eines Manometers mit Anschlussgewinde G 1/8

Durchflusscharakteristik, p2 = 0,05 - 7 bar

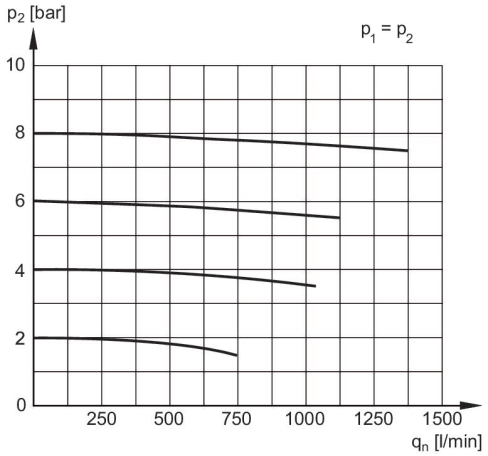

p1 = Betriebsdruck
p2 = Sekundärdruck
qn = Nenndurchfluss