Filtre à charbon actif, Série AS1-FLA

2023-12-18

R412014700

Série AS1

Le modèle AVENTICS série AS1 est une unité de maintenance modulaire et polyvalente pour applications universelles. Cette série offre des dimensions compactes, est hautement efficace, légère et conviviale. La série AS d'AVENTICS garantit fiabilité, sécurité et efficacité tout en offrant des efforts de montage et de maintenance réduits.



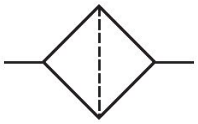

Données techniques

Secteur	Industrie
Composants	Filtre à charbon actif
Réservoir	Cuve PC avec capot de protection en métal
Orifice	G 1/4
Débit nominal Qn	350 l/min
Pression de service min.	0 bar
Pression de service maxi	12 bar
Température ambiante min.	-10 °C
Température ambiante max.	50 °C
Fluide	Air comprimé Gaz neutres
Alimentation en air comprimé	droite
Catégorie d'air comprimé max. atteignable selon la norme ISO 8573-1:2010	- : - : 1
Volume de cuve à filtre	12 cm³
Élément de filtre	remplaçable
Préfiltrage recommandé	0.01 µm
Poids	0.204 kg
Position de montage	Vertical
Type de construction	montage en batterie possible

Filtre à charbon actif, Série AS1-FLA

2023-12-18

R412014700

Matériau

Matériau boîtiers	Polyamide
Matériau plaque frontale	Plastique acrylonitrile-styrène-butadiène
Matériau joints	Caoutchouc nitrile (NBR)
Matériau réservoir	Polycarbonate
Matériau capot de protection	Métal
Matériau cartouche de filtre	Charbon actif
Référence	R412014700

Informations techniques

Le point de rosée sous pression doit se situer à au moins 15 °C sous la température ambiante et la température du fluide et peut atteindre max. 3 °C .

A noter : les cuves en polycarbonate sont sensibles aux solvants , vous trouverez des informations complémentaires sur "Informations client".

Débit nominal Qn avec pression secondaire p2 = 6 bar et Δp = 0,1 bar

Dimensions en mm

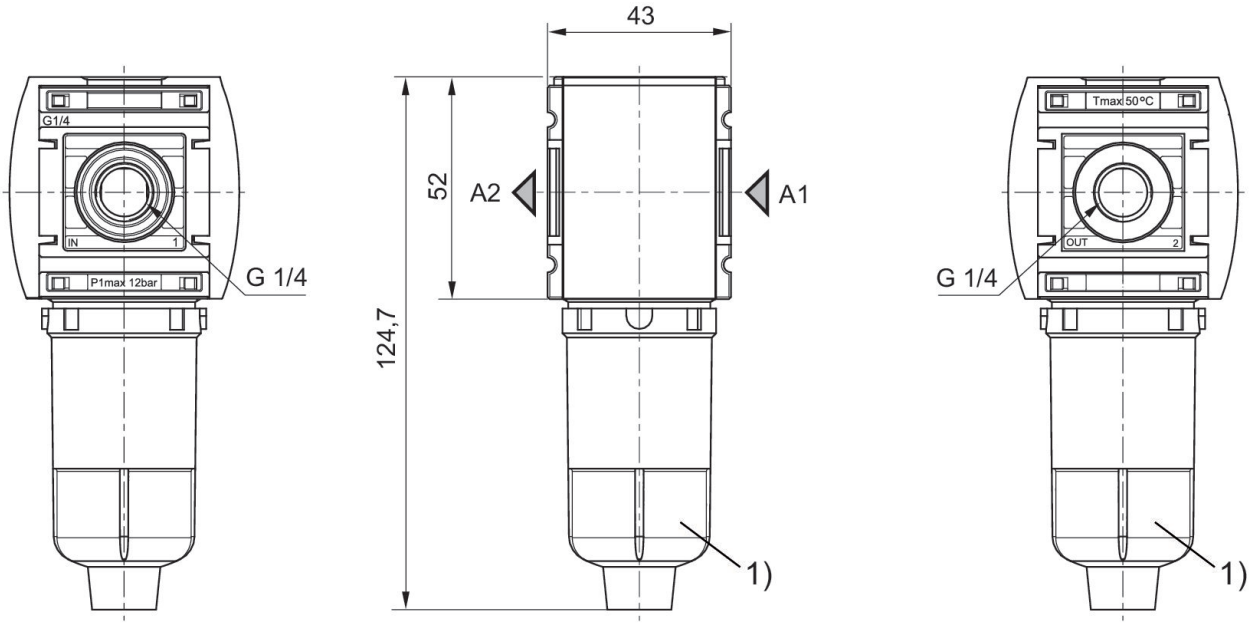

1) Cuve : polycarbonate

Caractéristiques de débit, p2 = 0,05 - 7 bar

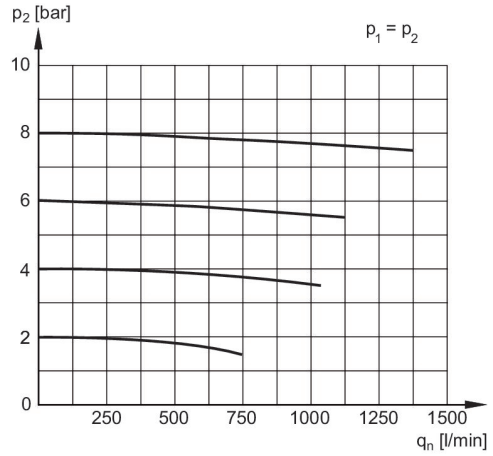

p1 = Pression de service
p2 = Pression secondaire
qn = Débit nominal

Filtre à charbon actif, Série AS1-FLA

2023-12-18

R412014700

Vue d'ensemble des accessoires

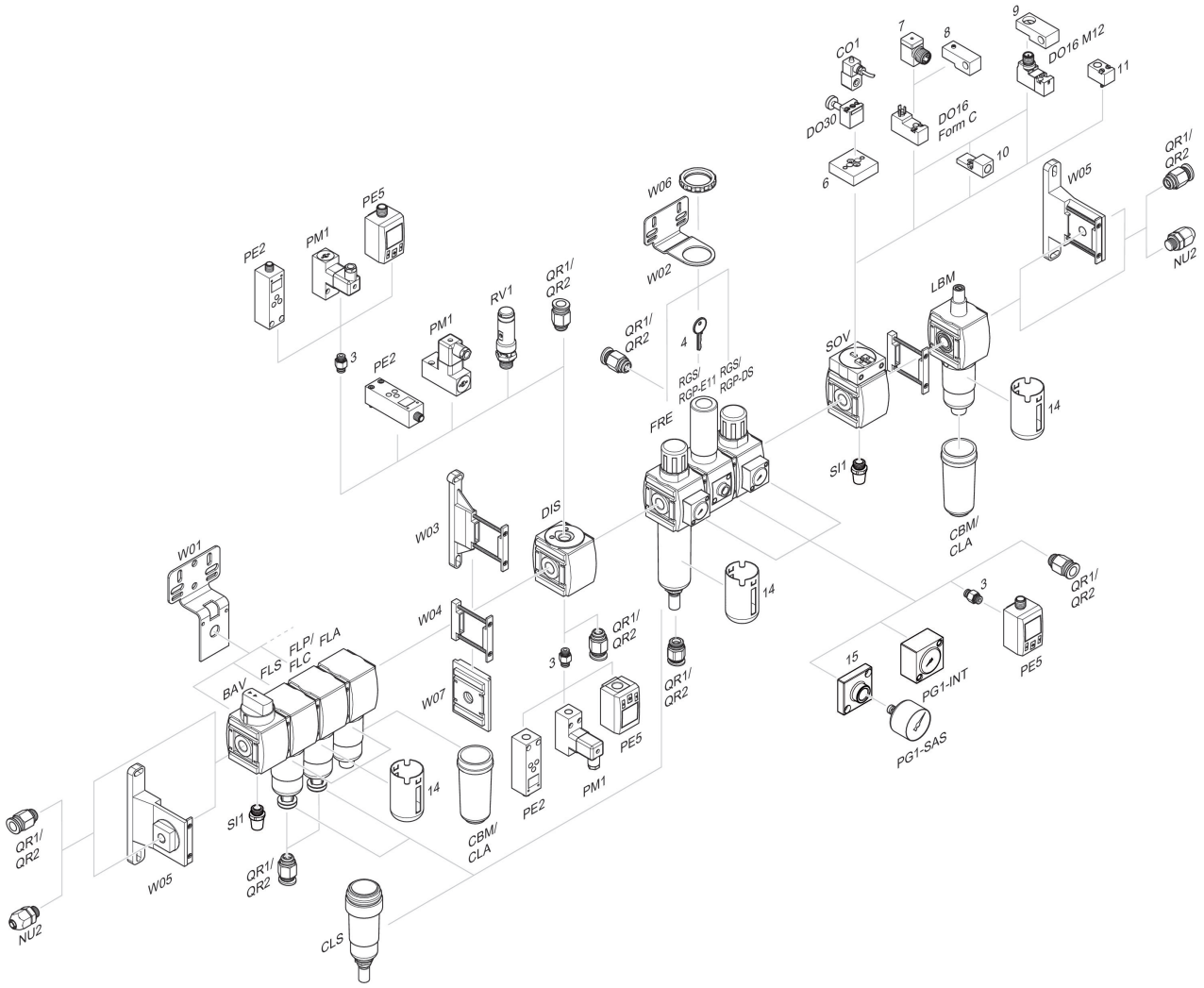

3 = Double manchon 4 = Clé pour fermeture E11 6 = Plaque d'adaptation DO30 7 = Adaptateur, Série CON-VP 8 = Aide au montage DO16, Forme C 9 = Aide au montage DO16, M12 10 = Adaptateur air de pilotage externe 11 = Adaptateur Commande pneumatique 14 = Capot de protection 15 = Plaque d'adaptation pour montage d'un manomètre à l'aide du raccordement fileté G 1/8