# Microfiltro, Serie AS1-FLC

**R412014696**

2023-12-18

## Serie AS1

La serie AS1 di AVENTICS è costituita da un gruppo trattamento aria modulare, versatile per applicazioni universali. Questa serie offre dimensioni compatte, è altamente efficiente, leggera e facile da utilizzare. La serie AS AVENTICS assicura affidabilità, sicurezza ed efficienza con montaggio e manutenzione semplificati.




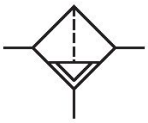

## Dati tecnici

| | |
|---|---|
| Settore | Industria |
| Componenti | Microfiltro |
| Contenitore | contenitore in metallo senza cupoletta |
| Raccordo | G 1/4 |
| Grado di filtraggio | 0.01 µm |
| Portata nominale Qn | 350 l/min |
| Scarico di condensa | semiautomatico, aperto senza pressione |
| Pressione di esercizio min. | 1.5 bar |
| Pressione di esercizio max | 12 bar |
| Temperatura ambiente min. | -10 °C |
| Temperatura ambiente max. | 50 °C |
| Fluido | Aria compressa<br>Gas neutri |
| Alimentazione dell'aria | destra |
| Max. classe dell'aria compressa raggiungibile secondo ISO 8573-1:2010 | 1 : - : 2 |
| Volume contenitore del filtro | 12 cm³ |
| Elemento filtrante | sostituibile |
| Prefiltraggio consigliato | 0.3 µm |
| Peso | 0.246 kg |

# Microfiltro, Serie AS1-FLC

2023-12-18

R412014696

| | |
|---|---|
| Posizione di montaggio | verticale |
| Tipo | montabile in batteria |

## Materiale

| | |
|---|---|
| Materiale corpo | Poliammide |
| Materiale piastra frontale | Plastica acrilonitrile-butadiene-stirene |
| Materiale guarnizioni | Gomma acrilonitrile-butadiene |
| Materiale contenitore | metallo |
| Materiale cartuccia filtro | Borosilicato-alluminio |
| Codice | R412014696 |

## Informazioni tecniche

Il punto di rugiada in pressione deve essere inferiore alla temperatura ambiente e a quella del fluido di almeno 15 °C e non superare il valore di 3 °C .

Nota: i contenitori di policarbonato sono sensibili a solventi, ulteriori indicazioni sono riportate sotto "Informazioni clienti".

Portata nominale Qn con pressione secondaria p2 = 6 bar e Δp = 0,1 bar

## Dimensioni in mm

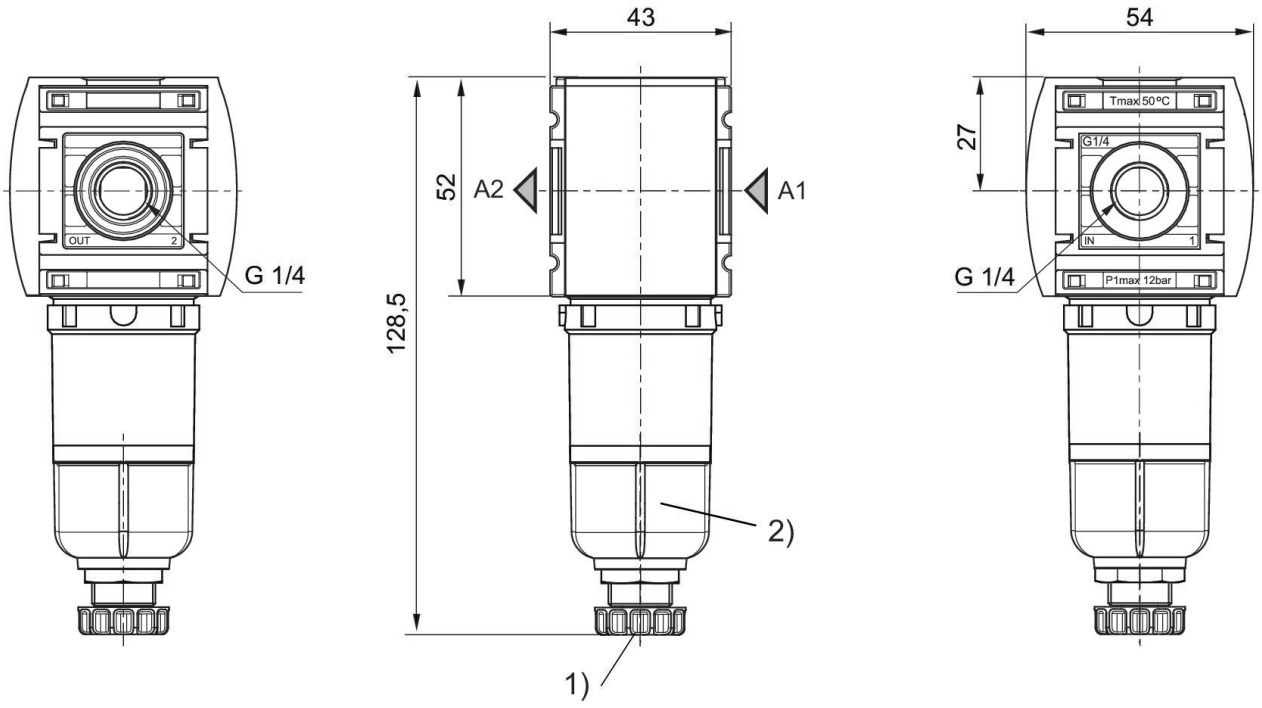


1) Scarico di condensa semiautomatico
2) Contenitore: metallo

## Caratteristica della portata, p2 = 0,05 - 7 bar

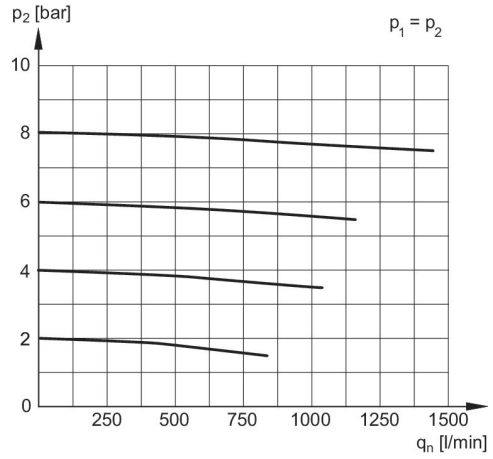


p1 = Pressione di esercizio
p2 = Pressione secondaria
qn = Portata nominale

# Microfiltro, Serie AS1-FLC

2023-12-18

R412014696

## Panoramica accessori

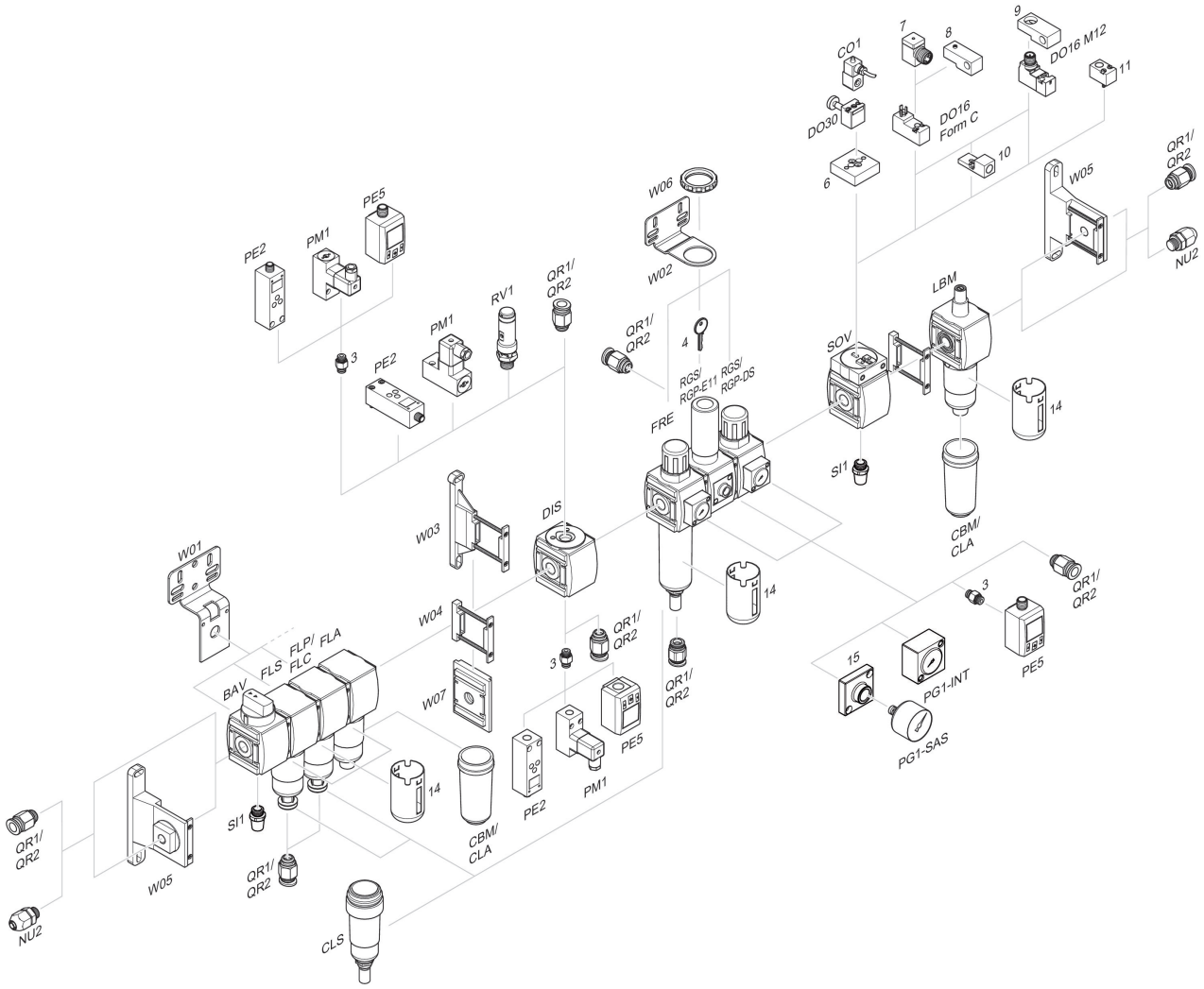


3 = Nipplo doppio 4 = Chiave per chiusura E11 6 = Piastra di adattamento DO30 7 = Adattatore, Serie CON-VP 8 = Dispositivo di montaggio DO16, forma C 9 = Dispositivo di montaggio DO16, M12 10 = Adattatore aria di pilotaggio esterna 11 = Adattatore azionamento pneumatico 14 = Gabbia di protezione 15 = Piastra adattatore per montaggio di un manometro con filettatura di raccordo G 1/8