Filtro estándar, Serie AS1-FLS

2023-12-18

R412014681

Serie AS1

La serie AS1 de AVENTICS cuenta con unidades de mantenimiento modulares y versátiles para aplicaciones universales. Esta serie ofrece dimensiones compactas, es altamente eficiente, ligera y fácil de usar. La serie AS de AVENTICS garantiza fiabilidad, seguridad y eficiencia, con montaje y mantenimiento muy simples.



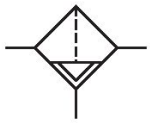

Datos técnicos

Sector	Industria
Componentes	Filtro
Recipiente	recipiente de PC con cesta de protección metálica
Orificio	G 1/4
Eficacia de filtración	5 µm
Caudal nominal Qn	1000 l/min
Purga de condensado	semiautomático, abierto sin presión
Presión de funcionamiento mín.	1.5 bar
Presión de funcionamiento máx.	12 bar
Temperatura ambiente mín.	-10 °C
Temperatura ambiente máx.	50 °C
Fluido	Aire comprimido Gases neutros
Alimentación de aire	a derecha
Máx. clase de aire comprimido que se puede alcanzar según ISO 8573-1:2010	6 : 7 : -
Filtro de volumen de recipiente	16 cm³
Elemento filtrante	intercambiable
Peso	0.193 kg

Filtro estándar, Serie AS1-FLS

2023-12-18

R412014681

Posición de montaje	vertical
Tipo	bloqueable

Material

Material carcasa	Poliamida
Material placa frontal	Acrilonitrilo butadieno estireno
Material juntas	Caucho de acrilnitrilo butadieno
Material recipiente	Policarbonato
Material cesta de protección	metal
Material cartucho de filtro	Cellpor
N° de material	R412014681

Información técnica

El punto de condensación de presión se debe situar como mínimo 15 °C por debajo de la temperatura ambiental y del medio, y debe ser como máx. de 3 °C .

Tenga en cuenta que los recipientes de policarbonato son sensibles a los disolventes, encontrará indicaciones complementarias en "Información para el cliente".

Debido a su tipo de construcción, también apto para retirar aceite líquido o agua.

Caudal nominal Qn con presión secundaria p2 = 6 bar y Δp = 1 bar

Dimensiones en mm

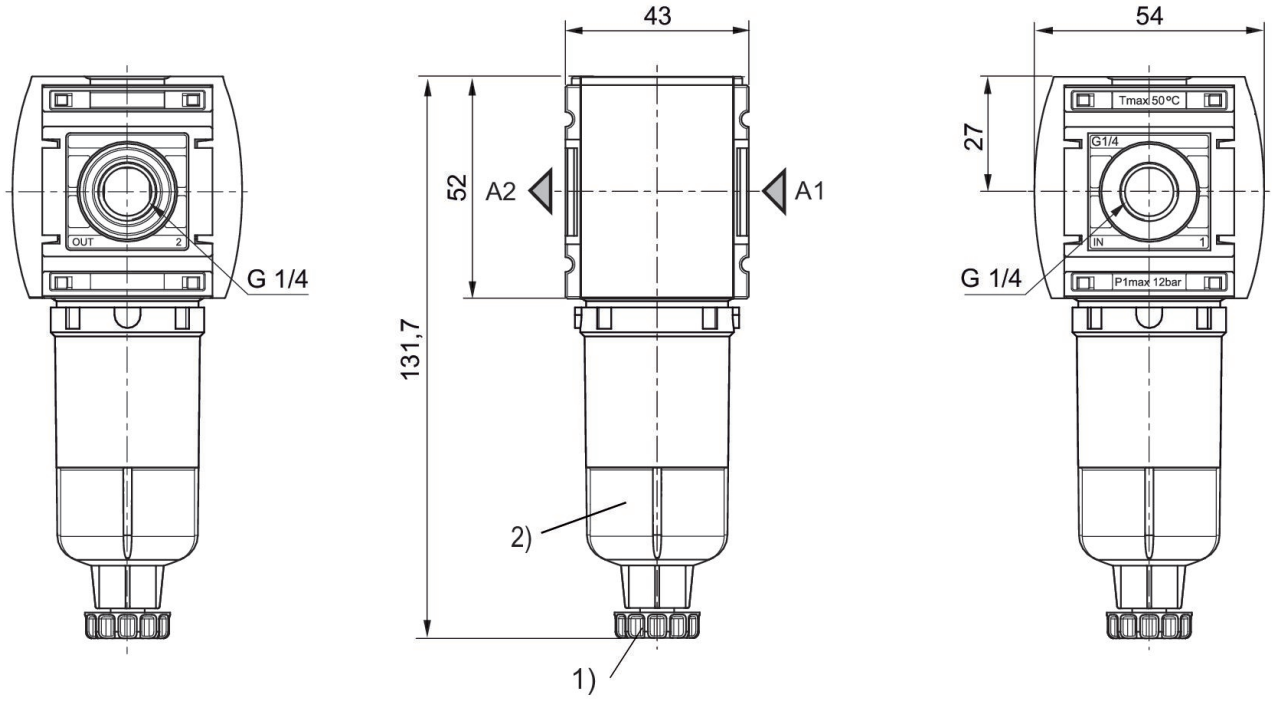

1) Purga de condensado semiautomática

2) Recipiente: policarbonato

Característica de caudal, p2 = 0,05 - 7 bar

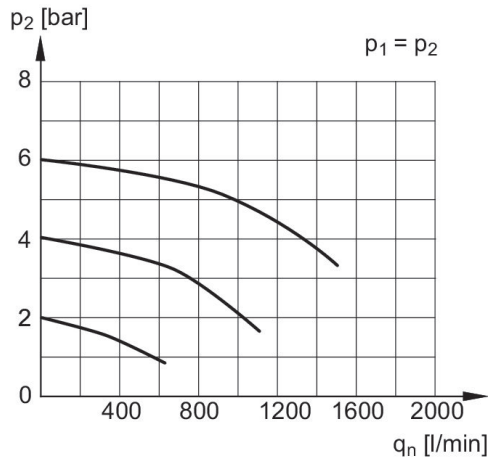

p1 = Presión de funcionamiento
p2 = Presión secundaria
qn = Caudal nominal

Filtro estándar, Serie AS1-FLS

2023-12-18

R412014681

Vista general de accesorios

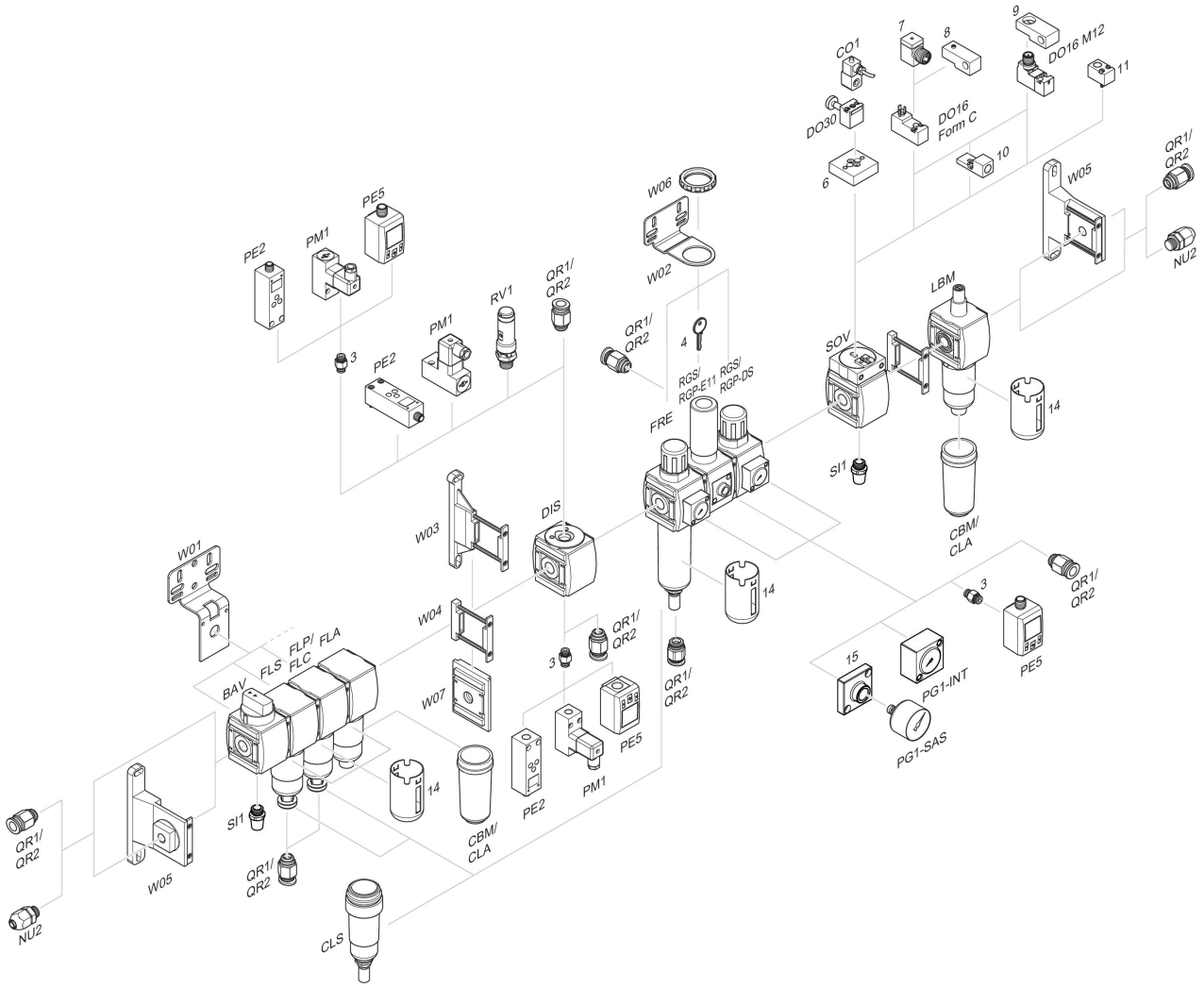

3 = Boquilla doble 4 = Llave para cierre E11 6 = Placa adaptadora DO30 7 = Adaptador, Serie CON-VP 8 = Ayuda de montaje DO16, forma C 9 = Ayuda de montaje DO16, M12 10 = Adaptador, aire de pilotaje externo 11 = Adaptador acción neumática 14 = Cesta de protección 15 = Placa adaptadora para montaje del manómetro con conexión roscada G 1/8