Válvula de cierre 3/2 de accionamiento mecánico, Serie AS1-BAV

2024-01-03

R412014664

Serie AS1

La serie AS1 de AVENTICS cuenta con unidades de mantenimiento modulares y versátiles para aplicaciones universales. Esta serie ofrece dimensiones compactas, es altamente eficiente, ligera y fácil de usar. La serie AS de AVENTICS garantiza fiabilidad, seguridad y eficiencia, con montaje y mantenimiento muy simples.



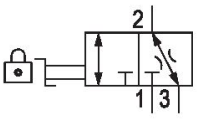

Datos técnicos

Accionamiento	mecánico
Caudal nominal Qn	2600 l/min
Conexión de aire comprimido	G 1/4
Presión de funcionamiento mín.	0 bar
Presión de funcionamiento máx.	12 bar
Elemento de accionamiento	manilla
Tipo	llave de bola
Componentes	Válvula de cierre
Tipo de cierre	bloqueable
Tipo de cierre	para cierre con candado
bloqueable	bloqueable
Alimentación de aire	a izquierda
Temperatura ambiente mín.	-10 °C
Temperatura ambiente máx.	50 °C
Fluido	Aire comprimido Gases neutros
Tamaño de partículas máx.	25 µm
conexión de aire comprimido escape	G 1/4
Caudal nominal Qn 1 a la 2	2600 l/min
Caudal nominal Qn 2 a la 3	330 l/min

Válvula de cierre 3/2 de accionamiento mecánico, Serie AS1-BAV

2024-01-03

R412014664

~~Peso~~	~~0.15 kg~~
Material carcasa	Poliamida
Material juntas	Caucho de acrilnitrilo butadieno
Material de la tapa frontal	Acrilonitrilo butadieno estireno
Material elemento de accionamiento	Polioximetileno
N° de material	R412014664

Información técnica

El punto de condensación de presión se debe situar como mínimo 15 °C por debajo de la temperatura ambiental y del medio, y debe ser como máx. de 3 °C .

Caudal nominal Qn con presión secundaria p2 = 6 bar y Δp = 1 bar

Dimensiones en mm

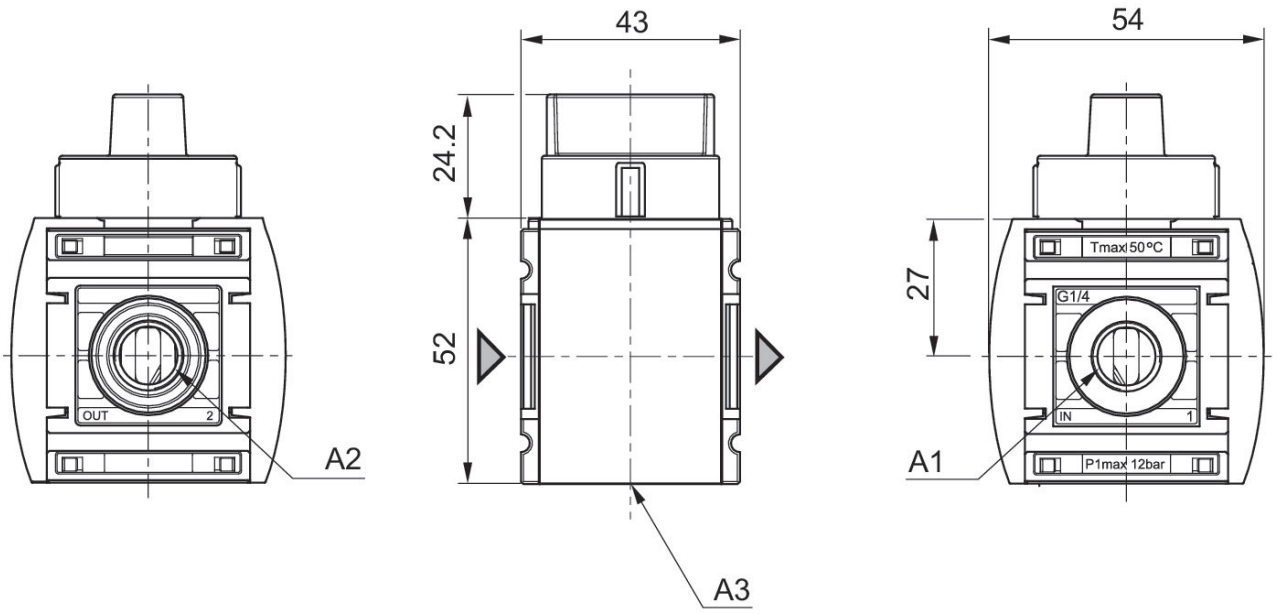

A1 = entrada
A2 = salida
A3 = conexión de aire de escape

Válvula de cierre 3/2 de accionamiento mecánico, Serie AS1-BAV

2024-01-03

R412014664

Característica de caudal, p2 = 0,05 - 7 bar

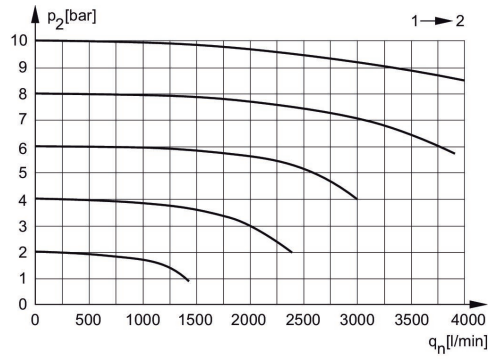

p2 = Presión secundaria
qn = Caudal nominal

escape de retroceso

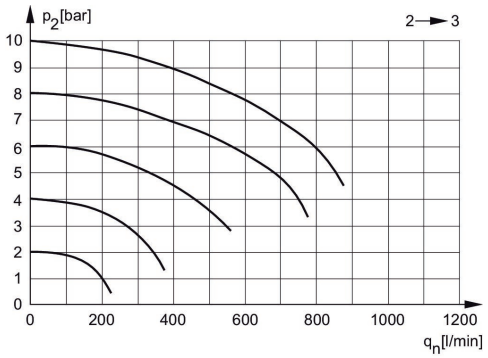

p2 = Presión secundaria
qn = Caudal nominal

Válvula de cierre 3/2 de accionamiento mecánico, Serie AS1-BAV

2024-01-03

R412014664

Vista general de accesorios

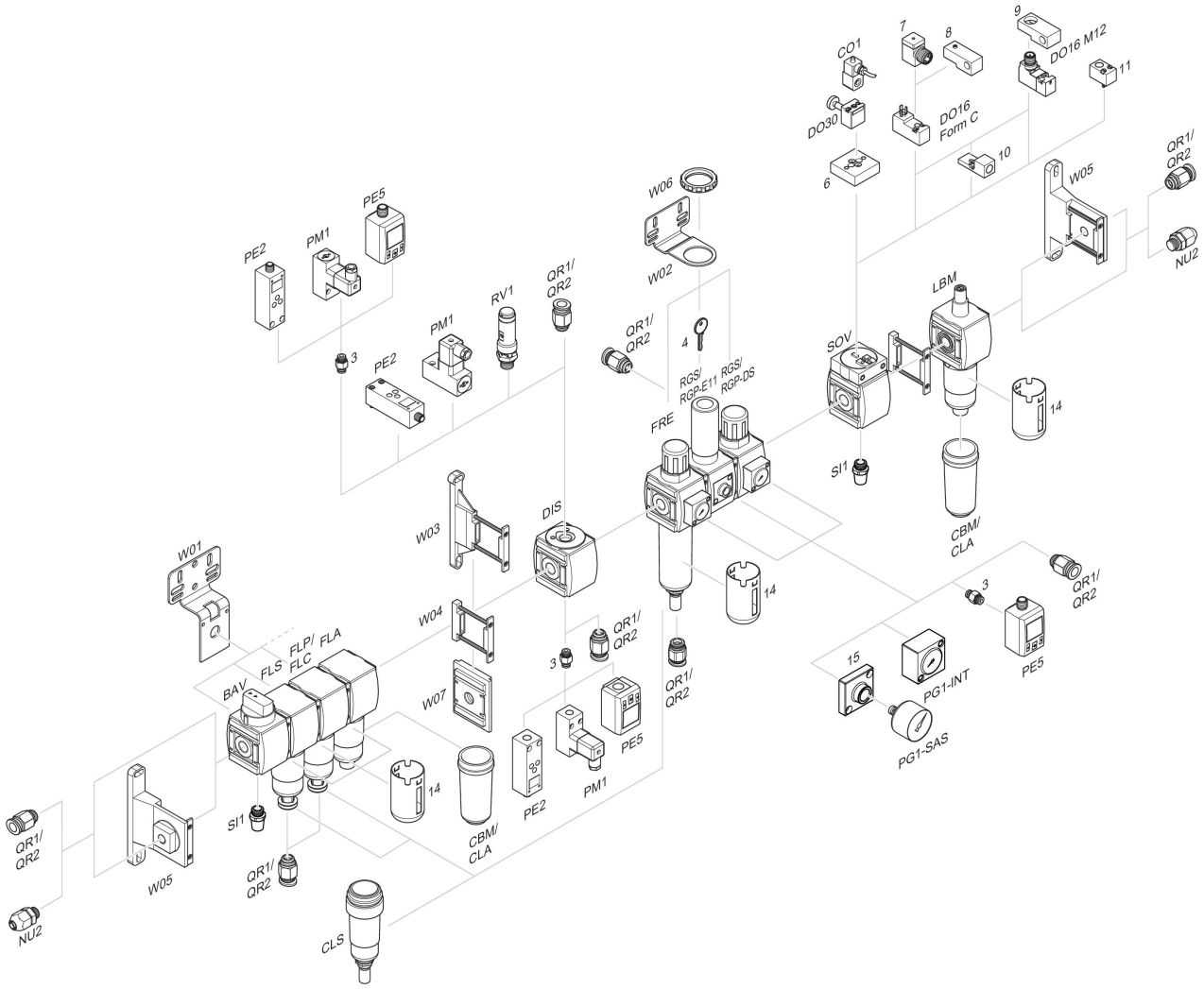

3 = Boquilla doble 4 = Llave para cierre E11 6 = Placa adaptadora DO30 7 = Adaptador, Serie CON-VP 8 = Ayuda de montaje DO16, forma C 9 = Ayuda de montaje DO16, M12 10 = Adaptador, aire de pilotaje externo 11 = Adaptador acción neumática 14 = Cesta de protección 15 = Placa adaptadora para montaje del manómetro con conexión roscada G 1/8