Válvula de fechamento 3/2, acionamento mecânico, Série AS1-BAV

2024-01-03

R412014664

Série AS1

A série AS1 da AVENTICS é uma unidade de manutenção modular e versátil para aplicação universal. Essa série tem dimensões compactas e apresenta alta eficiência, além de ser leve e fácil de usar. A série AS da AVENTICS garante confiabilidade, segurança e eficiência com montagem e manutenção simplificadas.



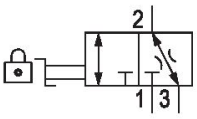

Dados técnicos

acionamento	mecânico
Fluxo nominal Qn	2600 l/min
Conexão de ar comprimido	G 1/4
Pressão de operação mín.	0 bar
Pressão de operação máx	12 bar
Elemento de acionamento	manípulo
Modelo	válvula esférica
Componentes	Válvula de fechamento
Tipo de peça obturadora	com trava
Tipo de peça obturadora	para fechaduras
bloqueável	bloqueável
Alimentação de ar	esquerda
Temperatura ambiente mín.	-10 °C
Temperatura ambiente máx.	50 °C
Fluido	Ar comprimido Gases neutros
Tamanho máx. da partícula	25 µm
Saída de ar da conexão de ar comprimido	G 1/4
Fluxo nominal Qn 1 para 2	2600 l/min
Fluxo nominal Qn 2 para 3	330 l/min

Válvula de fechamento 3/2, acionamento mecânico, Série AS1-BAV

2024-01-03

R412014664

~~Peso~~	~~0.15 kg~~
Material de caixa	Poliamida
Material de vedações	Borracha de acrilonitrila butadieno
Material da tampa frontal	Plástico acrilonitrila-butadieno-estirol
Material elemento de acionamento	Polioximetileno
N° de material	R412014664

Informações técnicas

O ponto de condensação de pressão deve ser pelo menos 15 °C abaixo da temperatura ambiente e do fluido e um máximo de 3 °C .

Fluxo nominal Qn com pressão secundária p2 = 6 bar e Δp = 1 bar

Dimensões em mm

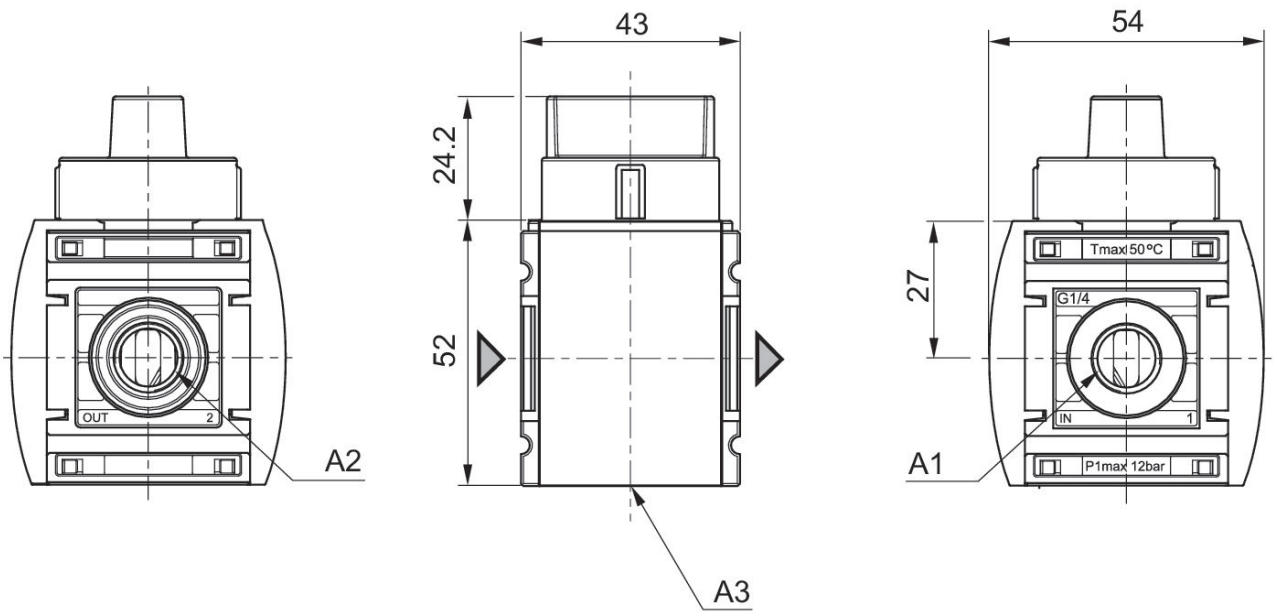

A1 = entrada
A2 = saída
A3 = conexão para exaustão de ar

Válvula de fechamento 3/2, acionamento mecânico, Série AS1-BAV

2024-01-03

R412014664

Característica de fluxo, p2 = 0,05 - 7 bar

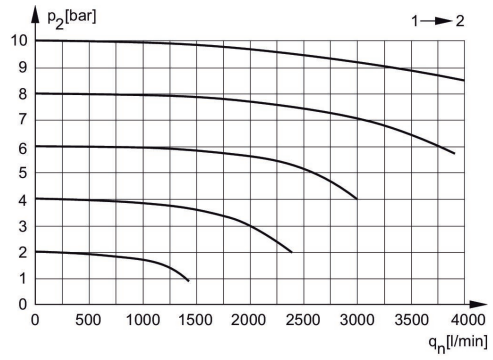

p2 = Pressão secundária
qn = Fluxo nominal

escape de retorno

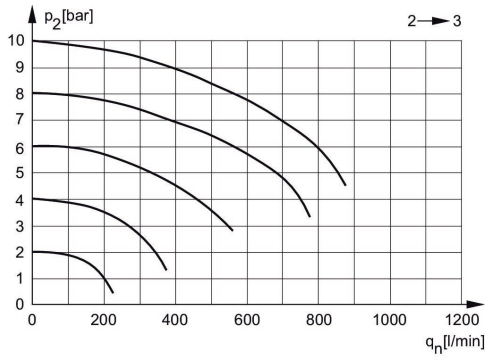

p2 = Pressão secundária
qn = Fluxo nominal

Válvula de fechamento 3/2, acionamento mecânico, Série AS1-BAV

2024-01-03

R412014664

Visão geral de acessórios

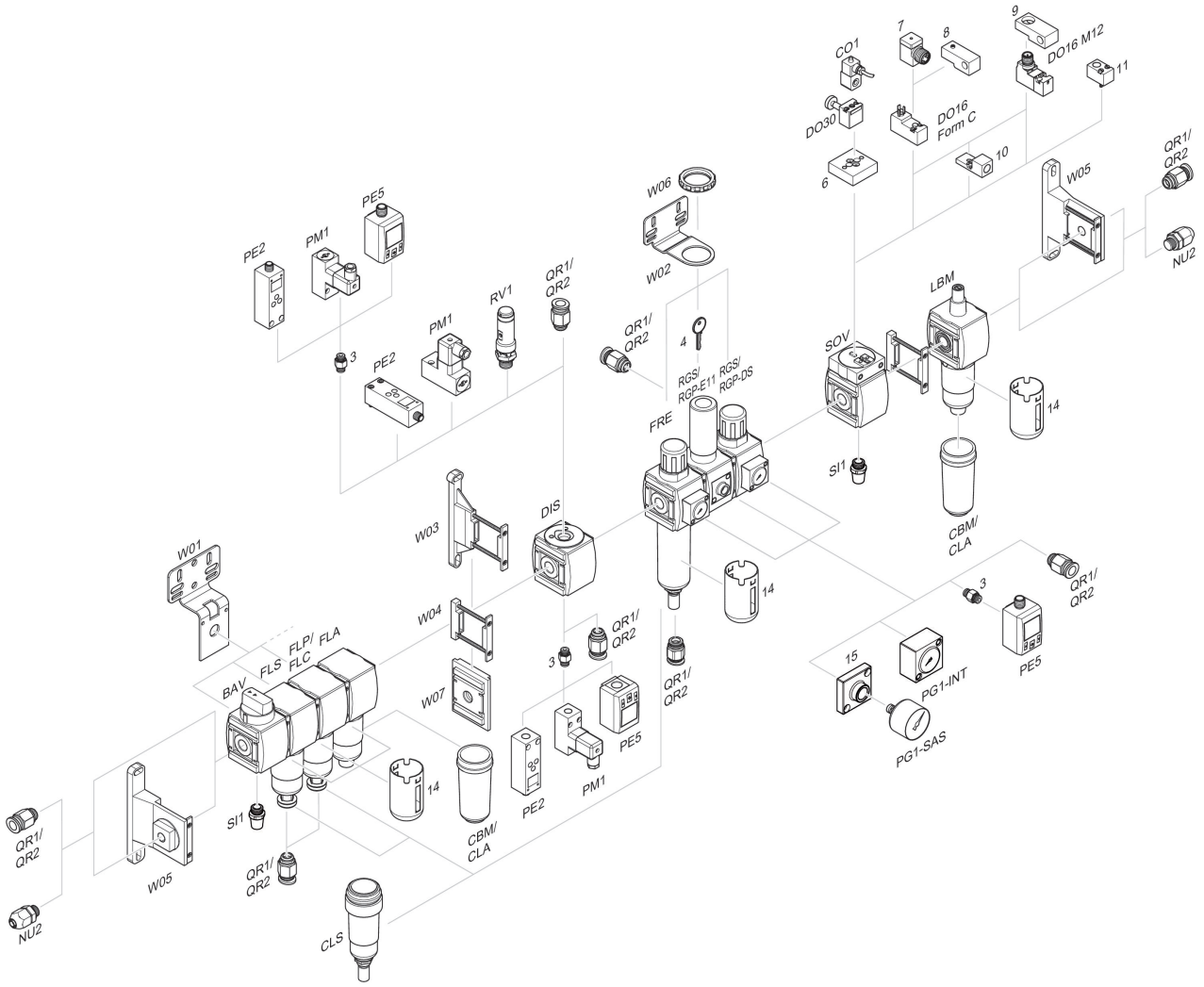

3 = Niple duplo 4 = Chave para fechamento E11 6 = Placa adaptadora DO30 7 = Adaptador, Série CON-VP 8 = Auxiliar de montagem DO16, formato C 9 = Auxiliar de montagem DO16, M12 10 = Adaptador de ar de comando externo 11 = Adaptador de acionamento pneumático 14 = Cesta de protección 15 = Placa de adaptação para montagem de um manômetro com rosca de ligação G 1/8