Filtro de carvão ativado, Série AS1-FLA

2023-12-18

R412014623

Série AS1

A série AS1 da AVENTICS é uma unidade de manutenção modular e versátil para aplicação universal. Essa série tem dimensões compactas e apresenta alta eficiência, além de ser leve e fácil de usar. A série AS da AVENTICS garante confiabilidade, segurança e eficiência com montagem e manutenção simplificadas.



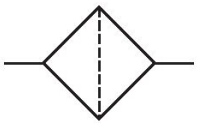

Dados técnicos

Setor	Indústria
Componentes	Filtro de carvão ativado
Recipiente	reservatório de metal sem óculo de inspeção
Conexão	G 1/4
Fluxo nominal Qn	350 l/min
Pressão de operação mín.	0 bar
Pressão de operação máx	12 bar
Temperatura ambiente mín.	-10 °C
Temperatura ambiente máx.	50 °C
Fluido	Ar comprimido Gases neutros
Alimentação de ar	esquerda
Classe de pressão máx. possível, de acordo com a ISO 8573-1:2010	- : - : 1
Volume de recipiente filtro	12 cm³
Elemento filtrante	substituível
Filtragem prévia recomendada	0.01 µm
Peso	0.232 kg
Local de montagem	vertical
Modelo	bloqueável

Material

Material de caixa	Poliamida
Material placa dianteira	Plástico acrilonitrila-butadieno-estirol

Filtro de carvão ativado, Série AS1-FLA

2023-12-18

R412014623

Material de vedações	Borracha de acrilonitrila butadieno
Material recipiente	metal
Material cartucho de filtro	Carbono ativado
N° de material	R412014623

Informações técnicas

O ponto de condensação de pressão deve ser pelo menos 15 °C abaixo da temperatura ambiente e do fluido e um máximo de 3 °C .

Fluxo nominal Qn com pressão secundária p2 = 6 bar e Δp = 0,1 bar

Dimensões em mm

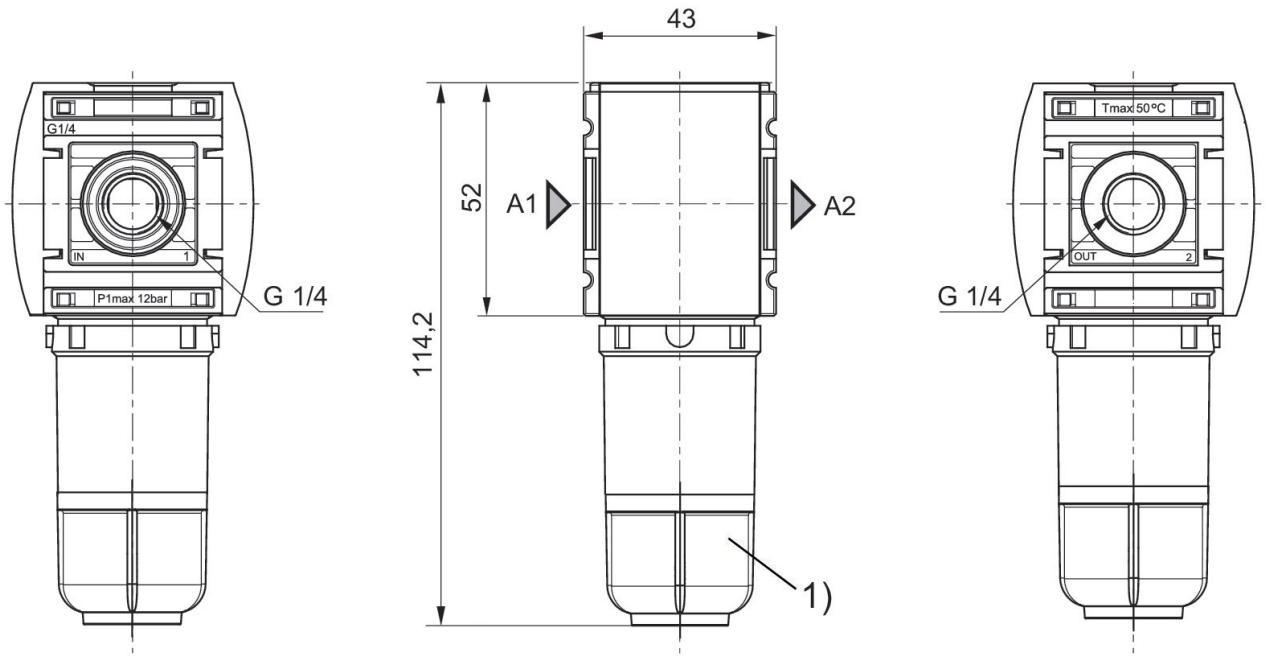

A1 = entrada
A2 = saída
1) Recipiente: metal

Característica de fluxo, p2 = 0,05 - 7 bar

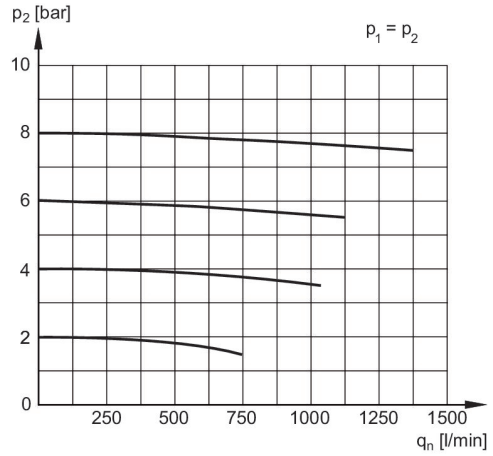

p1 = Pressão de operação
p2 = Pressão secundária
qn = Fluxo nominal

Filtro de carvão ativado, Série AS1-FLA

2023-12-18

R412014623

Visão geral de acessórios

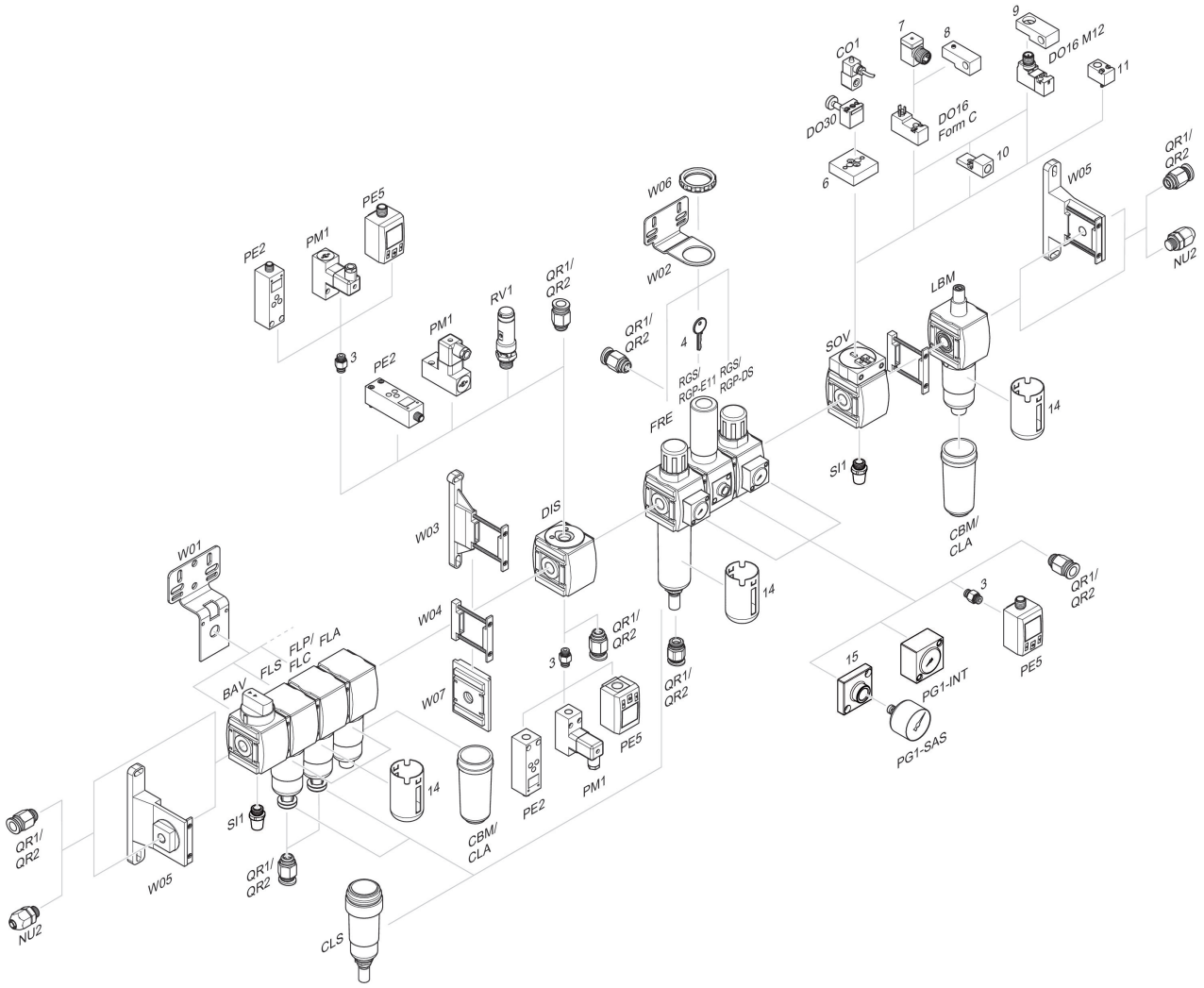

3 = Niple duplo 4 = Chave para fechamento E11 6 = Placa adaptadora DO30 7 = Adaptador, Série CON-VP 8 = Auxiliar de montagem DO16, formato C 9 = Auxiliar de montagem DO16, M12 10 = Adaptador de ar de comando externo 11 = Adaptador de acionamento pneumático 14 = Cesta de protección 15 = Placa de adaptação para montagem de um manômetro com rosca de ligação G 1/8