Microfiltro, Serie AS1-FLC

R412014620

2023-12-18

Serie AS1

La serie AS1 di AVENTICS è costituita da un gruppo trattamento aria modulare, versatile per applicazioni universali. Questa serie offre dimensioni compatte, è altamente efficiente, leggera e facile da utilizzare. La serie AS AVENTICS assicura affidabilità, sicurezza ed efficienza con montaggio e manutenzione semplificati.



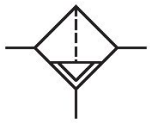

Dati tecnici

Settore	Industria
Componenti	Microfiltro
Contenitore	contenitore in metallo senza cupoletta
Raccordo	G 1/4
Grado di filtraggio	0.01 µm
Portata nominale Qn	350 l/min
Scarico di condensa	automatico, chiuso senza pressione
Pressione di esercizio min.	1.5 bar
Pressione di esercizio max	12 bar
Temperatura ambiente min.	-10 °C
Temperatura ambiente max.	50 °C
Fluido	Aria compressa Gas neutri
Alimentazione dell'aria	sinistra
Max. classe dell'aria compressa raggiungibile secondo ISO 8573-1:2010	1 : - : 2
Volume contenitore del filtro	12 cm³
Elemento filtrante	sostituibile
Prefiltraggio consigliato	0.3 µm
Peso	0.258 kg

Microfiltro, Serie AS1-FLC

2023-12-18

R412014620

Posizione di montaggio	verticale
Tipo	montabile in batteria

Materiale

Materiale corpo	Poliammide
Materiale piastra frontale	Plastica acrilonitrile-butadiene-stirene
Materiale guarnizioni	Gomma acrilonitrile-butadiene
Materiale contenitore	metallo
Materiale cartuccia filtro	Borosilicato-alluminio
Codice	R412014620

Informazioni tecniche

Il punto di rugiada in pressione deve essere inferiore alla temperatura ambiente e a quella del fluido di almeno 15 °C e non superare il valore di 3 °C .

Portata nominale Qn con pressione secondaria p2 = 6 bar e Δp = 0,1 bar

Dimensioni in mm

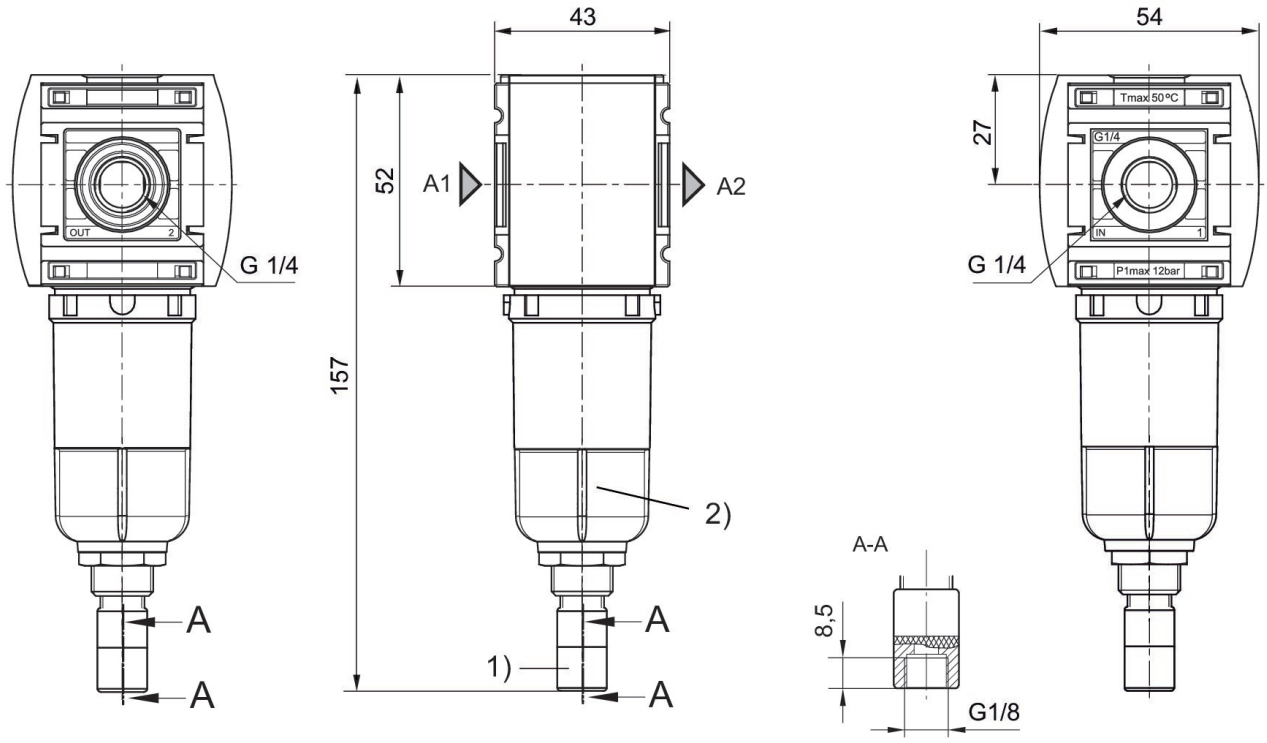

1) Scarico di condensa automatico
2) Contenitore: metallo

Caratteristica della portata, p2 = 0,05 - 7 bar

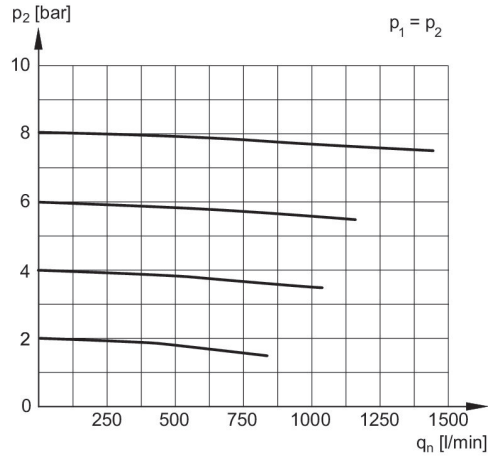

p1 = Pressione di esercizio
p2 = Pressione secondaria
qn = Portata nominale

Microfiltro, Serie AS1-FLC

2023-12-18

R412014620

Panoramica accessori

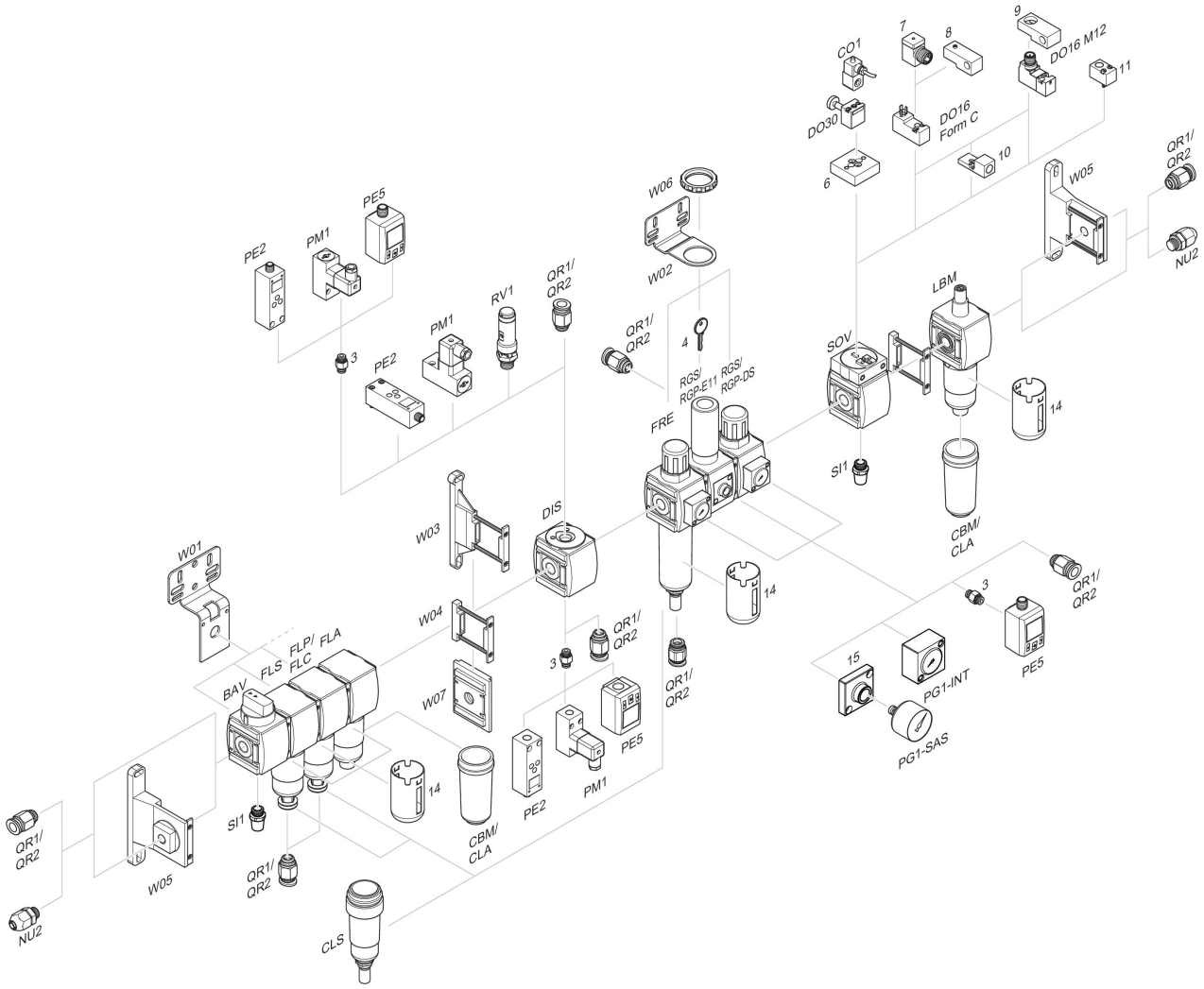

3 = Nipplo doppio 4 = Chiave per chiusura E11 6 = Piastra di adattamento DO30 7 = Adattatore, Serie CON-VP 8 = Dispositivo di montaggio DO16, forma C 9 = Dispositivo di montaggio DO16, M12 10 = Adattatore aria di pilotaggio esterna 11 = Adattatore azionamento pneumatico 14 = Gabbia di protezione 15 = Piastra adattatore per montaggio di un manometro con filettatura di raccordo G 1/8