Connettore multipolare, serie CON-MP

R412011249

Connettori multipolari con cavo AVENTICS serie CON-MP

La serie CON-MP AVENTICS con cavo è dotata di cavi con connettori multipolare come D-SUB con vari numeri di pin e diverse lunghezze, ottimizzati per le serie dei nostri sistemi di valvole specifici come AV, sono inoltre disponibili connettori C/2 per sistemi di valvole della serie CL03.

- Connettore multipolare con cavo collegato
- Comando di sistemi valvole, connettore D-Sub



Dati tecnici

Settore	Industria
Nota	connettore D-Sub a 25 poli boccola a gomito
Cavo	con cavo
Tensione di esercizio	24 V DC
Attacco elettrico 1, tipo	Boccola
Conexión eléctrica 1, grandezza filettatura	D-Sub
Attacco elettrico 1, numero poli	a 25 poli
Uscita del cavo 1	a gomito
Uscita del cavo angolare	90°
Attacco elettrico 2, tipo	estremità cavo aperte
Conexión eléctrica 2, numero poli	a 25 poli
Schermatura	non schermato
Lunghezza cavo L	5 m
Certificati	UL (Underwriters Laboratories)
Tipo di protezione	IP65
Temperatura ambiente min.	-5 °C
Temperatura ambiente max.	50 °C
Corrente, max.	3 A
Sezione del conduttore	0.34 mm²

Connettore multipolare, serie CON-MP

R412011249

Cavo-Ø	11.2 mm
Peso	1.065 kg

Materiale

Materiale corpo	Poliammide
Materiale guaina cavo	Polivinilcloruro
Codice	R412011249

Informazioni tecniche

Il tipo di protezione indicato è valido esclusivamente allo stato montato e collaudato.

Nota sull'uso con VS LP04: il connettore può essere utilizzato solo con le esecuzioni LP04 con connessione elettrica laterale.

Dimensioni

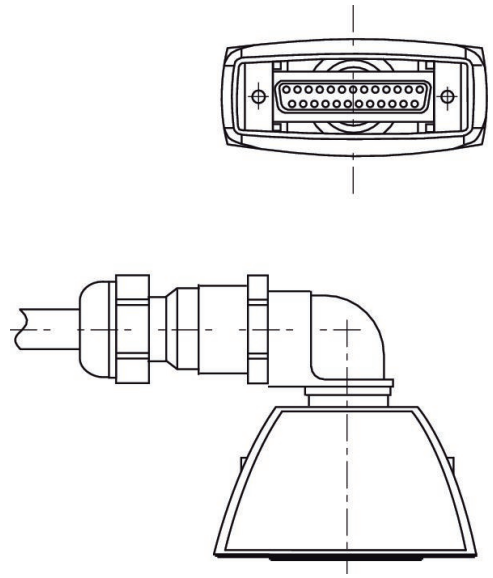

occupazione PIN e colori cavi

marcatura cavo secondo DIN 47100

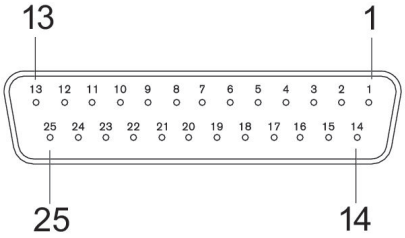

Connettore multipolare, serie CON-MP

R412011249

Boccola

connettore D-Sub a 25 poli boccola

Pin	1	2	3	4	5	6	7	8	9	10
Colore	bianco	marrone	verde	giallo	grigio	rosa	blu	rosso	nero	violetto

Pin	11	12	13	14	15	16	17	18	19	20
Colore	grigio/rosa	rosso/blu	bian-co/verde	marro-ne/verde	bian-co/giallo	giallo/mar-rone	bian-co/grigio	grigio/mar-rone	bianco/rosa	rosa/mar-rone

Pin	21	22	23	24	25
Colore	bianco/blu	marrone/blu	bian-co/rosso	marro-ne/rosso	bianco/nero