Microfiltro, Serie NL2-FLC

R412010789

2024-04-23

Unità di trattamento aria AVENTICS Serie NL2

I gruppi di trattamento aria AVENTICS Serie NL sono adatti a qualsiasi area: come componenti singoli o come gruppi assemblati, per il trattamento dell'aria compressa centralizzato o decentrato, in versioni compatte o più potenti, da utilizzare a temperature basse o elevate. Questa linea offre una tecnologia di trattamento dell'aria compressa completa e personalizzabile. Comprende un'opzione per combinare ciascun componente della Serie in modo da ottenere la funzione desiderata, rendendo possibile la regolazione precisa dei componenti in base ai requisiti dell'applicazione.



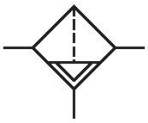

Dati tecnici

Settore	Industria
Componenti	Microfiltro
Contenitore	contenitore in PC con gabbia di protezione in metallo
Raccordo	G 1/4
Grado di filtraggio	0.01 µm
Portata nominale Qn	280 l/min
Scarico di condensa	automatico, aperto senza pressione
Pressione di esercizio min.	1.5 bar
Pressione di esercizio max	16 bar
Temperatura ambiente min.	-10 °C
Temperatura ambiente max.	60 °C
Fluido	Aria compressa Gas neutri
Max. classe dell'aria compressa raggiungibile secondo ISO 8573-1:2010	1 : - : 2
Volume contenitore del filtro	10 cm³
Elemento filtrante	sostituibile
Prefiltraggio consigliato	0.3 µm
Peso	0.482 kg

Posizione di montaggio	verticale
Tipo	montabile in batteria

Materiale

Materiale corpo	Pressofuso di zinco
Materiale piastra frontale	Plastica acrilonitrile-butadiene-stirene
Materiale guarnizioni	Gomma acrilonitrile-butadiene
Materiale boccola filettata	Pressofuso di zinco
Materiale contenitore	Policarbonato
Materiale gabbia di protezione	Acciaio, cromato
Materiale cartuccia filtro	Fibra di vetro borosilicato
Codice	R412010789

Informazioni tecniche

Il punto di rugiada in pressione deve essere inferiore alla temperatura ambiente e a quella del fluido di almeno 15 °C e non superare il valore di 3 °C .

Modifica direzione di flusso (da alimentazione aria sinistra a alimentazione aria destra) avviene mediante un montaggio ruotato di 180° sull'asse verticale. Per maggiori dettagli consultare le istruzioni per l'uso.

Nota: i contenitori di policarbonato sono sensibili a solventi, ulteriori indicazioni sono riportate sotto "Informazioni clienti".

Portata nominale Qn con pressione secondaria p2 = 6 bar e Δp = 0,1 bar

Microfiltro, Serie NL2-FLC

R412010789

Dimensioni

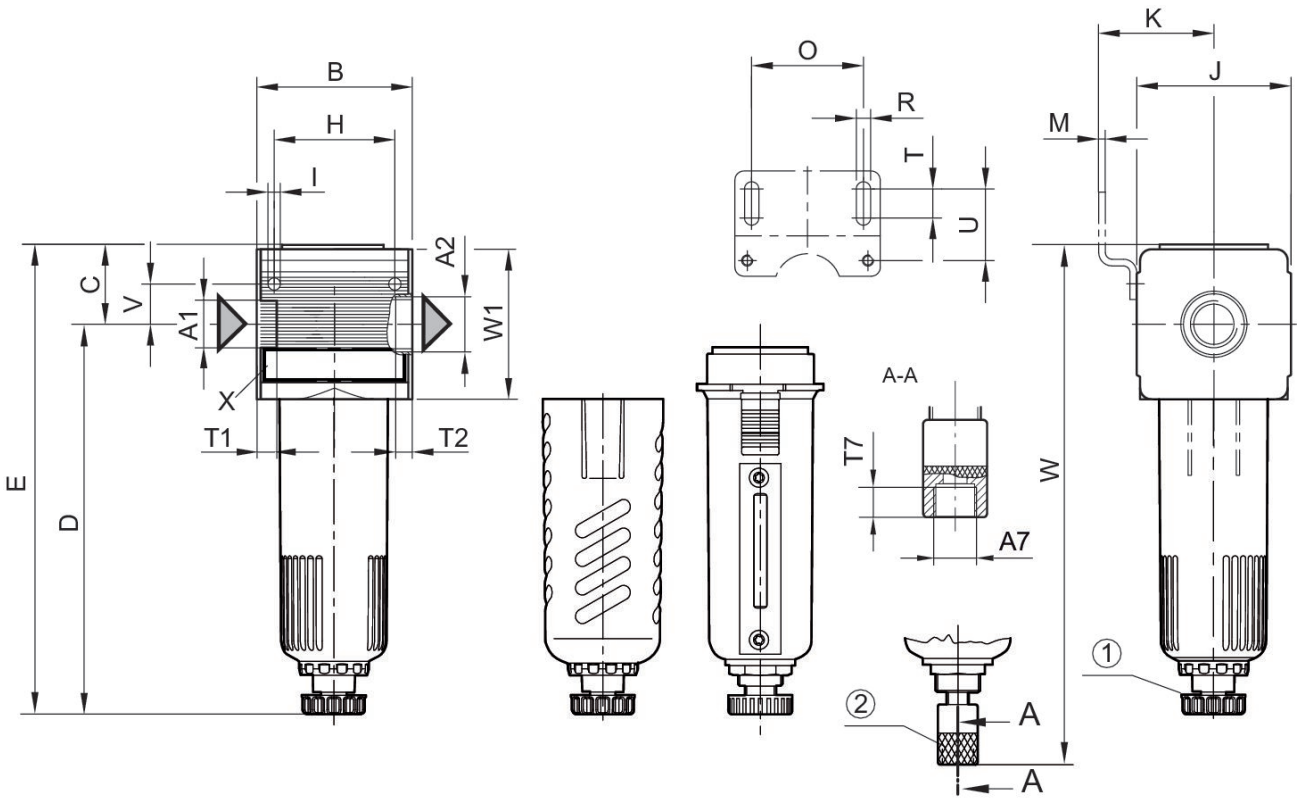

A1 = ingresso A2 = uscita
A7 = scarico di condensa
1) Scarico di condensa semiautomatico 2) scarico di condensa automatico

Caratteristica della portata, p2 = 0,05 - 7 bar

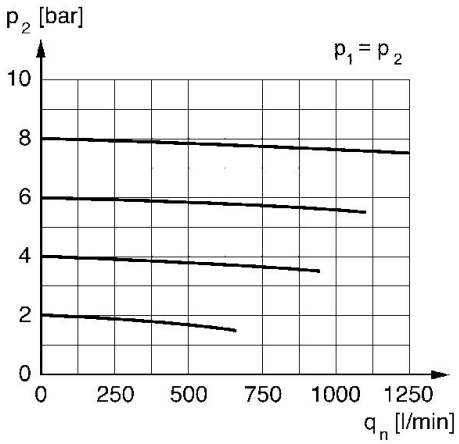

p2 = pressione secondaria qn = portata nominale

Dimensioni in mm

Codice	A1	A2	A7	B	C	D	E	H	I
0821303449	G 1/4	G 1/4	G 1/8	48	27.5	125	152	36	4.4
R412010787	G 1/4	G 1/4	G 1/8	48	27.5	125	152	36	4.4
R412010788	G 1/4	G 1/4	G 1/8	48	27.5	125	152	36	4.4
R412010786	G 1/4	G 1/4	G 1/8	48	27.5	–	–	36	4.4
0821303305	G 1/4	G 1/4	G 1/8	48	27.5	–	–	36	4.4
R412010789	G 1/4	G 1/4	G 1/8	48	27.5	–	–	36	4.4
R412010790	G 1/4	G 1/4	G 1/8	48	27.5	–	–	36	4.4

Codice	J	K	M	O	R	T	T1	T2	T7
0821303449	47	43.5	3	38	5.4	8	9.5	9.5	8.5
R412010787	47	43.5	3	38	5.4	8	9.5	9.5	8.5
R412010788	47	43.5	3	38	5.4	8	9.5	9.5	8.5
R412010786	47	43.5	3	38	5.4	8	9.5	9.5	8.5
0821303305	47	43.5	3	38	5.4	8	9.5	9.5	8.5
R412010789	47	43.5	3	38	5.4	8	9.5	9.5	8.5
R412010790	47	43.5	3	38	5.4	8	9.5	9.5	8.5

Codice	U	V	W	W1
0821303449	27.5	12.3	–	52
R412010787	27.5	12.3	–	52
R412010788	27.5	12.3	–	52
R412010786	27.5	12.3	168	52
0821303305	27.5	12.3	168	52
R412010789	27.5	12.3	168	52
R412010790	27.5	12.3	168	52