Filtro muito fino, Série NL2-FLC

2024-04-23

R412010787

Unidades de preparação de ar AVENTICS série NL2

As unidades de manutenção AVENTICS série NL são adequadas para todas as áreas: como componentes individuais ou como unidades de manutenção montadas, para preparação de ar comprimido centralizado ou descentralizado, em versões compactas ou ampliadas, para uso em temperaturas altas ou reduzidas. Esta linha oferece uma tecnologia de preparação de ar comprimido completa e personalizável. Inclui uma opção para combinar todos os componentes da série para alcançar a função desejada, permitindo ajustá-los de forma precisa a fim de atender aos requisitos da aplicação.



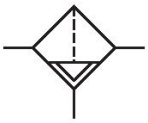

Dados técnicos

Setor	Indústria
Componentes	Filtro muito fino
Recipiente	recipiente PC com cesto protetor metal
Conexão	G 1/4
Largura dos poros do filtro	0.01 µm
Fluxo nominal Qn	280 l/min
Descarga de condensação	semi-automático, aberto sem pressão
Pressão de operação mín.	1.5 bar
Pressão de operação máx	16 bar
Temperatura ambiente mín.	-10 °C
Temperatura ambiente máx.	60 °C
Fluido	Ar comprimido Gases neutros
Classe de pressão máx. possível, de acordo com a ISO 8573-1:2010	1 : - : 2
Volume de recipiente filtro	10 cm³
Elemento filtrante	substituível
Filtragem prévia recomendada	0.3 µm
Peso	0.45 kg
Local de montagem	vertical

Filtro muito fino, Série NL2-FLC

2024-04-23

R412010787

Modelo	bloqueável

Material

Material de caixa	Zinco moldado a pressão
Material placa dianteira	Plástico acrilonitrila-butadieno-estirol
Material de vedações	Borracha de acrilonitrila butadieno
Material bucha rosqueada	Zinco moldado a pressão
Material recipiente	Policarbonato
Material cesto de proteção	Aço, cromado
Material cartucho de filtro	Fibra de vidro boro-silicato
N° de material	R412010787

Informações técnicas

O ponto de condensação de pressão deve ser pelo menos 15 °C abaixo da temperatura ambiente e do fluido e um máximo de 3 °C .

A alteração da direção do fluxo de passagem (da alimentação de ar à esquerda para a alimentação de ar à direita) é feita por uma montagem girada 180º no eixo vertical. Mais informações podem ser obtidas no manual de operação.

Observe o seguinte: os recipientes em policarbonato são suscetíveis a solventes, consulte as informações complementares em "Informações ao Cliente".

Fluxo nominal Qn com pressão secundária p2 = 6 bar e Δp = 0,1 bar

Filtro muito fino, Série NL2-FLC

2024-04-23

R412010787

Dimensões

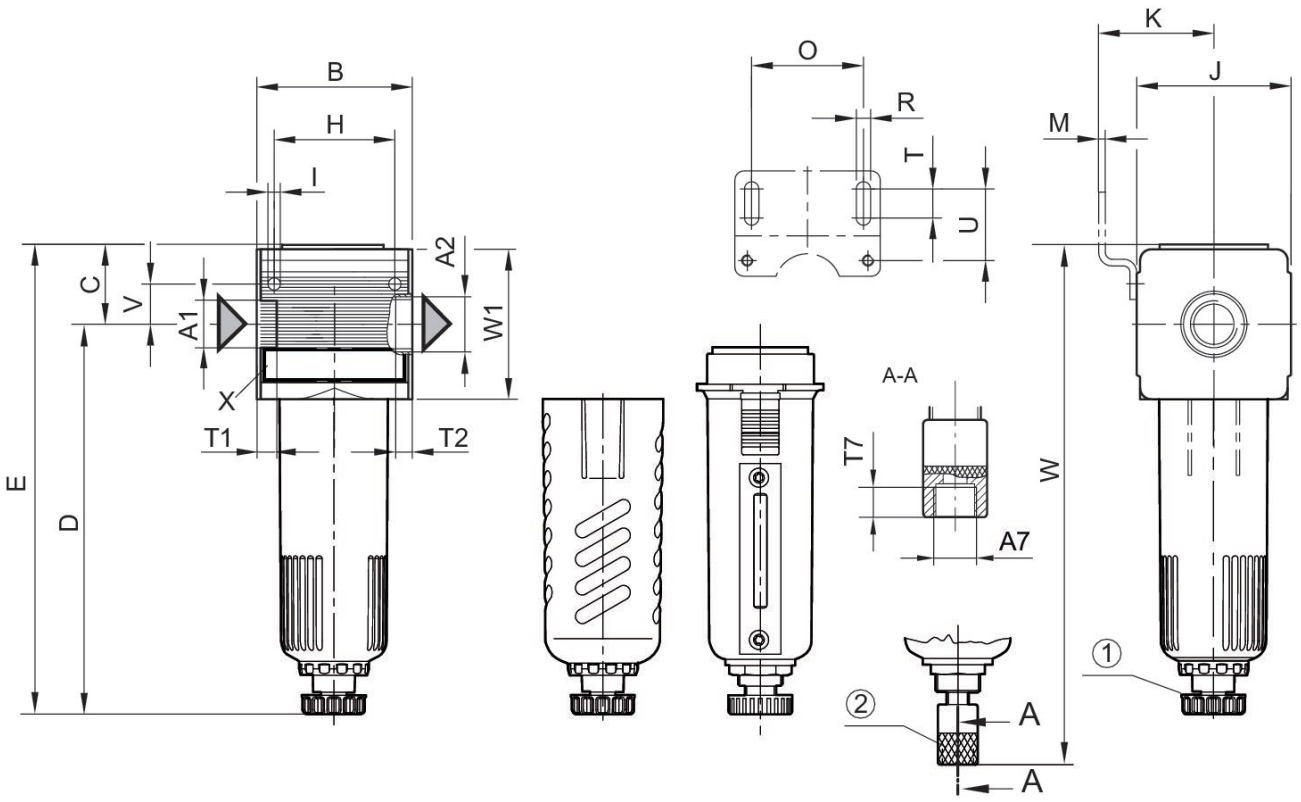

A1 = entrada A2 = saída
A7 = Descarga de condensado
1) Descarga de condensação semi-automática 2) descarga de condensação totalmente automática

Característica de fluxo, p2 = 0,05 - 7 bar

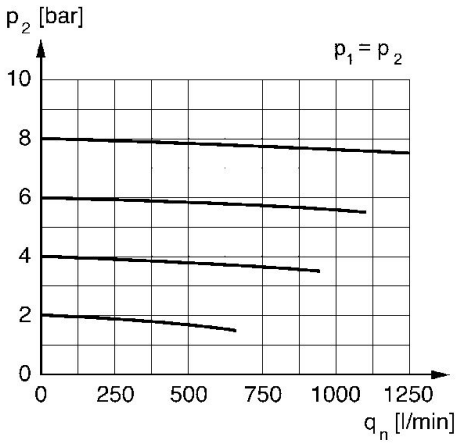

p2 = pressão secundária qn = fluxo nominal

Dimensões em mm

N° de material	A1	A2	A7	B	C	D	E	H	I
0821303449	G 1/4	G 1/4	G 1/8	48	27.5	125	152	36	4.4
R412010787	G 1/4	G 1/4	G 1/8	48	27.5	125	152	36	4.4
R412010788	G 1/4	G 1/4	G 1/8	48	27.5	125	152	36	4.4
R412010786	G 1/4	G 1/4	G 1/8	48	27.5	–	–	36	4.4
0821303305	G 1/4	G 1/4	G 1/8	48	27.5	–	–	36	4.4
R412010789	G 1/4	G 1/4	G 1/8	48	27.5	–	–	36	4.4
R412010790	G 1/4	G 1/4	G 1/8	48	27.5	–	–	36	4.4

N° de material	J	K	M	O	R	T	T1	T2	T7
0821303449	47	43.5	3	38	5.4	8	9.5	9.5	8.5
R412010787	47	43.5	3	38	5.4	8	9.5	9.5	8.5
R412010788	47	43.5	3	38	5.4	8	9.5	9.5	8.5
R412010786	47	43.5	3	38	5.4	8	9.5	9.5	8.5
0821303305	47	43.5	3	38	5.4	8	9.5	9.5	8.5
R412010789	47	43.5	3	38	5.4	8	9.5	9.5	8.5
R412010790	47	43.5	3	38	5.4	8	9.5	9.5	8.5

N° de material	U	V	W	W1
0821303449	27.5	12.3	–	52
R412010787	27.5	12.3	–	52
R412010788	27.5	12.3	–	52
R412010786	27.5	12.3	168	52
0821303305	27.5	12.3	168	52
R412010789	27.5	12.3	168	52
R412010790	27.5	12.3	168	52