# Microfiltro, Serie NL2-FLC

**R412010786**

2024-04-23

## Unità di trattamento aria AVENTICS Serie NL2

I gruppi di trattamento aria AVENTICS Serie NL sono adatti a qualsiasi area: come componenti singoli o come gruppi assemblati, per il trattamento dell'aria compressa centralizzato o decentrato, in versioni compatte o più potenti, da utilizzare a temperature basse o elevate. Questa linea offre una tecnologia di trattamento dell'aria compressa completa e personalizzabile. Comprende un'opzione per combinare ciascun componente della Serie in modo da ottenere la funzione desiderata, rendendo possibile la regolazione precisa dei componenti in base ai requisiti dell'applicazione.



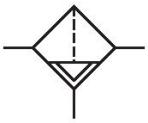

## Dati tecnici

| | |
|---|---|
| Settore | Industria |
| Componenti | Microfiltro |
| Contenitore | contenitore in metallo senza cupoletta |
| Raccordo | G 1/4 |
| Grado di filtraggio | 0.01 µm |
| Portata nominale Qn | 280 l/min |
| Scarico di condensa | automatico, aperto senza pressione |
| Pressione di esercizio min. | 1.5 bar |
| Pressione di esercizio max | 16 bar |
| Temperatura ambiente min. | -10 °C |
| Temperatura ambiente max. | 60 °C |
| Fluido | Aria compressa<br>Gas neutri |
| Max. classe dell'aria compressa raggiungibile secondo ISO 8573-1:2010 | 1 : - : 2 |
| Volume contenitore del filtro | 10 cm³ |
| Elemento filtrante | sostituibile |
| Prefiltraggio consigliato | 0.3 µm |
| Peso | 0.482 kg |
| Posizione di montaggio | verticale |

| | |
|---|---|
| Tipo | montabile in batteria |

## Materiale

| | |
|---|---|
| Materiale corpo | Pressofuso di zinco |
| Materiale piastra frontale | Plastica acrilonitrile-butadiene-stirene |
| Materiale guarnizioni | Gomma acrilonitrile-butadiene |
| Materiale boccola filettata | Pressofuso di zinco |
| Materiale contenitore | Pressofuso di zinco |
| Materiale cartuccia filtro | Fibra di vetro borosilicato |
| Codice | R412010786 |

## Informazioni tecniche

Il punto di rugiada in pressione deve essere inferiore alla temperatura ambiente e a quella del fluido di almeno 15 °C e non superare il valore di 3 °C .

Modifica direzione di flusso (da alimentazione aria sinistra a alimentazione aria destra) avviene mediante un montaggio ruotato di 180° sull'asse verticale. Per maggiori dettagli consultare le istruzioni per l'uso.

Nota: i contenitori di policarbonato sono sensibili a solventi, ulteriori indicazioni sono riportate sotto "Informazioni clienti".

Portata nominale Qn con pressione secondaria p2 = 6 bar e Δp = 0,1 bar

# Microfiltro, Serie NL2-FLC

2024-04-23

R412010786

## Dimensioni

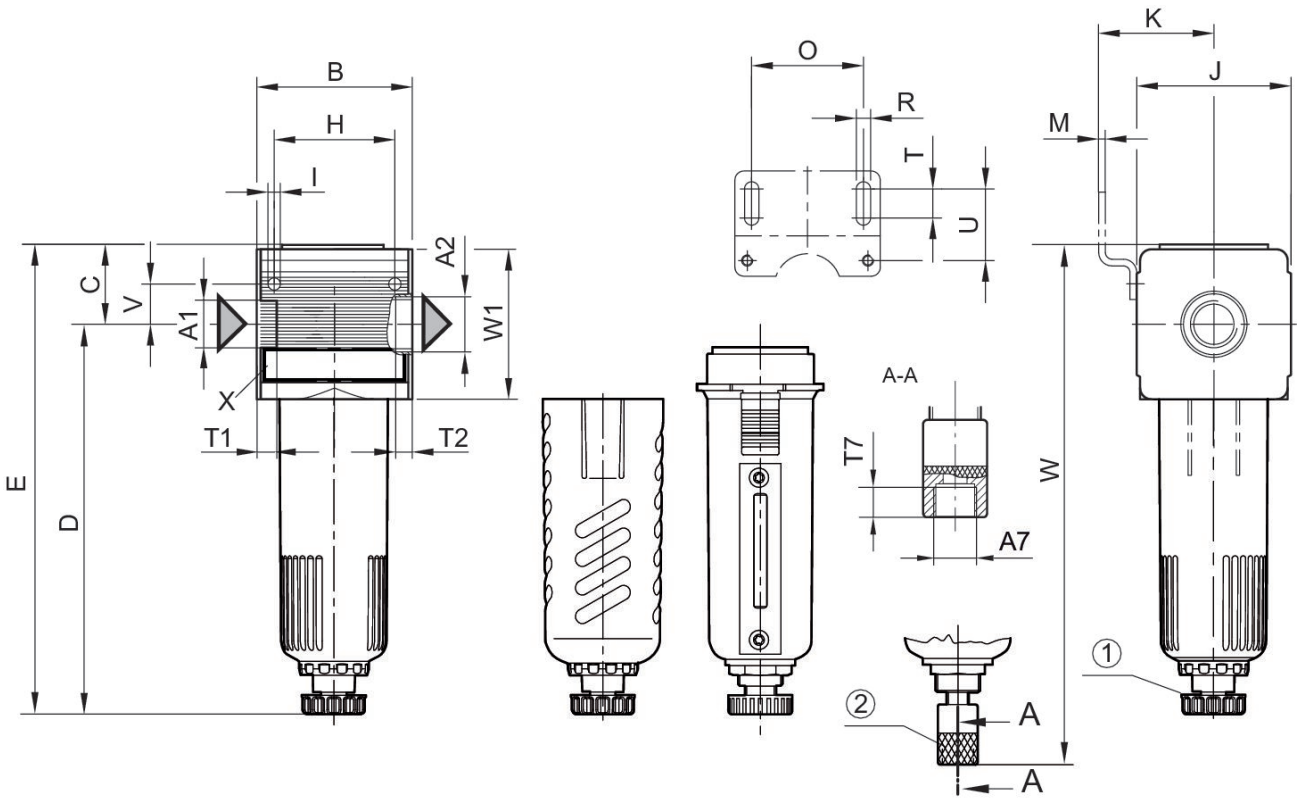


A1 = ingresso A2 = uscita
A7 = scarico di condensa
1) Scarico di condensa semiautomatico 2) scarico di condensa automatico

## Caratteristica della portata, p2 = 0,05 - 7 bar

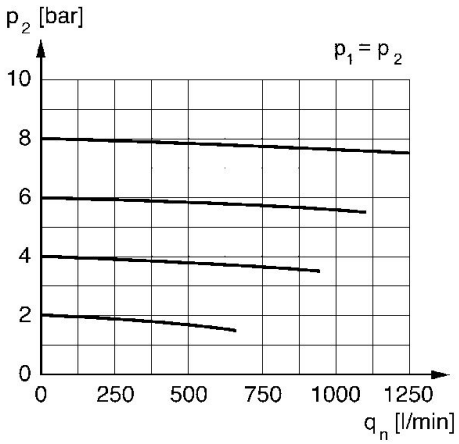


p2 = pressione secondaria qn = portata nominale

## Dimensioni in mm

| Codice | A1 | A2 | A7 | B | C | D | E | H | I |
|---|---|---|---|---|---|---|---|---|---|
| 0821303449 | G 1/4 | G 1/4 | G 1/8 | 48 | 27.5 | 125 | 152 | 36 | 4.4 |
| R412010787 | G 1/4 | G 1/4 | G 1/8 | 48 | 27.5 | 125 | 152 | 36 | 4.4 |
| R412010788 | G 1/4 | G 1/4 | G 1/8 | 48 | 27.5 | 125 | 152 | 36 | 4.4 |
| R412010786 | G 1/4 | G 1/4 | G 1/8 | 48 | 27.5 | – | – | 36 | 4.4 |
| 0821303305 | G 1/4 | G 1/4 | G 1/8 | 48 | 27.5 | – | – | 36 | 4.4 |
| R412010789 | G 1/4 | G 1/4 | G 1/8 | 48 | 27.5 | – | – | 36 | 4.4 |
| R412010790 | G 1/4 | G 1/4 | G 1/8 | 48 | 27.5 | – | – | 36 | 4.4 |

| Codice | J | K | M | O | R | T | T1 | T2 | T7 |
|---|---|---|---|---|---|---|---|---|---|
| 0821303449 | 47 | 43.5 | 3 | 38 | 5.4 | 8 | 9.5 | 9.5 | 8.5 |
| R412010787 | 47 | 43.5 | 3 | 38 | 5.4 | 8 | 9.5 | 9.5 | 8.5 |
| R412010788 | 47 | 43.5 | 3 | 38 | 5.4 | 8 | 9.5 | 9.5 | 8.5 |
| R412010786 | 47 | 43.5 | 3 | 38 | 5.4 | 8 | 9.5 | 9.5 | 8.5 |
| 0821303305 | 47 | 43.5 | 3 | 38 | 5.4 | 8 | 9.5 | 9.5 | 8.5 |
| R412010789 | 47 | 43.5 | 3 | 38 | 5.4 | 8 | 9.5 | 9.5 | 8.5 |
| R412010790 | 47 | 43.5 | 3 | 38 | 5.4 | 8 | 9.5 | 9.5 | 8.5 |

| Codice | U | V | W | W1 |
|---|---|---|---|---|
| 0821303449 | 27.5 | 12.3 | – | 52 |
| R412010787 | 27.5 | 12.3 | – | 52 |
| R412010788 | 27.5 | 12.3 | – | 52 |
| R412010786 | 27.5 | 12.3 | 168 | 52 |
| 0821303305 | 27.5 | 12.3 | 168 | 52 |
| R412010789 | 27.5 | 12.3 | 168 | 52 |
| R412010790 | 27.5 | 12.3 | 168 | 52 |