Manómetros, Serie PG1-SFB

R412010679

Manómetros serie PG1

Con la serie PG1 de AVENTICS puede visualizar y confiar en una pantalla de presión de aire puro para cada uno de los circuitos neumáticos. Además de los parámetros para el control de la calidad de aire, el suministro de suficiente presión es la base para el funcionamiento del sistema fiable dentro de la automatización de la máquina. Emerson ofrece manómetros mecánicos que se pueden integrar en las máquinas para varios sistemas de tratamiento de aire y aplicaciones. Las especificaciones de las versiones individuales en la serie PG1 universal proporcionan una selección de opciones, como la apariencia, el material o el tipo requerido de montaje.

- Indicadores de presión de legibilidad excelente en tamaños y versiones diferentes
- Manómetros disponibles con o sin pantalla de área de trabajo ajustable
- Manómetros especiales disponibles como la carcasa de acero inoxidable o manómetros llenos de glicerina





Datos técnicos

Sector	Industria
Tipo de construcción manómetro	manómetro de tubo elástico conexión posterior
Normalización	EN 837-1
Clase de calidad	2,5
Tipo de protección según EN 60529	IP54
Conexión de aire comprimido	R 1/8
Diámetro nominal	50 mm
Valor de escala	0.2
aguja	Acero inoxidable
Campo d'impiego mín.	0 bar
Zona de utilización máx.	10 bar
Gama de indicación min.	0 bar
Gama de indicación max.	12 bar
Presión de funcionamiento mín.	0 bar
Presión de funcionamiento máx.	12 bar
Temperatura ambiente mín.	-25 °C
Temperatura ambiente máx.	60 °C
Fluido	Aire comprimido
Color de fondo	Blanco

Manómetros, Serie PG1-SFB

R412010679

Unidad de la escala principal (exterior)	bar
Color de la escala principal (exterior)	Negro
Unidad de la escala secundaria (interior)	psi
Color de la escala secundaria (interior)	Gris
Color de la aguja	Negro
Peso	0.091 kg

Material

Material carcasa	Acero inoxidable
Material mirilla de inspección	Vidrio de seguridad
Material rosca	Acero inoxidable
	R412010679

Dimensiones en mm

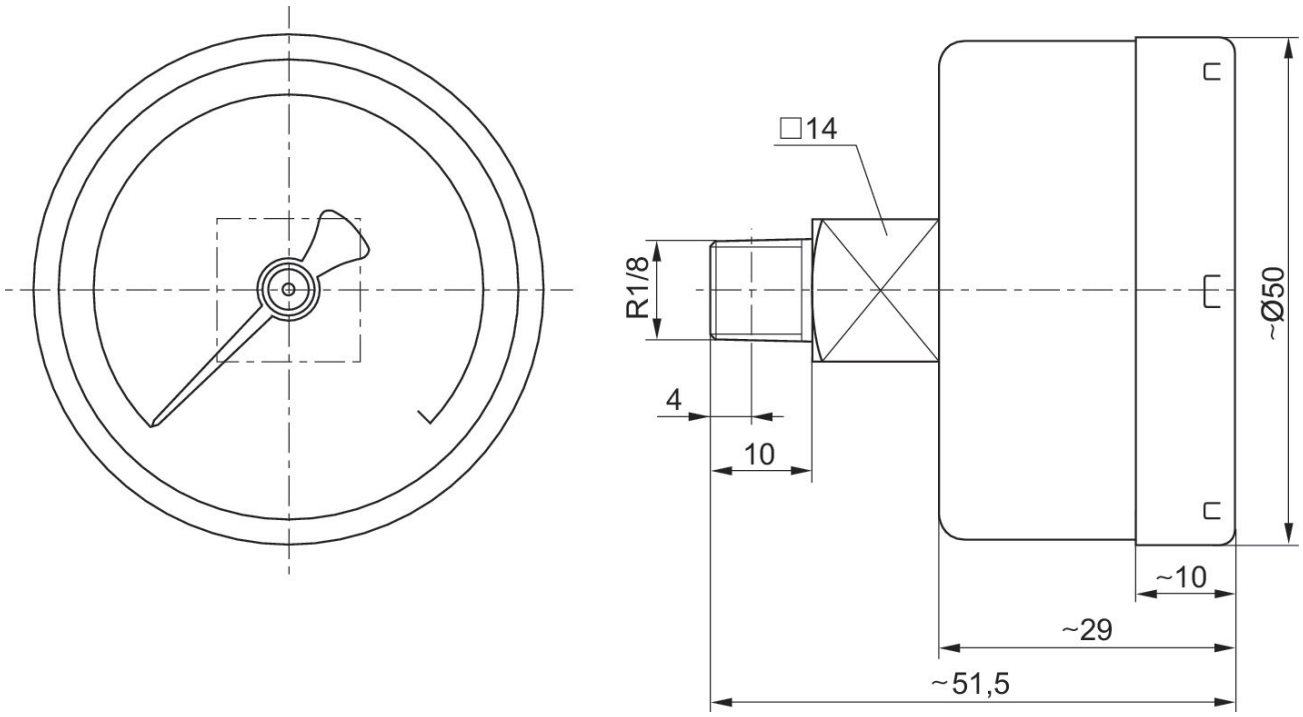

Mirilla de inspección de vidrio de seguridad