Manômetros, Série PG1-SFB

R412010679

Série PG1 Manômetros

Com a AVENTICS série PG1, você pode visualizar e confiar em um display de pressão de ar claro para cada um de seus circuitos pneumáticos. Além dos parâmetros para controlar a qualidade do ar, fornecer pressão suficiente é a base para a operação de um sistema confiável na automação da máquina. A Emerson oferece manômetros mecânicos que podem ser integrados em máquinas para diversas aplicações e sistemas de preparação de ar. As especificações das versões individuais da série universal PG1 oferecem uma seleção de opções, como aparência, material ou o tipo de montagem necessário.

- Indicadores de pressão claramente visíveis em diferentes tamanhos e versões
- Medidores disponíveis com ou sem visor de área de trabalho ajustável
- Medidores especiais disponíveis, como medidores com enchimento de glicerina ou caixa em aço inoxidável





Dados técnicos

Setor	Indústria
Modelo de manômetro	manômetro de Bourdon conexão atrás
Normatização	EN 837-1
Classe de qualidade	2,5
Tipo de proteção conforme EN 60529	IP54
Conexão de ar comprimido	R 1/8
Diâmetro nominal	50 mm
Valor da escala	0.2
mostrador	Aço inoxidável
Área de aplicação mín.	0 bar
Área de aplicação máx.	10 bar
Faixa de visualização min.	0 bar
Faixa de visualização max.	12 bar
Pressão de operação mín.	0 bar
Pressão de operação máx	12 bar
Temperatura ambiente mín.	-25 °C
Temperatura ambiente máx.	60 °C
Fluido	Ar comprimido
Cor fundo	Branco

Manômetros, Série PG1-SFB

R412010679

Unidade Escala principal (externa)	bar
Cor escala principal (externa)	Preto
Unidade sub-escala (interna)	psi
Cor sub-escala (interna)	Cinza
Cor mostrador	Preto
Peso	0.091 kg

Material

Material de caixa	Aço inoxidável
Material ocular	Vidro de segurança
Material rosca	Aço inoxidável
	R412010679

Dimensões em mm

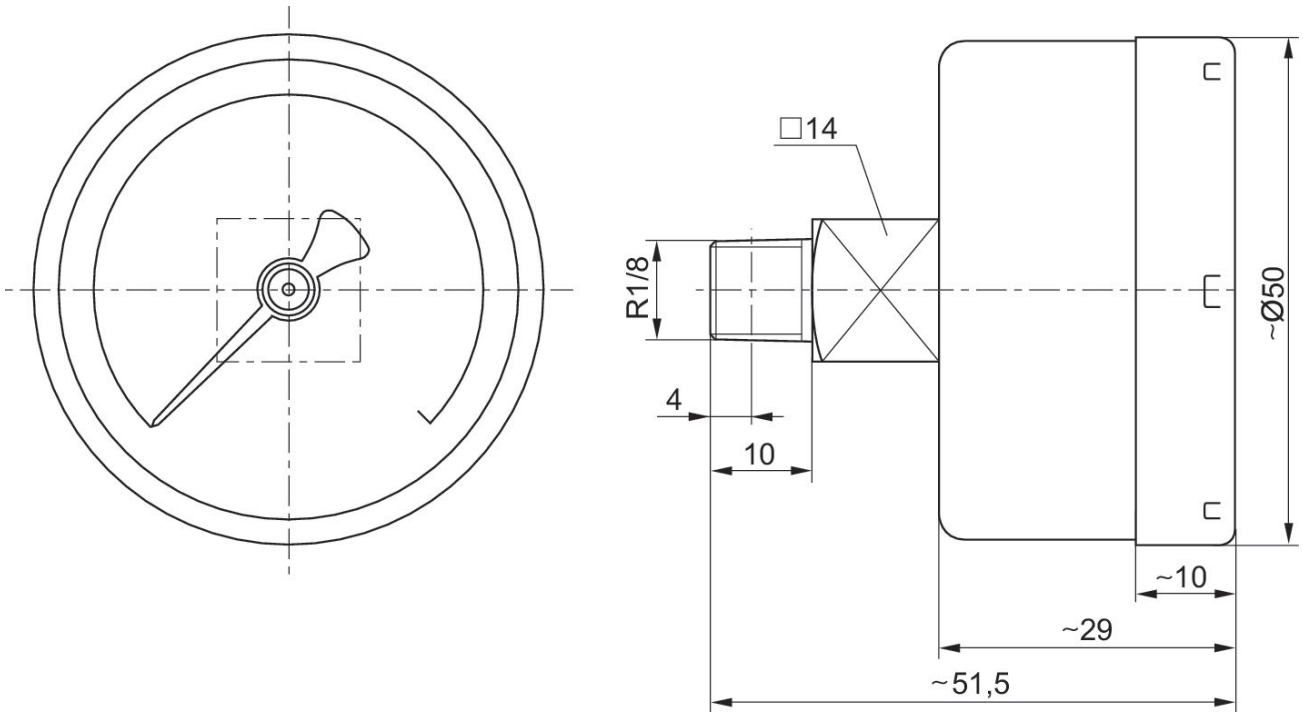

Ocular vidro de segurança