Manometri, Serie PG1-SFB

R412010679

Manometri Serie PG1

Con AVENTICS Serie PG1 è possibile visualizzare e fare affidamento su una chiara visualizzazione della pressione dell'aria per ciascuno dei circuiti pneumatici. Oltre ai parametri per il controllo della qualità dell'aria, l'applicazione di una pressione sufficiente è la base per il funzionamento di un sistema affidabile di automazione delle macchine. Emerson offre manometri meccanici che possono essere integrati nelle macchine per diverse applicazioni e sistemi di trattamento dell'aria. Le specifiche delle singole versioni della serie PG1 universale offrono una selezione di opzioni, quali aspetto, materiale o tipo di montaggio richiesto.

- Indicatori della pressione chiaramente visibili in diverse dimensioni e versioni
- Manometri disponibili con o senza display regolabile dell'area di lavoro
- Sono disponibili manometri speciali come manometri riempiti di glicerina o con corpi in acciaio inox





Dati tecnici

Settore	Industria
Tipo di manometro	manometro a molla tubolare attacco posteriore
Normalizzazione	EN 837-1
Classe di qualità	2,5
Tipo di protezione secondo EN 60529	IP54
Raccordo aria compressa	R 1/8
Diametro nominale	50 mm
Valore della scala	0.2
indicatore	Acciaio inox
Campo d'impiego min.	0 bar
Campo d'impiego max.	10 bar
Campo di indicazione min.	0 bar
Campo di indicazione max.	12 bar
Pressione di esercizio min.	0 bar
Pressione di esercizio max	12 bar
Temperatura ambiente min.	-25 °C
Temperatura ambiente max.	60 °C
Fluido	Aria compressa
Colore sfondo	Bianco

Manometri, Serie PG1-SFB

R412010679

Unità scala principale (esterna)	bar
Colore scala principale (esterna)	Nero
Unità scala secondaria (interna)	psi
Colore scala secondaria (interna)	Grigio
Colore indicatore	Nero
Peso	0.091 kg

Materiale

Materiale corpo	Acciaio inox
Materiale lastra trasparente	Vetro di sicurezza
Materiale filettatura	Acciaio inox
	R412010679

Dimensioni in mm

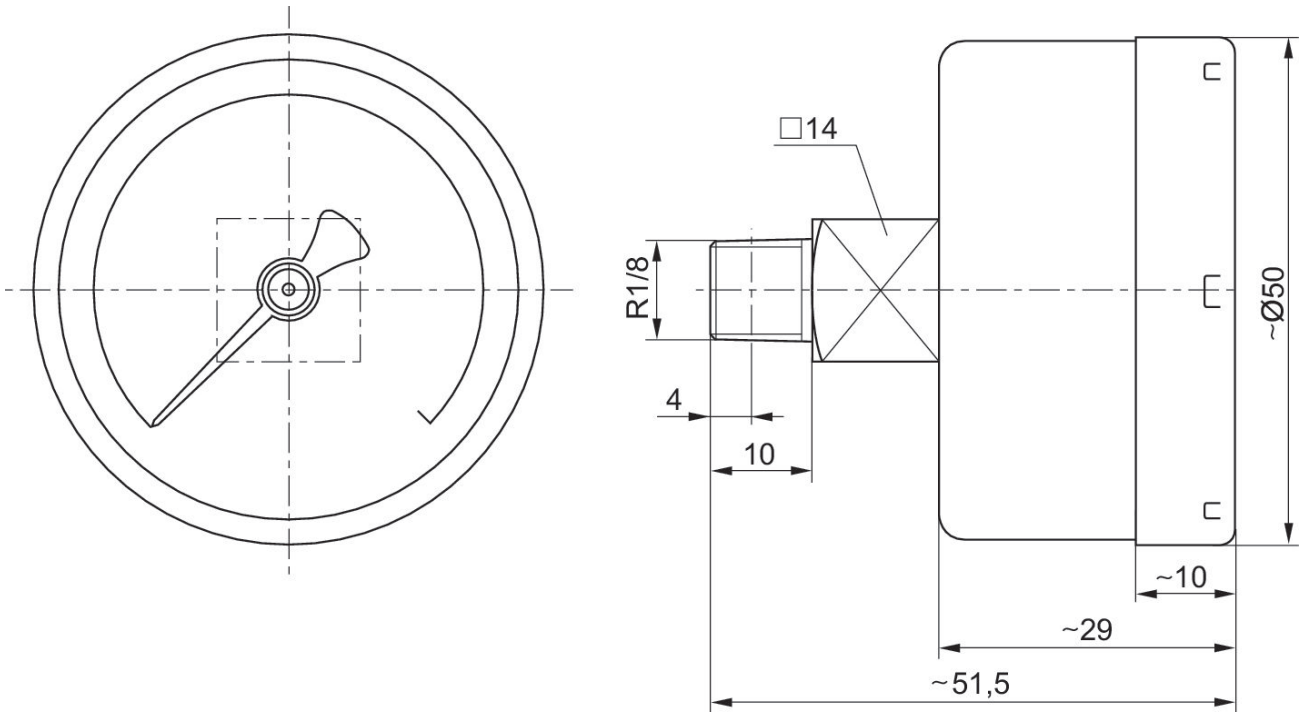

Lastra trasparente in vetro di sicurezza