Manomètre, Série PG1-SFB

R412010679

Manomètres série PG1

Les modèles AVENTICS série PG1 vous permettent de visualiser et d'afficher clairement la pression de l'air pour chacun des circuits pneumatiques. Outre les paramètres de contrôle de la qualité de l'air, une pression d'alimentation en air suffisante est essentielle pour le fonctionnement d'un système fiable dans le cadre de l'automatisation des machines. Emerson offre des manomètres mécaniques qui peuvent être intégrés dans les machines pour différentes applications et de systèmes de traitement de l'air. Les spécifications des versions individuelles de la série universelle PG1 offrent plusieurs options de design, de matériaux ou de types de montage.

- Indicateurs de pression clairement lisibles dans différentes tailles et versions
- Manomètres avec ou sans affichage réglable de la zone de travail
- Manomètres spéciaux disponibles, par exemple, les manomètres avec liquide de remplissage (glycérine) ou les boîtiers en acier inoxydable





Données techniques

Secteur	Industrie
Type de construction du manomètre	Manomètre à tube-ressort Orifice arrière
Normalisation	EN 837-1
Classe de qualité	2,5
Indice de protection selon EN 60529	IP54
Raccordement de l'air comprimé	R 1/8
Diamètre nominal	50 mm
Valeur à l'échelle	0.2
flèche	Acier inoxydable
Domaine d'application mini.	0 bar
Domaine d'application maxi.	10 bar
Plage d'affichage min.	0 bar
Plage d'affichage max.	12 bar
Pression de service min.	0 bar
Pression de service maxi	12 bar
Température ambiante min.	-25 °C
Température ambiante max.	60 °C
Fluide	Air comprimé
Couleur arrière-plan	Blanc

Manomètre, Série PG1-SFB

R412010679

Unité échelle de mesure principale (extérieur)	bar
Couleur échelle de mesure principale (extérieur)	Noir
Unité échelle de mesure secondaire (intérieur)	psi
Couleur échelle de mesure secondaire (intérieur)	Gris
Couleur aiguille	Noir
Poids	0.091 kg

Matériau

Matériau boîtiers	Acier inoxydable
Matériau verre de regard	Verre de sécurité
Matériau fileté	Acier inoxydable
	R412010679

Dimensions en mm

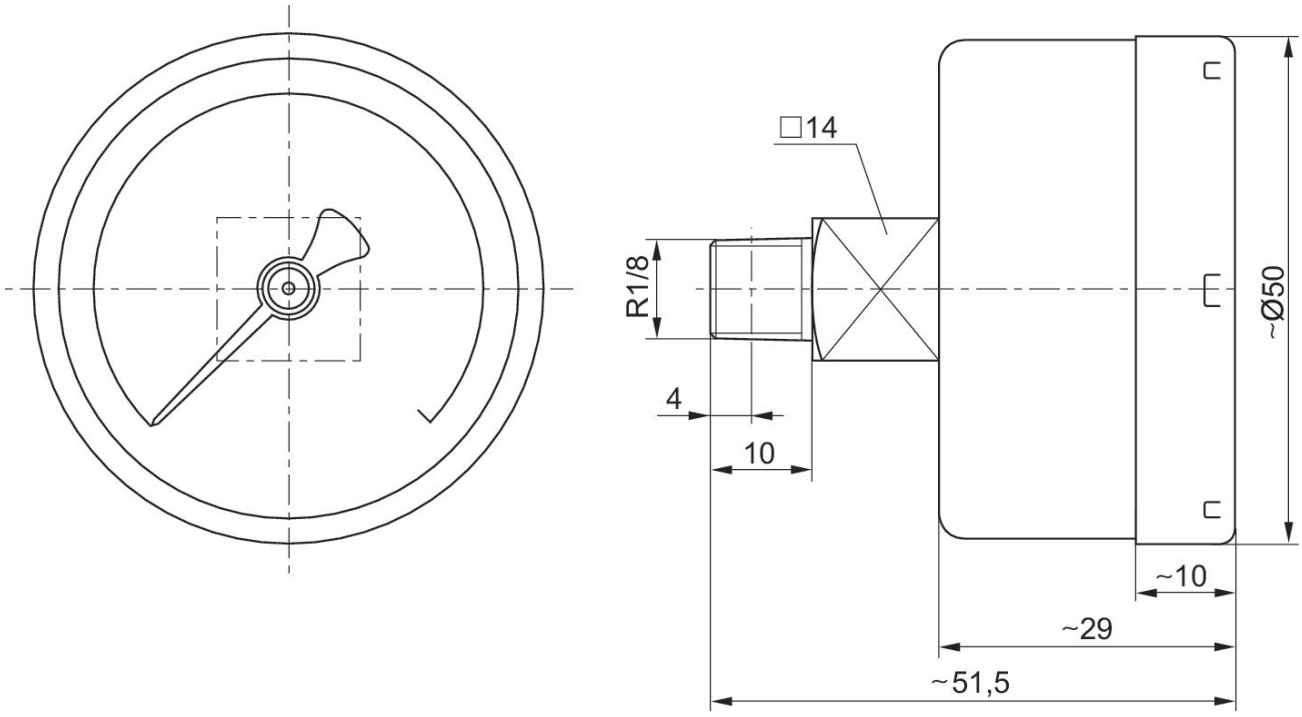

Verre de regard en verre de sécurité