Sensores, Série SM6

R412010417

Informações sobre produtos
AVENTICS série SM6 Sensores de medição de distância

- A AVENTICS série SM6 conta com sensores de medição de distância analógicos que garantem uma detecção contínua dos movimentos do pistão em faixas de medição de 32 a 256 mm. Um elemento de controle no sensor permite a configuração do ponto zero e a seleção variável da faixa de medição de distância. Os sensores compactos também são fáceis de montar, tanto diretamente na calha do cilindro quanto no perfil através de braçadeiras.



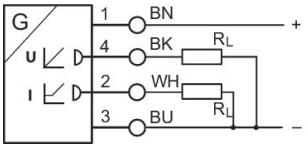

Dados técnicos

Setor	Indústria
Montagem direta para série	PRA PRE CCI KPZ SSI GPC CVI
Montagem indireta para série	TRB ITS 167 MNI ICM TRR
Largura da ranhura	ranhura 6 mm
Conexão elétrica	sem manga terminal de cabos galvanizado
Cabo	com cabo
Comprimento do cabo	2 m
Corrente de repouso (sem carga)	< 25 mA
Precisão de repetibilidade área de medição máx.	0,1 mm
resistência à carga max.	500 Ω
Sinal de saída	0 - 10 V DC, 4 - 20 mA
Ondulação residual	≤ 10 %

intervalo de varredura	1 ms
Certificados	cULus
Tipo de proteção	IP67
Temperatura ambiente mín.	-20 °C
Temperatura ambiente máx.	70 °C
área de medição máx.	256 mm
Mostrador do status LED	amarelo
Resolução da área máx. de medição	0,05 mm
Desvio da linearidade	0,3 mm
Velocidade de leitura	3 m/s
Resistência ao choque	30 g / 11 ms
Resistência a vibrações	10 - 55 Hz, 1 mm
Área de visualização	LED

Material

Material de caixa	Poliarilamida, reforçada com fibra de vidro
N° de material	R412010417

Informações técnicas

O ponto de condensação de pressão deve ser pelo menos 15 °C abaixo da temperatura ambiente e do fluido e um máximo de 3 °C .

O teor de óleo do ar comprimido deve permanecer constante durante toda a vida útil.

Por favor, use exclusivamente óleos autorizados pela AVENTICS. Para mais informações consulte o documento "Informações técnicas" (disponíveis no https://www.emerson.com/en-us/support).

Dimensões

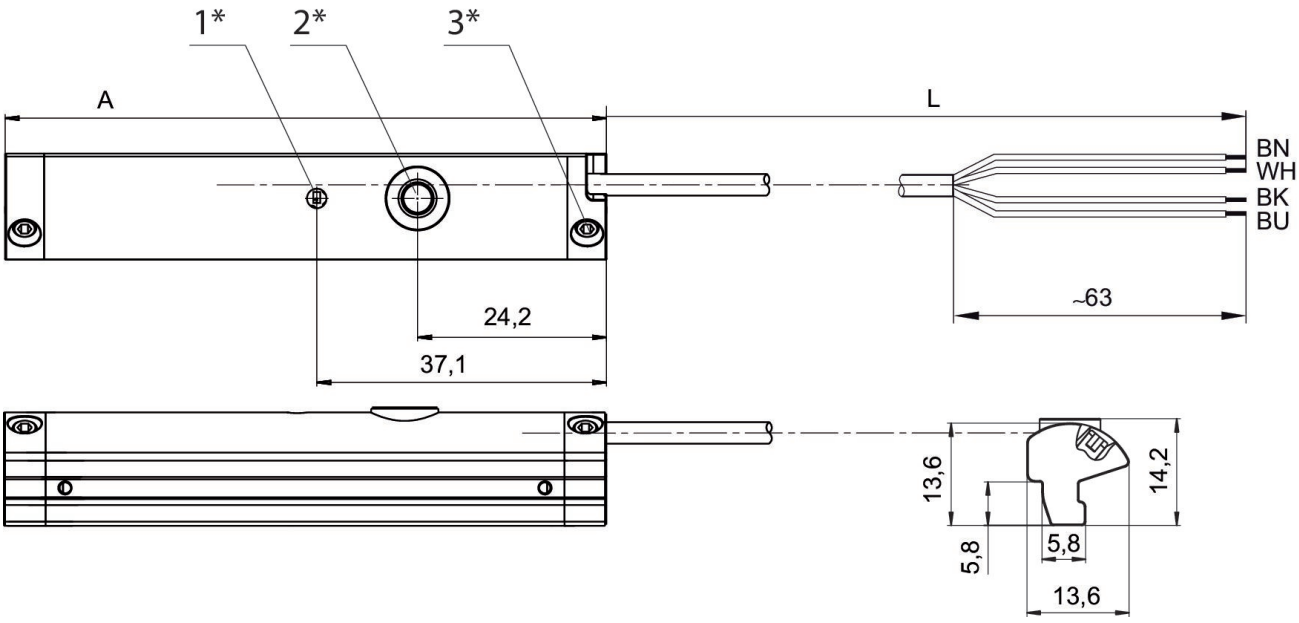

1* = LED 2* = botão Teach 3* = pino roscado M3x11
L = comprimento do cabo
(2) WH=branco
A = comprimento do sensor