Brida de apriete

R412010348

Montajes de brida AVENTICS



Datos técnicos

Sector	Industria
Versión	SA1-MA-33
Unidad de suministro	1 Unidades
Peso	0.45 kg

Material

Material de los tornillos	Acero, cromado
Superficie tornillos	galvanizado
Material brida de apriete	Acero, cromado
Superficie brida de apriete	nitrocarburada en baño de sales
N° de material	R412010348

Brida de apriete

R412010348

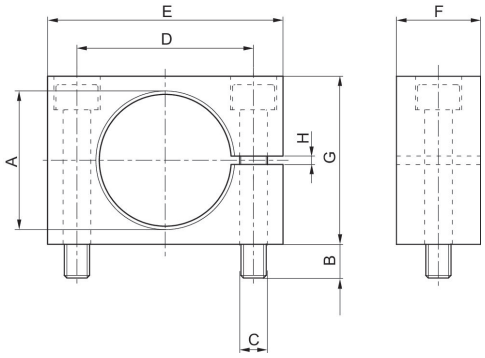

N° de material	A	B	C	D	E	F	G	H
R412010348	M33x1,5	8	M6x40	42	56	20	40	2
R412010349	M64x2	12	M10x80	78	100	25	80	2