Flange de aperto

R412010348

AVENTICS Flange de montagem



Dados técnicos

Setor	Indústria
Versão	SA1-MA-33
Unidade de fornecimento	1 Peça
Peso	0.45 kg

Material

Material de parafusos	Aço, cromado
Superficie parafusos	zincado
Material flange de aperto	Aço, cromado
Superficie flange de aperto	nitrocarburação em banho de sais
N° de material	R412010348

Flange de aperto

R412010348

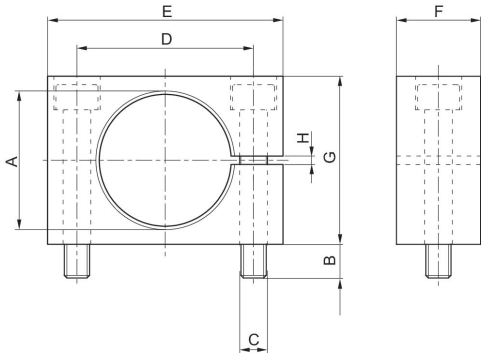

N° de material	A	B	C	D	E	F	G	H
R412010348	M33x1,5	8	M6x40	42	56	20	40	2
R412010349	M64x2	12	M10x80	78	100	25	80	2