Flangia di fissaggio

R412010348

Montajes de brida AVENTICS



Dati tecnici

Settore	Industria
Versione	SA1-MA-33
Unità di fornitura	1 Pezzo
Peso	0.45 kg

Materiale

Materiale viti	Acciaio, cromato
Superficie viti	zincato
Materiale flangia di fissaggio	Acciaio, cromato
Superficie flangia di fissaggio	nitrocarburazione in bagni di sale
Codice	R412010348

Flangia di fissaggio

R412010348

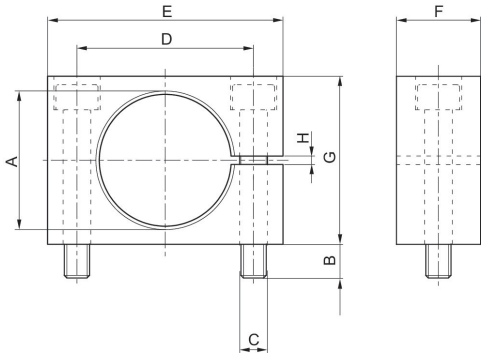

Codice	A	B	C	D	E	F	G	H
R412010348	M33x1,5	8	M6x40	42	56	20	40	2
R412010349	M64x2	12	M10x80	78	100	25	80	2