# Bride de fixation

**R412010348**



**Fixations par bride AVENTICS**



## Données techniques

| | |
|---|---|
| Secteur | Industrie |
| Version | SA1-MA-33 |
| Unité de livraison | 1 Pcs. |
| Poids | 0.45 kg |

## Matériau

| | |
|---|---|
| Matériau vis | Acier, chromé |
| Surface vis | galvanisé |
| Matériau bride de fixation | Acier, chromé |
| Surface bride de fixation | nitrocarburation en bain de sels |
| Référence | R412010348 |

# Bride de fixation

R412010348



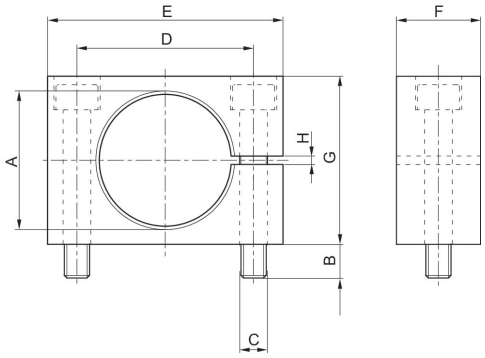


| Référence | A | B | C | D | E | F | G | H |
|---|---|---|---|---|---|---|---|---|
| R412010348 | M33x1,5 | 8 | M6x40 | 42 | 56 | 20 | 40 | 2 |
| R412010349 | M64x2 | 12 | M10x80 | 78 | 100 | 25 | 80 | 2 |