Klemmflansch

R412010348

AVENTICS Flanschbefestigungen



Technische Daten

Branche	Industrie
Version	SA1-MA-33
Liefereinheit	1 Stück
Gewicht	0.45 kg

Werkstoff

Werkstoff Schrauben	Stahl, verchromt
Oberfläche Schrauben	verzinkt
Werkstoff Klemmflansch	Stahl, verchromt
Oberfläche Klemmflansch	salzbadnitrocarburiert
Materialnummer	R412010348

Klemmflansch

R412010348

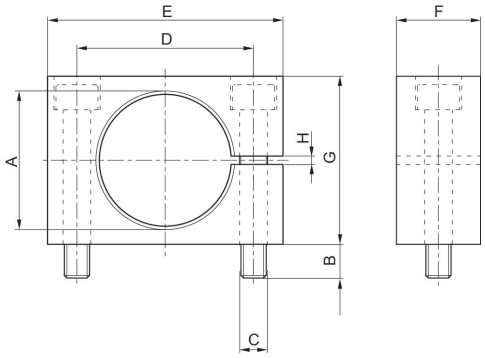

Material-nummer	A	B	C	D	E	F	G	H
R412010348	M33x1,5	8	M6x40	42	56	20	40	2
R412010349	M64x2	12	M10x80	78	100	25	80	2