Amortiguador industrial, Serie SA1-MC

R412010299

Amortiguadores industriales AVENTICS serie SA1

Los amortiguadores industriales AVENTICS serie SA1 desaceleran de forma fiable las masas desplazadas, incrementado así la velocidad del proceso, la calidad de la producción y la vida útil de las instalaciones de producción y reduciendo los ruidos de funcionamiento.





Datos técnicos

Sector	Industria
Tipo	SA1-MC
Rosca de fijación	M10x1
Carrera	8 mm
Consumo de energía/carrera máx.	10 Nm
Consumo de energía/hora máx.	24000 Nm
Amortiguación	autocompensador
Fluido	Aceite
Temperatura ambiente mín.	-20 °C
Temperatura ambiente máx.	80 °C
Masa efectiva me mín.	4.3 kg
Masa efectiva me máx.	20 kg
Fuerza del muelle recuperador mín.	3.6 N
Fuerza del muelle recuperador máx.	8 N
Clase de fijación	Brida de apriete
Peso	0.05 kg

Material

Material tubo de cilindro	Acero, cromado

Amortiguador industrial, Serie SA1-MC

R412010299

Superficie tubo de cilindro	nitrocarburada en baño de sales
Material vástago	Acero inoxidable
Superficie Vástago	amolado y templado
Material hermeticidad para vástago de émbolo	Caucho de acrilnitrilo butadieno
Material tope	Poliuretano
	Acero, cromado
Material brida de apriete	Acero, cromado
Superficie brida de apriete	nitrocarburada en baño de sales
N° de material	R412010299

Dimensiones

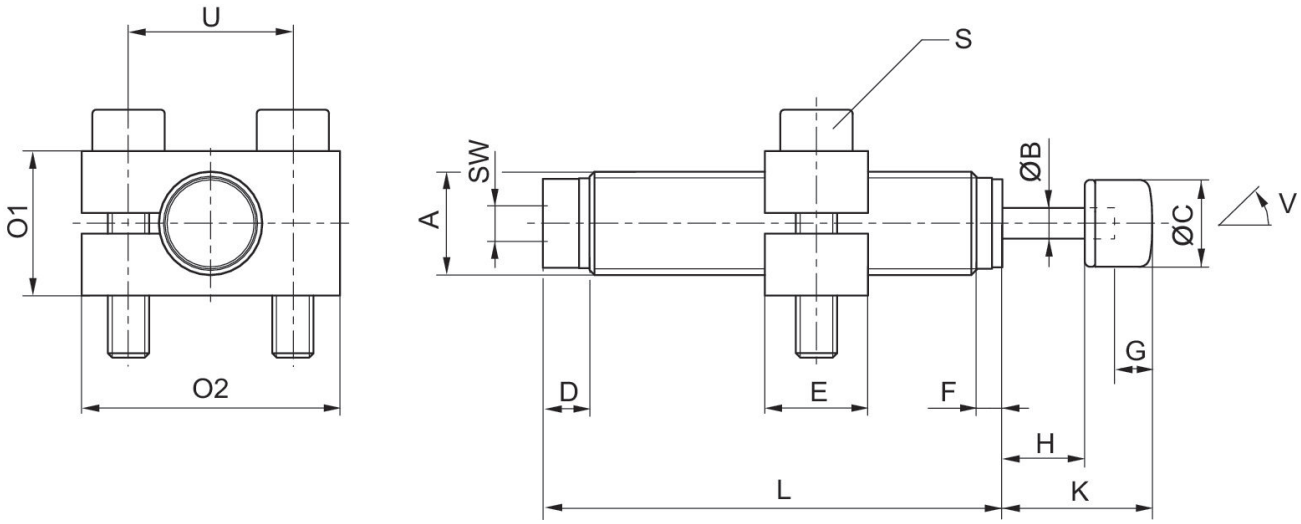

A = rosca de fijación
V = ángulo de inclinación

N° de material	Tipo	Rosca de fijación	ØB	ØC	D	E	F	G	H
R412010298	SA1-MC	M10x1	3	8.4	4.5	10	2.5	3	8
R412010299	SA1-MC	M10x1	3	8.4	4.5	10	2.5	3	8
R412010300	SA1-MC	M10x1	3	8.4	4.5	10	2.5	3	8

N° de material	K	L	O1	O2	S	SW	U	W [°]
R412010298	14.5	44.5	25	14	M4x20	3	16	2
R412010299	14.5	44.5	25	14	M4x20	3	16	2
R412010300	14.5	44.5	25	14	M4x20	3	16	2