Amortecedor industrial, Série SA1-MC

R412010299

AVENTICS série SA1 Amortecedores industriais

Os amortecedores industriais AVENTICS série SA1 desaceleram massas em movimento com segurança, aumentando assim a velocidade do processo, a qualidade da produção e a vida útil das instalações de produção, além de reduzir o ruído operacional.





Dados técnicos

Setor	Indústria
Tipo	SA1-MC
Rosca de fixação	M10x1
Curso	8 mm
Consumo de energia/ciclo máx.	10 Nm
Consumo de energia/hora máx.	24000 Nm
Amortecimento	autocompensante
Fluido	Óleo
Temperatura ambiente mín.	-20 °C
Temperatura ambiente máx.	80 °C
Massa efetiva me mín.	4.3 kg
Massa efetiva me máx.	20 kg
Força de mola de retorno mín.	3.6 N
Força de mola de retorno máx.	8 N
Tipo de fixação	Flange de aperto
Peso	0.05 kg

Material

Material tubo de cilindro	Aço, cromado

Amortecedor industrial, Série SA1-MC

R412010299

Superficie tubo de cilindro	nitrocarburação em banho de sais
Material haste do pistão	Aço inoxidável
Superfície Haste do pistão	polido e temperado
Material vedação para biela de pistão	Borracha de acrilonitrila butadieno
Material batente	Poliuretano
	Aço, cromado
Material flange de aperto	Aço, cromado
Superficie flange de aperto	nitrocarburação em banho de sais
N° de material	R412010299

Dimensões

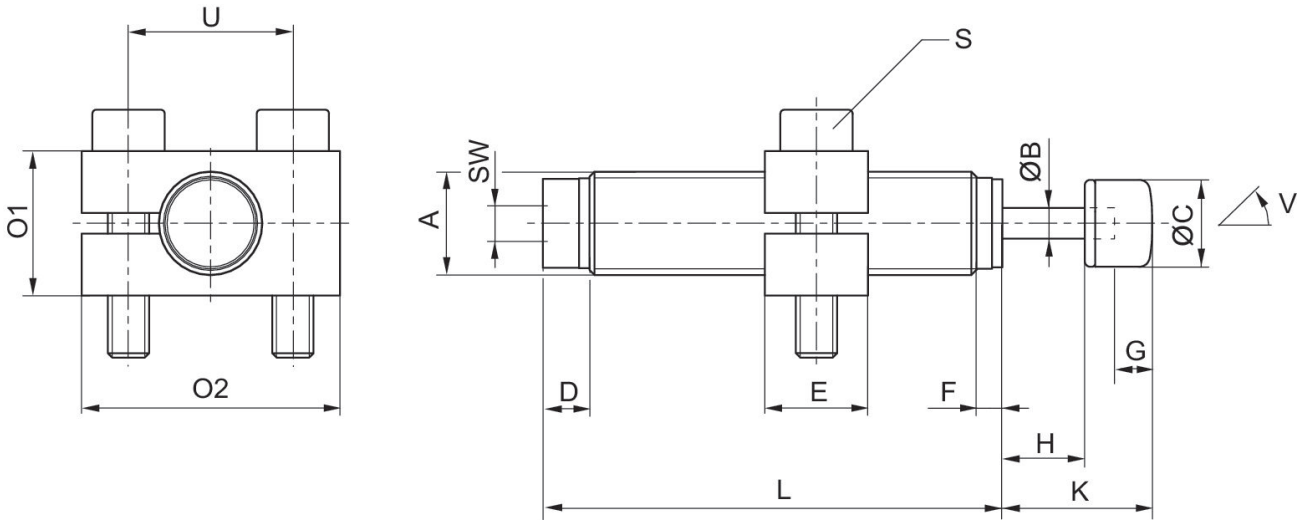

A = Rosca de fixação
V = ângulo de inclinação

N° de material	Tipo	Rosca de fixação	ØB	ØC	D	E	F	G	H
R412010298	SA1-MC	M10x1	3	8.4	4.5	10	2.5	3	8
R412010299	SA1-MC	M10x1	3	8.4	4.5	10	2.5	3	8
R412010300	SA1-MC	M10x1	3	8.4	4.5	10	2.5	3	8

N° de material	K	L	O1	O2	S	SW	U	W [°]
R412010298	14.5	44.5	25	14	M4x20	3	16	2
R412010299	14.5	44.5	25	14	M4x20	3	16	2
R412010300	14.5	44.5	25	14	M4x20	3	16	2