Ammortizzatori industriali, Serie SA1-MC

R412010299

Ammortizzatori industriali serie SA1 AVENTICS

Gli ammortizzatori industriali della serie SA1 AVENTICS decelerano in modo affidabile le masse spostate, aumentando così la velocità di processo, la qualità di produzione, la durata di funzionamento degli impianti di produzione e riducendo il rumore di funzionamento.





Dati tecnici

Settore	Industria
Tipo	SA1-MC
Filettatura di fissaggio	M10x1
Corsa	8 mm
Assorbimento di energia/corsa max.	10 Nm
Assorbimento di energia/ora max.	24000 Nm
Ammortizzamento	autocompensante
Fluido	Olio
Temperatura ambiente min.	-20 °C
Temperatura ambiente max.	80 °C
Masa efectiva me min.	4.3 kg
Massa effettiva me max.	20 kg
Forza della molla di ritorno min.	3.6 N
Forza della molla di ritorno max.	8 N
Tipo di fissaggio	Flangia di fissaggio
Peso	0.05 kg

Materiale

Materiale canna del cilindro	Acciaio, cromato

Ammortizzatori industriali, Serie SA1-MC

R412010299

Superficie canna del cilindro	nitrocarburazione in bagni di sale
Materiale asta pistone	Acciaio inox
Superficie Asta pistone	rettificato e temprato
Materiale guarnizione per asta pistone	Gomma acrilonitrile-butadiene
Materiale arresto	Poliuretano Acciaio, cromato
Materiale flangia di fissaggio	Acciaio, cromato
Superficie flangia di fissaggio	nitrocarburazione in bagni di sale
Codice	R412010299

Dimensioni

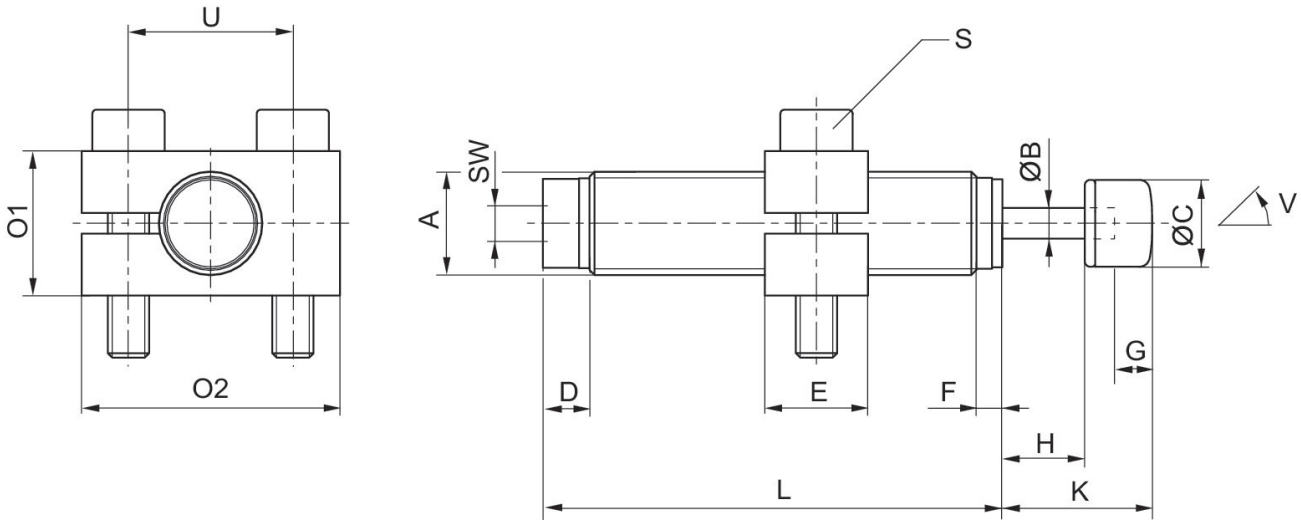

A = filettatura di fissaggio
V = angolo d'inclinazione

Codice	Tipo	Filettatura di fissaggio	ØB	ØC	D	E	F	G	H
R412010298	SA1-MC	M10x1	3	8.4	4.5	10	2.5	3	8
R412010299	SA1-MC	M10x1	3	8.4	4.5	10	2.5	3	8
R412010300	SA1-MC	M10x1	3	8.4	4.5	10	2.5	3	8

Codice	K	L	O1	O2	S	SW	U	W [°]
R412010298	14.5	44.5	25	14	M4x20	3	16	2
R412010299	14.5	44.5	25	14	M4x20	3	16	2
R412010300	14.5	44.5	25	14	M4x20	3	16	2