Amortisseur industriel, Série SA1-MC

R412010299

Amortisseurs industriels AVENTICS série SA1

Les amortisseurs industriels AVENTICS série SA1 freinent de manière fiable les masses en mouvement, améliorant ainsi la vitesse des processus, la qualité de la production, la durée de service des installations de production et le bruit généré.





Données techniques

Secteur	Industrie
Type	SA1-MC
Filet de fixation	M10x1
Course	8 mm
Energie absorbée/course max.	10 Nm
Energie absorbée/heure max.	24000 Nm
Amortissement	Autocompensateur
Fluide	Huile
Température ambiante min.	-20 °C
Température ambiante max.	80 °C
Masse effective me mini.	4.3 kg
Masse effective me maxi.	20 kg
Tension du ressort de rappel min.	3.6 N
Tension du ressort de rappel max.	8 N
Type de fixation	Bride de fixation
Poids	0.05 kg

Matériau

Matériau tube du vérin	Acier, chromé

Amortisseur industriel, Série SA1-MC

R412010299

Surface tube du vérin	nitrocarburation en bain de sels
Matériau tige de piston	Acier inoxydable
Surface Tige de piston	meulé et trempé
Matériau etanchéité de la tige de piston	Caoutchouc nitrile (NBR)
Matériau butée	Polyuréthane (PUR)
	Acier, chromé
Matériau bride de fixation	Acier, chromé
Surface bride de fixation	nitrocarburation en bain de sels
Référence	R412010299

Dimensions

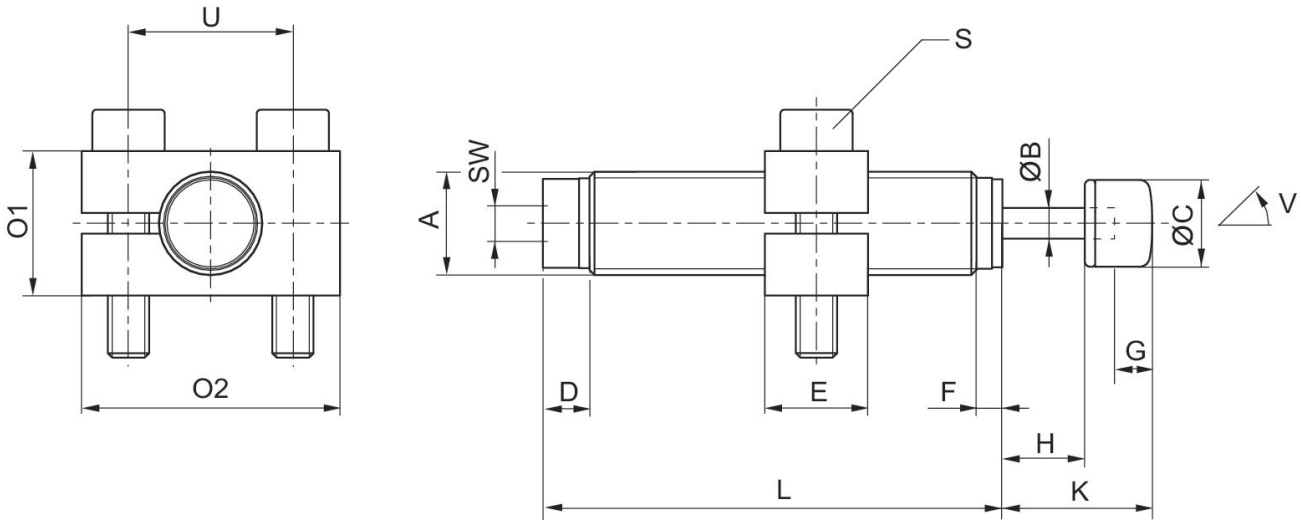

A = Filet de fixation
V = Angle d'inclinaison

Référence	Type	Filet de fixation	ØB	ØC	D	E	F	G	H
R412010298	SA1-MC	M10x1	3	8.4	4.5	10	2.5	3	8
R412010299	SA1-MC	M10x1	3	8.4	4.5	10	2.5	3	8
R412010300	SA1-MC	M10x1	3	8.4	4.5	10	2.5	3	8

Référence	K	L	O1	O2	S	SW	U	W [°]
R412010298	14.5	44.5	25	14	M4x20	3	16	2
R412010299	14.5	44.5	25	14	M4x20	3	16	2
R412010300	14.5	44.5	25	14	M4x20	3	16	2