Válvula distribuidora 3/2 de accionamiento eléctrico, Serie AS5-SOV

R412009375

Información del producto
Serie AS5

- La serie AS5 de AVENTICS cuenta con unidades de mantenimiento modulares y versátiles para aplicaciones universales. Esta serie ofrece dimensiones compactas, es altamente eficiente, ligera y fácil de usar. La serie AS de AVENTICS garantiza fiabilidad, seguridad y eficiencia, con montaje y mantenimiento muy simples.



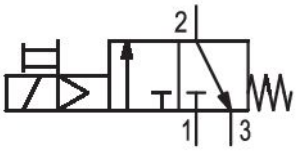

Datos técnicos

Sector	Industria
Accionamiento	eléctrico
Caudal nominal Qn	12500 l/min
Conexión de aire comprimido	G 3/4
Presión de funcionamiento mín.	2.5 bar
Presión de funcionamiento máx.	10 bar
Tensión de servicio DC	24 V
Principio de obturación	hermetizante suave
Tipo de conexión	Conexión tubo
Componentes	Válvula distribuidora 3/2
bloqueable	bloqueable
válvula de base con conector eléctrico	válvula de base con válvula de pilotaje previo
Tipo	válvula de asiento

Temperatura ambiente mín.	-10 °C
Temperatura ambiente máx.	50 °C
Fluido	Aire comprimido Gases neutros
Tamaño de partículas máx.	5 µm
conexión de aire comprimido escape	G 1/2
Caudal nominal Qn 1 a la 2	12500 l/min
Caudal nominal Qn 2 a la 3	3700 l/min
Tensión de servicio	24 V DC
Consumo de potencia DC	2 W
Tipo de protección con conexión	IP65
Conexión eléctrica 2, tamaño de rosca	M12x1
Peso	0.65 kg

Material

Material carcasa	Poliamida
Material juntas	Caucho de acrilnitrilo butadieno
Material casquillo roscado	Zinc fundido a presión
Material placa frontal	Acrilonitrilo butadieno estireno
N° de material	R412009375

Información técnica

El punto de condensación de presión se debe situar como mínimo 15 °C por debajo de la temperatura ambiental y del medio, y debe ser como máx. de 3 °C .

Caudal nominal Qn con presión secundaria p2 = 6 bar y Δp = 1 bar

El cambio de la dirección de flujo (desde la alimentación de aire a la izquierda a la alimentación de aire a la derecha) se realiza girando la posición de montaje 180° en el eje vertical. Encontrará más detalles en las instrucciones de servicio.

Dimensiones en mm

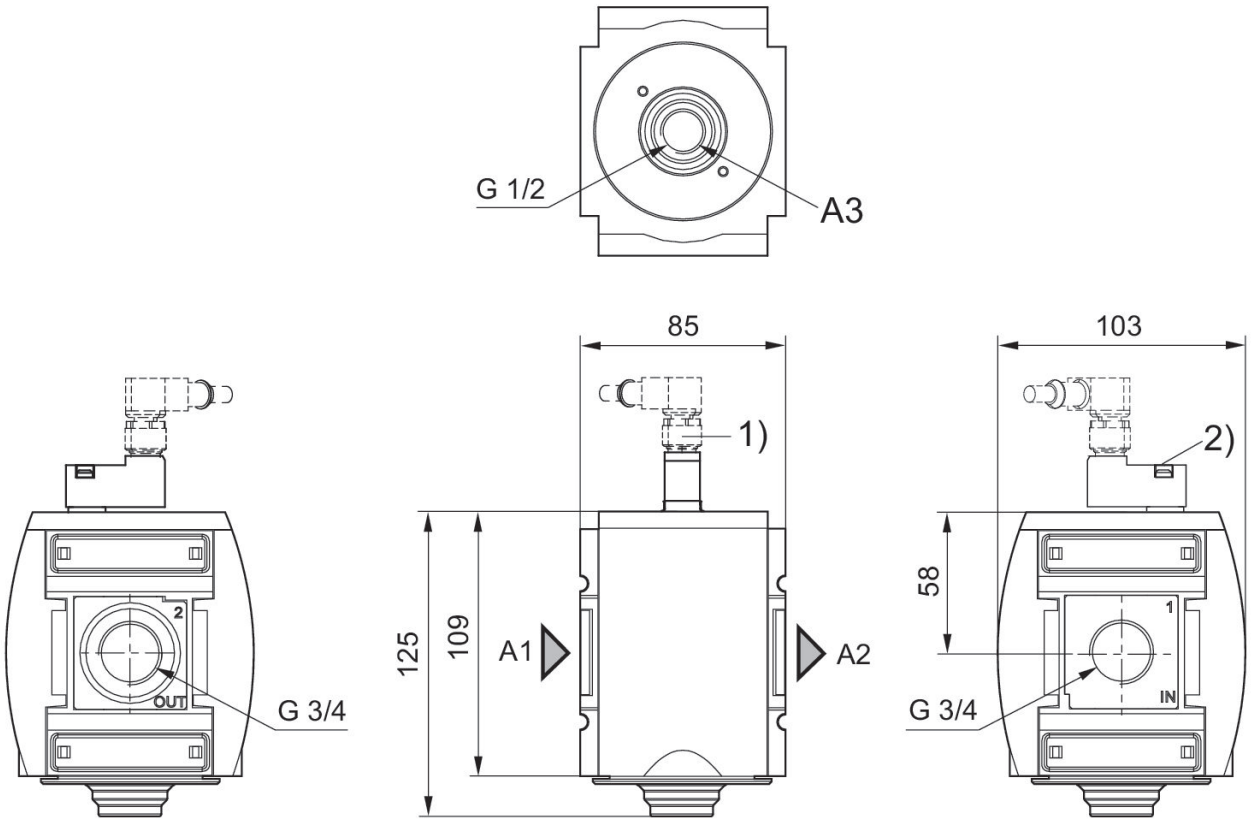

A1 = entrada
A2 = salida
A3 = conexión de aire de escape
1) enchufe M12
2) Accionamiento auxiliar manual

Característica de caudal
p2 = 0,05 - 7 bar, 1 > 2

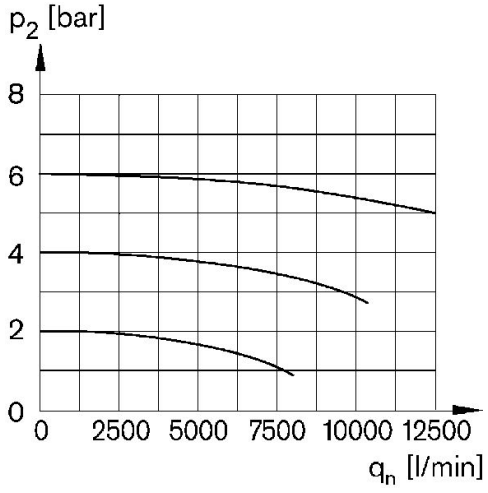

p2 = Presión secundaria
qn = Caudal nominal

escape de retroceso
2 > 3

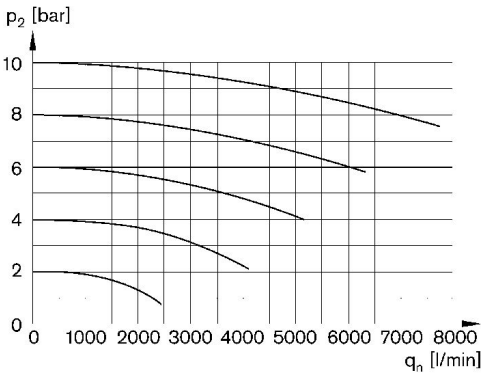

p2 = Presión secundaria
qn = Caudal nominal

ocupación de pines M12x1

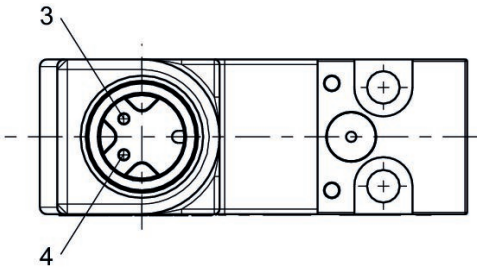

3: +/-
4: +/-

Vista general de accesorios

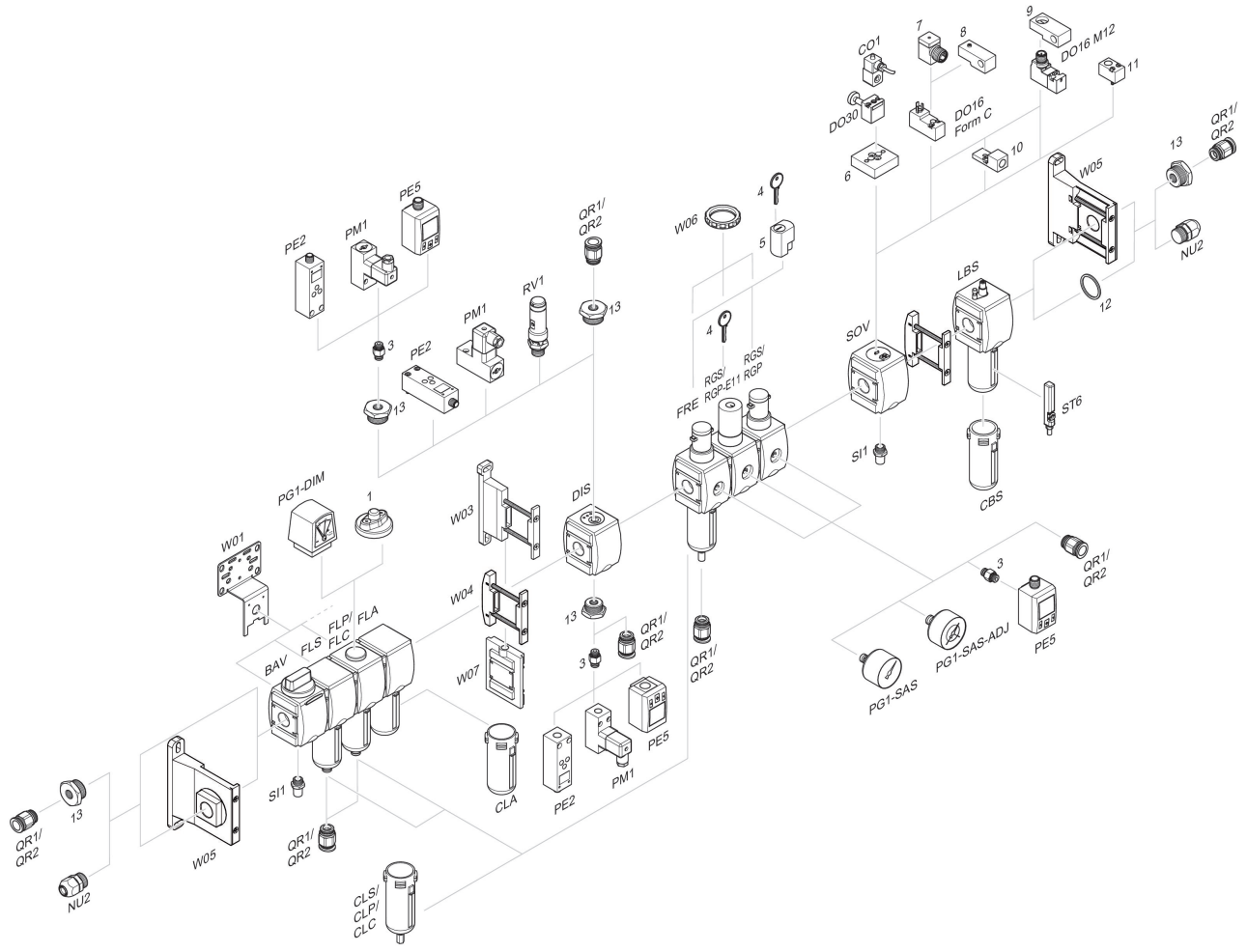

1 = Indicador de suciedad 3 = Boquilla doble 4 = Llave para cierre E11 5 = cerradura empotrable 6 = Placa adaptadora DO30 7 = Adaptador, Serie CON-VP 8 = Ayuda de montaje DO16, forma C 9 = Ayuda de montaje DO16, M12 10 = Adaptador, aire de pilotaje externo 11 = Adaptador acción neumática 12 = Anillo obturador 13 = Boquilla de reducción