Válvula direcional 3/2, acionamento elétrico, Série AS5-SOV

R412009375

Informações sobre produtos
Série AS5

- A série AS5 da AVENTICS é uma unidade de manutenção modular e versátil para aplicação universal. Esta série tem dimensões compactas e alta eficiência, além de ser leve e fácil de usar. A série AS da AVENTICS garante confiabilidade, segurança e eficiência com montagem e manutenção simplificadas.



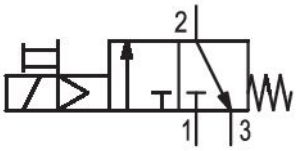

Dados técnicos

Setor	Indústria
acionamento	elétrico
Fluxo nominal Qn	12500 l/min
Conexão de ar comprimido	G 3/4
Pressão de operação mín.	2.5 bar
Pressão de operação máx	10 bar
Tensão de acionamento DC	24 V
Princípio de estanquidade	com vedação mole
Tipo de conexão	conexão de tubo
Componentes	Válvula direcional 3/2
bloqueável	bloqueável
válvula de base com caixa de linha	válvula básica com válvula piloto
Modelo	válvula de assento

Temperatura ambiente mín.	-10 °C
Temperatura ambiente máx.	50 °C
Fluido	Ar comprimido Gases neutros
Tamanho máx. da partícula	5 µm
Saída de ar da conexão de ar comprimido	G 1/2
Fluxo nominal Qn 1 para 2	12500 l/min
Fluxo nominal Qn 2 para 3	3700 l/min
Tensão de operação	24 V CC
Consumo de corrente DC	2 W
Tipo de proteção com conexão	IP65
Conexão elétrica 2, Tamanho da rosca	M12x1
Peso	0.65 kg

Material

Material de caixa	Poliamida
Material de vedações	Borracha de acrilonitrila butadieno
Material bucha rosqueada	Zinco moldado a pressão
Material placa dianteira	Plástico acrilonitrila-butadieno-estirol
N° de material	R412009375

Informações técnicas

O ponto de condensação de pressão deve ser pelo menos 15 °C abaixo da temperatura ambiente e do fluido e um máximo de 3 °C .

Fluxo nominal Qn com pressão secundária p2 = 6 bar e Δp = 1 bar

A alteração da direção do fluxo de passagem (da alimentação de ar à esquerda para a alimentação de ar à direita) é feita por uma montagem girada 180º no eixo vertical. Mais informações podem ser obtidas no manual de operação.

Dimensões em mm

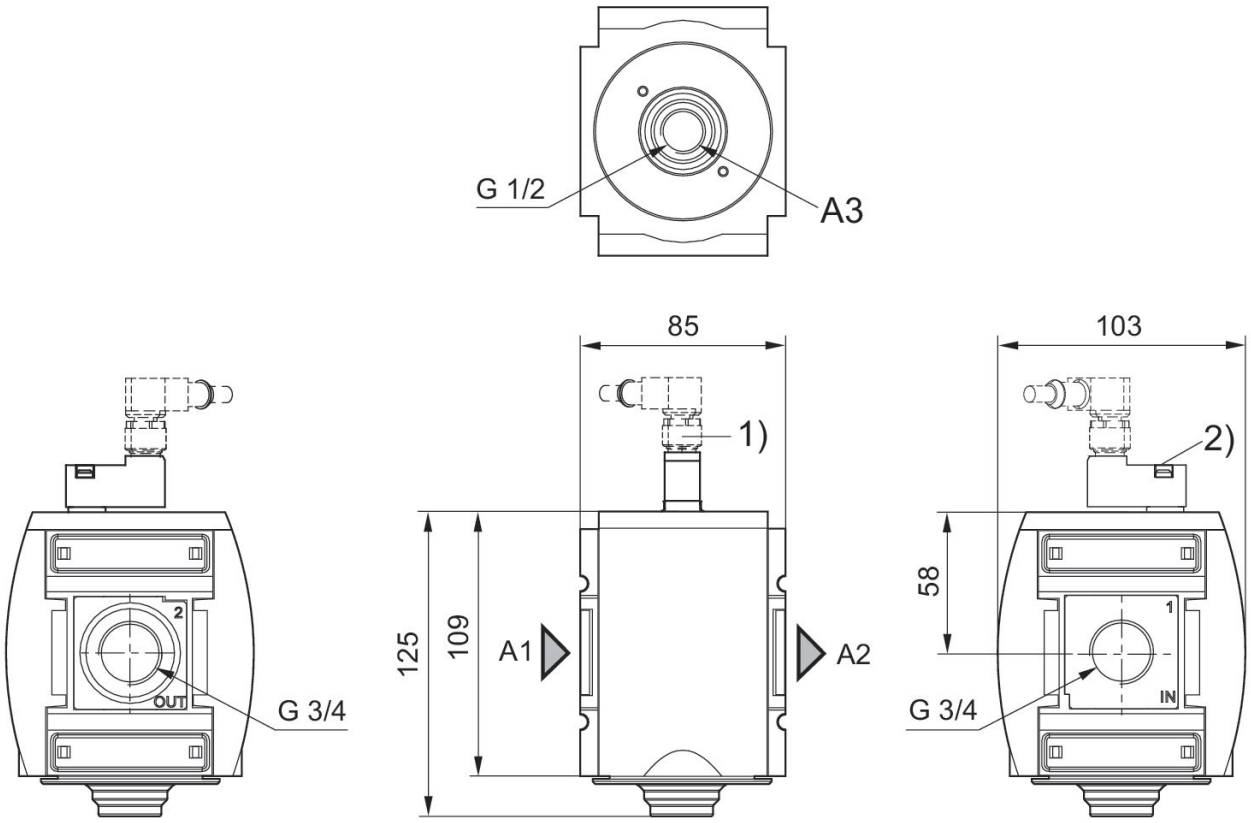

A1 = entrada
A2 = saída
A3 = conexão para exaustão de ar
1) conector M12
2) Acionamento manual auxiliar

Característica de fluxo
p2 = 0,05 - 7 bar, 1 > 2

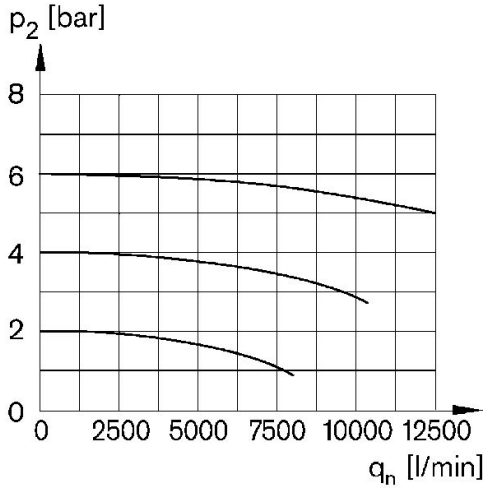

p2 = Pressão secundária
qn = Fluxo nominal

escape de retorno
2 > 3

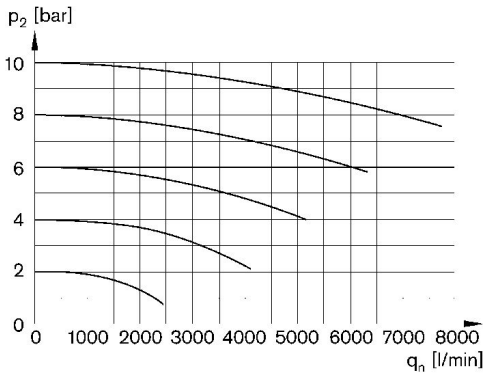

p2 = Pressão secundária
qn = Fluxo nominal

ocupação de pinos M12x1

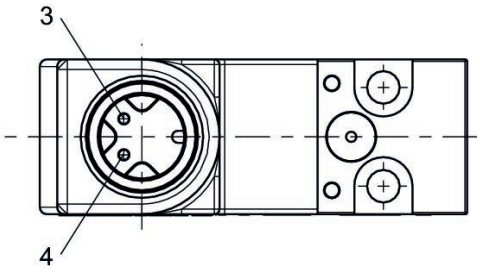

3: +/-
4: +/-

Visão geral de acessórios

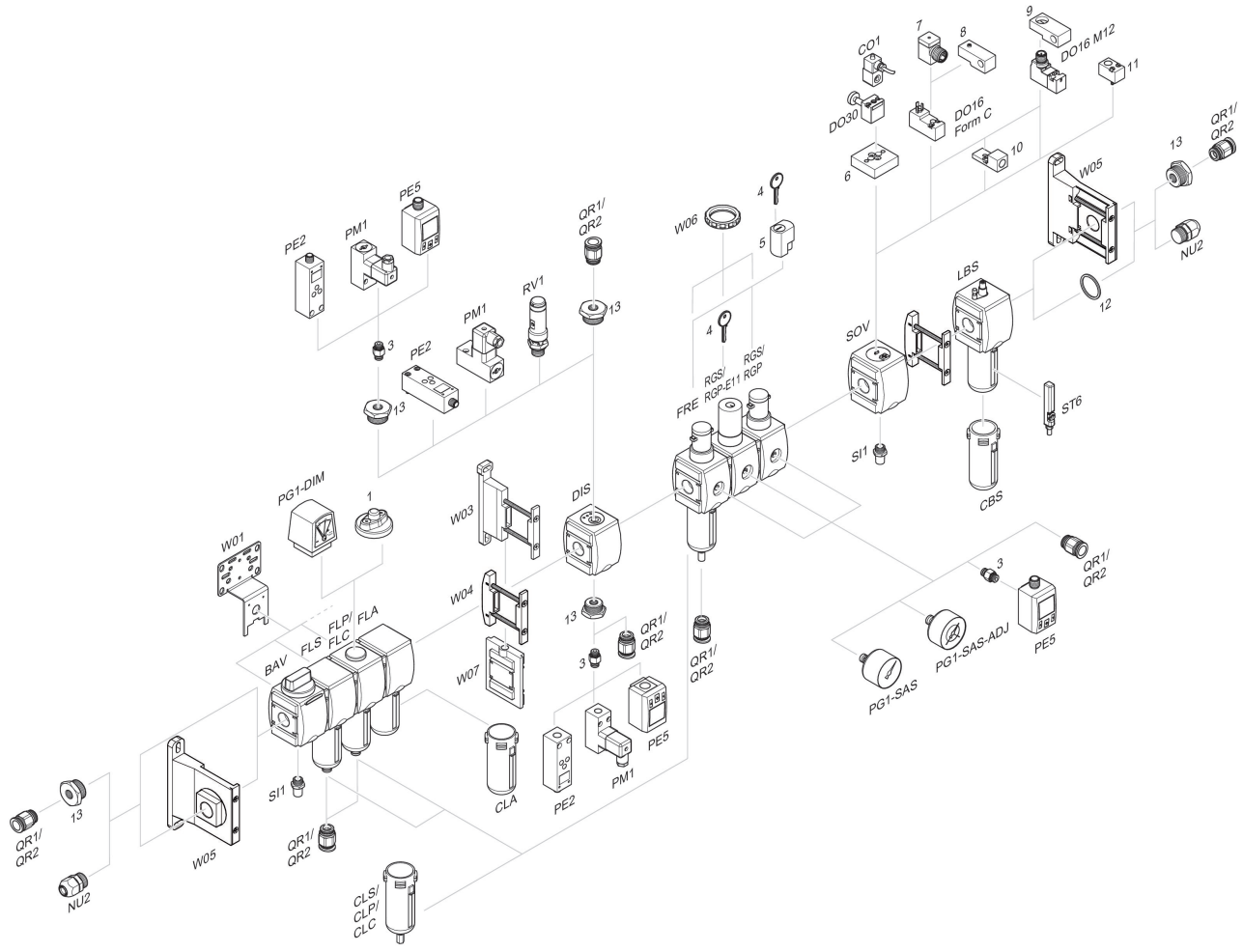

1 = Indicador de sujeira 3 = Niple duplo 4 = Chave para fechamento E11 5 = fechadura de embutir 6 = Placa adaptadora DO30 7 = Adaptador, Série CON-VP 8 = Auxiliar de montagem DO16, formato C 9 = Auxiliar de montagem DO16, M12 10 = Adaptador de ar de comando externo 11 = Adaptador de acionamento pneumático 12 = Anel de vedação 13 = Niple de redução