# Distributeur 3/2, commande électrique, Série AS5-SOV

R412009375

Informations sur le produit
Série AS5

- Le modèle AVENTICS série AS5 est une unité de maintenance modulaire et polyvalente pour applications universelles. Cette série offre des dimensions compactes, est hautement efficace, légère et conviviale. La série AS d'AVENTICS garantit fiabilité, sécurité et efficacité tout en offrant des efforts de montage et de maintenance réduits.




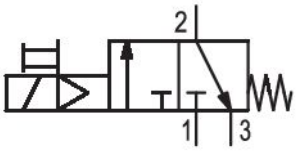


## Données techniques

| | |
|---|---|
| Secteur | Industrie |
| Commande | électrique |
| Débit nominal Qn | 12500 l/min |
| Raccordement de l'air comprimé | G 3/4 |
| Pression de service min. | 2.5 bar |
| Pression de service maxi | 10 bar |
| Tension de service CC | 24 V |
| Principe d'étanchéité | à étanchéification souple |
| Type de raccordement | Raccordement direct |
| Composants | Distributeur 3/2 |
| montage en batterie possible | montage en batterie possible |
| Distributeur de base avec connecteur électrique | Distributeur de base avec distributeur pilote |
| Type de construction | Distributeur à clapet |

| | |
|---|---|
| Température ambiante min. | -10 °C |
| Température ambiante max. | 50 °C |
| Fluide | Air comprimé<br>Gaz neutres |
| Taille de particule max. | 5 µm |
| Raccord d'air comprimé échappement | G 1/2 |
| Débit nominal Qn 1 vers 2 | 12500 l/min |
| Débit nominal Qn 2 vers 3 | 3700 l/min |
| Tension de service | 24 V CC |
| Puissance absorbée CC | 2 W |
| Indice de protection avec raccord | IP65 |
| Raccordement électrique 2, taille du filetage | M12x1 |
| Poids | 0.65 kg |

## Matériau

| | |
|---|---|
| Matériau boîtiers | Polyamide |
| Matériau joints | Caoutchouc nitrile (NBR) |
| Matériau douille filetée | Zinc coulé sous pression |
| Matériau plaque frontale | Plastique acrylonitrile-styrène-butadiène |
| Référence | R412009375 |

## Informations techniques

Le point de rosée sous pression doit se situer à au moins 15 °C sous la température ambiante et la température du fluide et peut atteindre max. 3 °C .

Débit nominal Qn avec pression secondaire p2 = 6 bar et Δp = 1 bar

La modification du sens de débit (d'une alimentation en air comprimé à gauche à une alimentation en air comprimé à droite) s'effectue en tournant le composant de 180° sur l'axe vertical. Pour de plus amples détails, veuillez consulter la notice d'instruction.

## Dimensions en mm

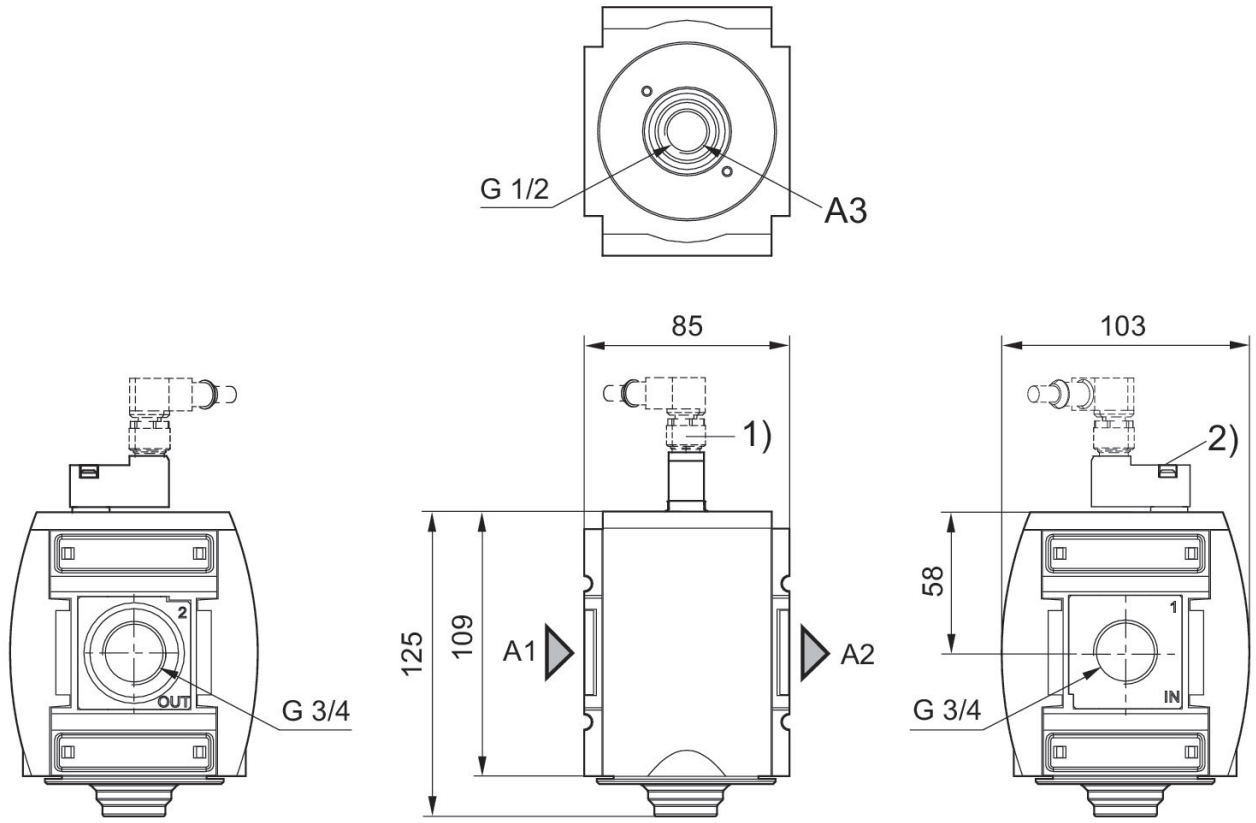


A1 = entrée
A2 = sortie
A3 = raccordement d'échappement
1) Connecteur M12
2) Commande manuelle

## Caractéristiques de débit
### p2 = 0,05 - 7 bar, 1 > 2

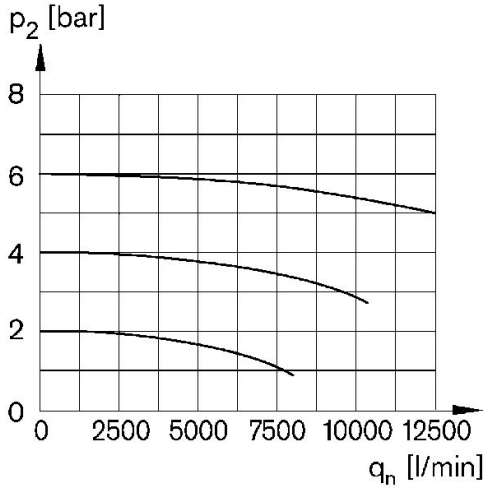


p2 = Pression secondaire
qn = Débit nominal

## Échappement arrière
### 2 > 3

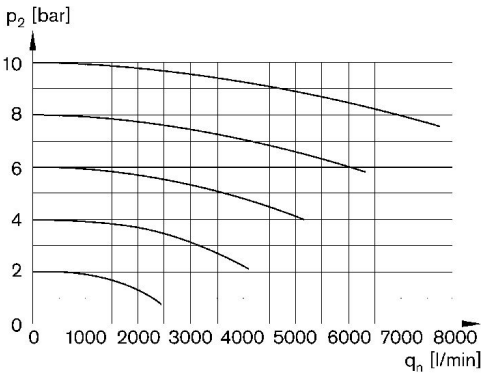


p2 = Pression secondaire
qn = Débit nominal

## Affectation des broches M12x1

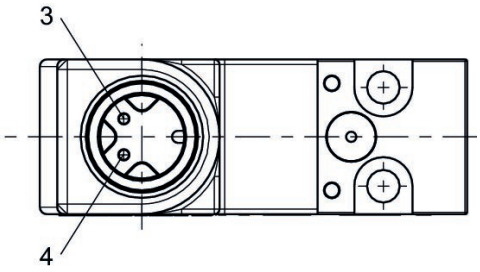


3: +/-
4: +/-

## Vue d'ensemble des accessoires

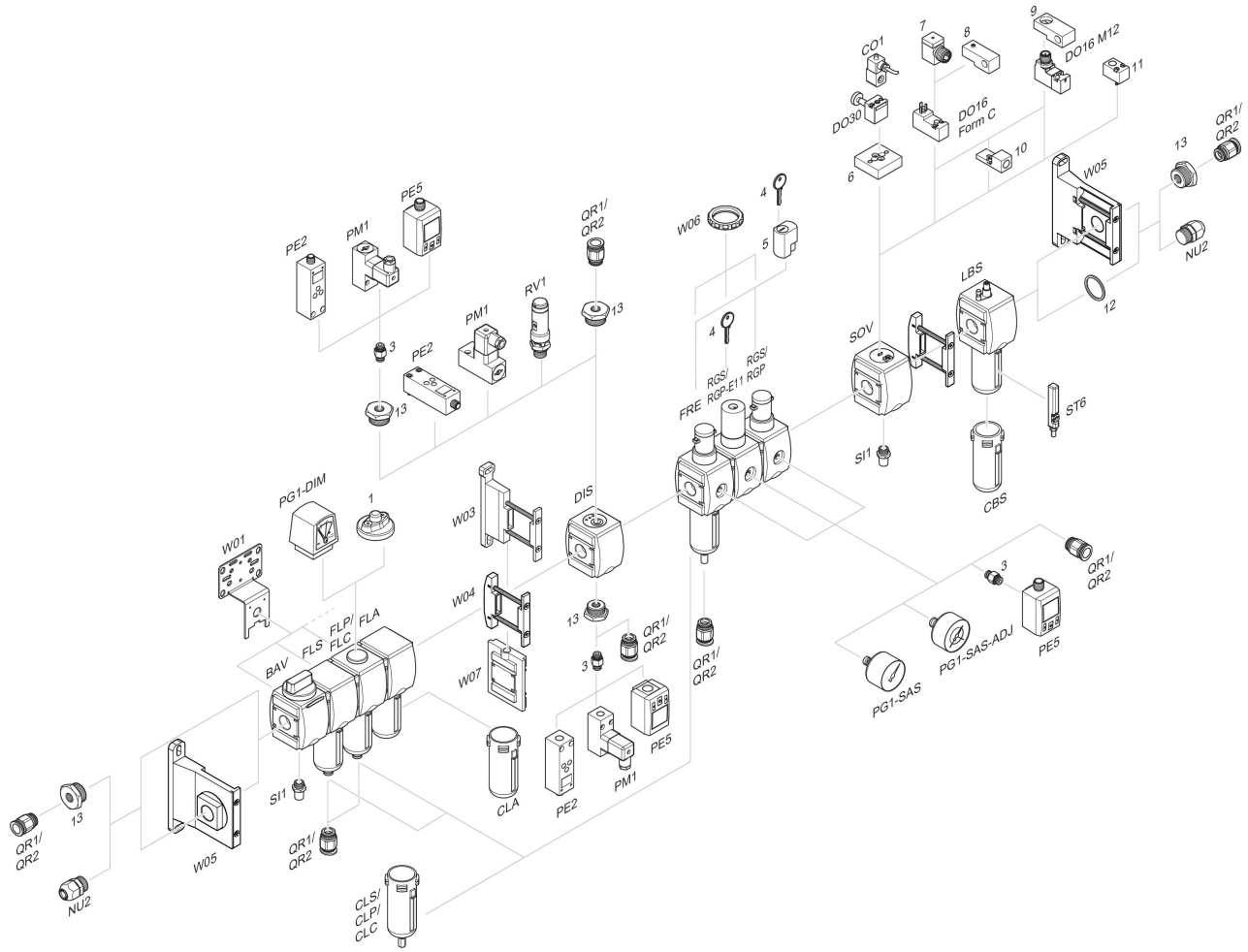


1 = Indicateur d'encrassement 3 = Double manchon 4 = Clé pour fermeture E11 5 = Serrure à encastrer 6 = Plaque d'adaptation DO30 7 = Adaptateur, Série CON-VP 8 = Aide au montage DO16, Forme C 9 = Aide au montage DO16, M12 10 = Adaptateur air de pilotage externe 11 = Adaptateur Commande pneumatique 12 = Bague d'étanchéité 13 = Manchon de réduction