3/2-Wegeventil, elektrisch betätigt, Serie AS5-SOV

R412009375

Allgemeine Serieninformationen
Serie AS5

- Die AVENTICS Serie AS5 besteht aus modularen, vielseitigen Wartungsgeräten für universelle Anwendungen. Diese Serie bietet kompakte Abmessungen, ist hocheffizient, leicht und einfach zu bedienen. Die AVENTICS Serie AS sorgt mit vereinfachtem Montage- und Wartungsaufwand für Zuverlässigkeit, Sicherheit und Effizienz.



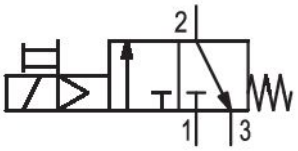

Technische Daten

Branche	Industrie
Betätigung	elektrisch
Nenndurchfluss Qn	12500 l/min
Druckluftanschluss	G 3/4
Betriebsdruck min.	2.5 bar
Betriebsdruck max.	10 bar
Betriebsspannung DC	24 V
Dichtprinzip	weich dichtend
Anschlussart	Rohranschluss
Bestandteile	3/2-Wegeventil
verblockbar	verblockbar
Austattung Basisventil	Basisventil mit Vorsteuerventil
Bauart	Sitzventil

Umgebungstemperatur min.	-10 °C
Umgebungstemperatur max.	50 °C
Medium	Druckluft neutrale Gase
Max. Partikelgröße	5 µm
Druckluftanschluss Entlüftung	G 1/2
Nenndurchfluss Qn 1 zu 2	12500 l/min
Nenndurchfluss Qn 2 zu 3	3700 l/min
Betriebsspannung	24 V DC
Leistungsaufnahme DC	2 W
Schutzart mit Anschluss	IP65
Elektrischer Anschluss 2, Gewindegröße	M12x1
Gewicht	0.65 kg

Werkstoff

Werkstoff Gehäuse	Polyamid
Werkstoff Dichtungen	Acrylnitril-Butadien-Kautschuk
Werkstoff Gewindebuchse	Zink-Druckguss
Werkstoff Frontplatte	Acrylnitril-Butadien-Styrol
Materialnummer	R412009375

Technische Informationen

Der Drucktaupunkt muss mindestens 15 °C unter der Umgebungs- und Mediumstemperatur liegen und darf max. 3 °C betragen.

Nenndurchfluss Qn bei Sekundärdruck p2 = 6 bar und Δp = 1 bar

Die Änderung der Durchflussrichtung (von Lufteinspeisung links auf Lufteinspeisung rechts) erfolgt durch einen um 180° in der vertikalen Achse gedrehten Einbau. Weitere Details entnehmen Sie bitte der Betriebsanleitung.

Abmessungen in mm

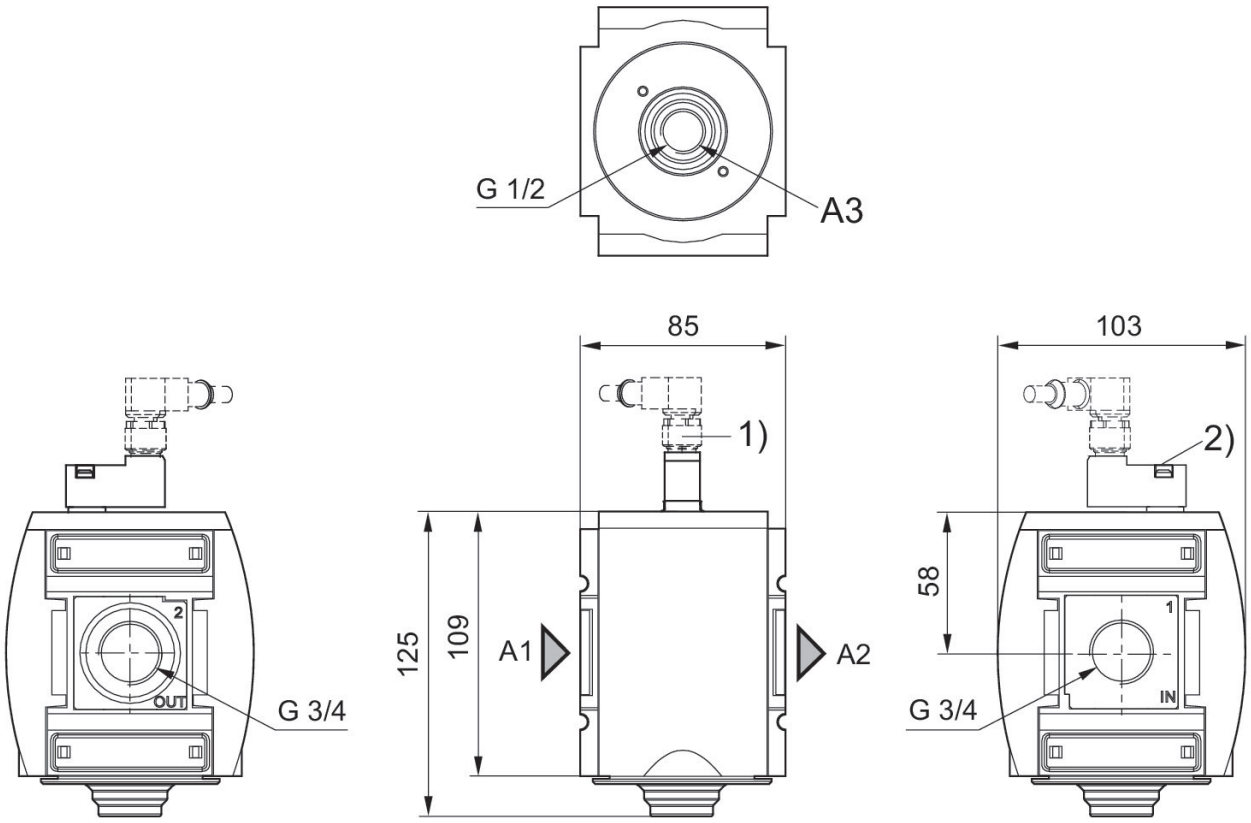

A1 = Eingang
A2 = Ausgang
A3 = Entlüftungsanschluss
1) Stecker M12x1
2) Handhilfsbetätigung

Durchflusscharakteristik
p2 = 0,05 - 7 bar, 1 > 2

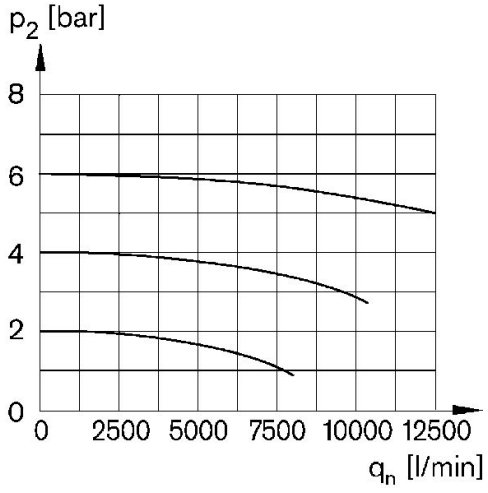

p2 = Sekundärdruck
qn = Nenndurchfluss

Rückentlüftung
2 > 3

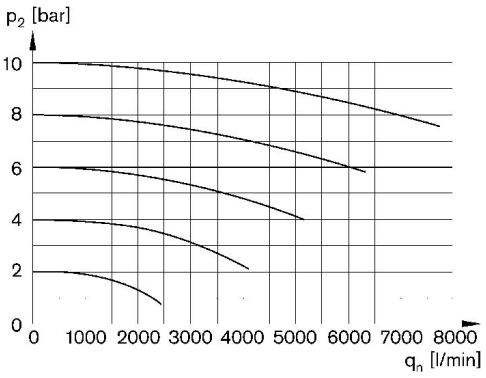

p2 = Sekundärdruck
qn = Nenndurchfluss

Pin-Belegung M12x1

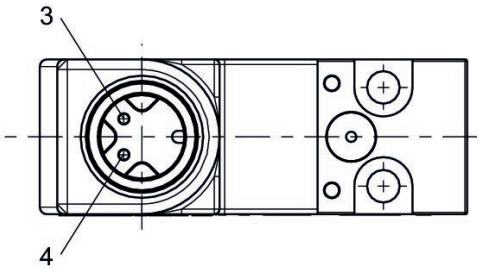

3: +/-
4: +/-

Zubehörübersicht

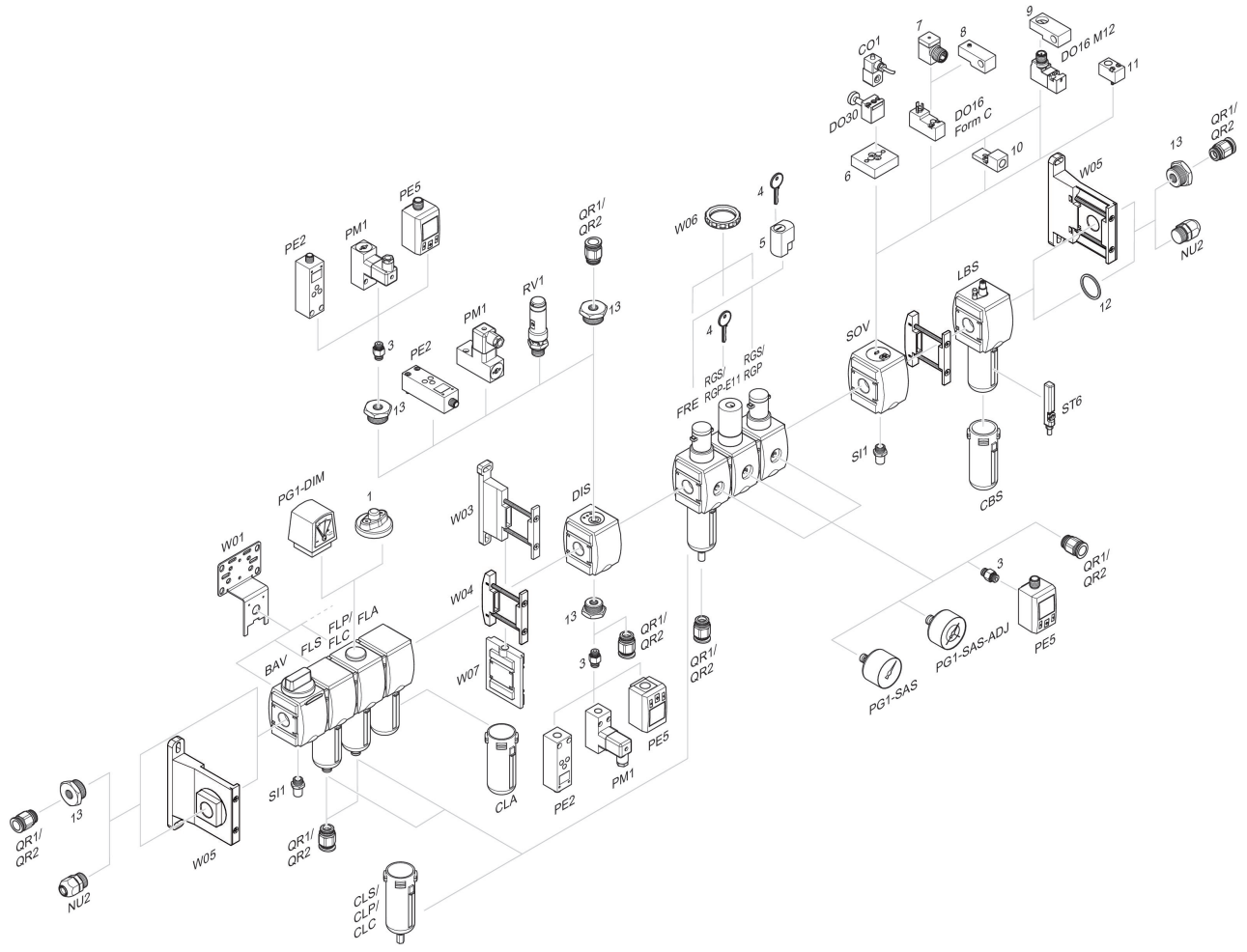

1 = Verschmutzungsanzeige 3 = Doppelnippel 4 = Schlüssel für E11-Schließung 5 = Einsteckschloss 6 = Adapterplatte DO30 7 = Adapter, Serie CON-VP 8 = Montagehilfe DO16, Form C 9 = Montagehilfe DO16, M12 10 = Adapter externe Steuerluft 11 = Adapter pneumatische Betätigung 12 = Dichtring 13 = Reduziernippel